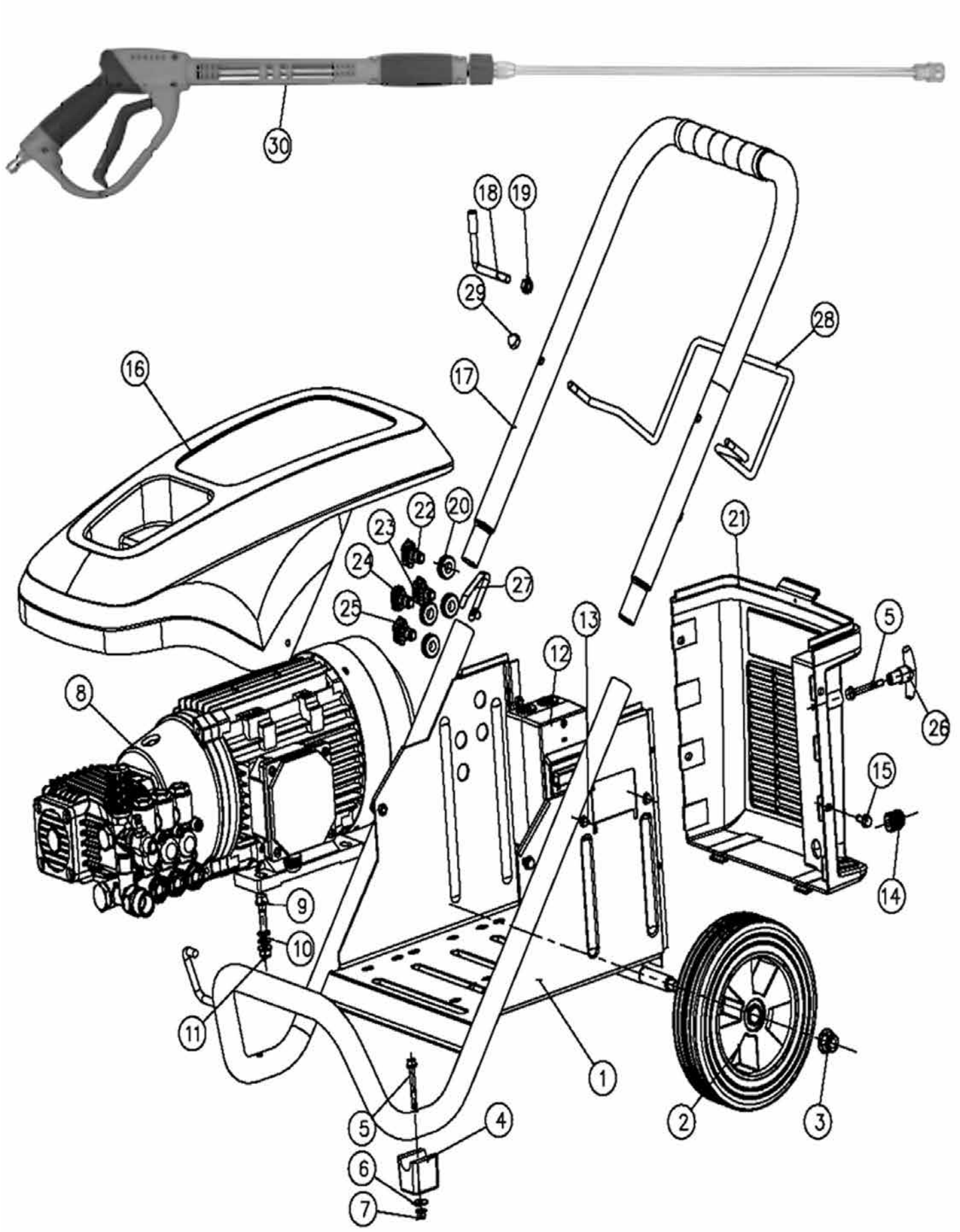
30
18
19
29
28
16
17
22
20
23
24
27
25
21
13
12
5
26
8
15
14
9
10
11
1
5
4
6
7
2
3

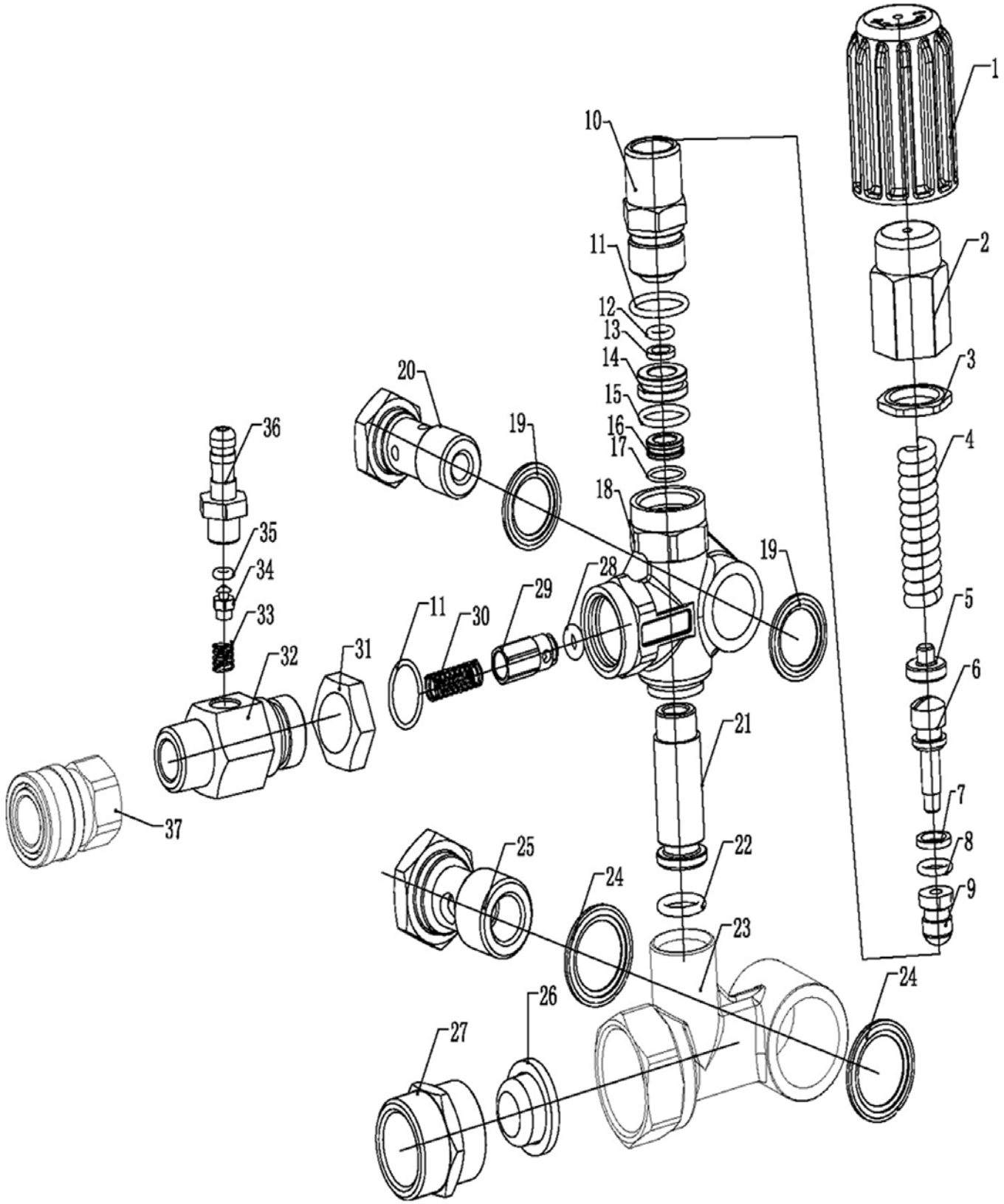
1
2
3
4
5
6
7
8
9
10
11
12
13
14
15
16
17
18
19
19
20
21
22
23
24
24
25
26
27
28
29
30
11
31
32
33
34
35
36
37

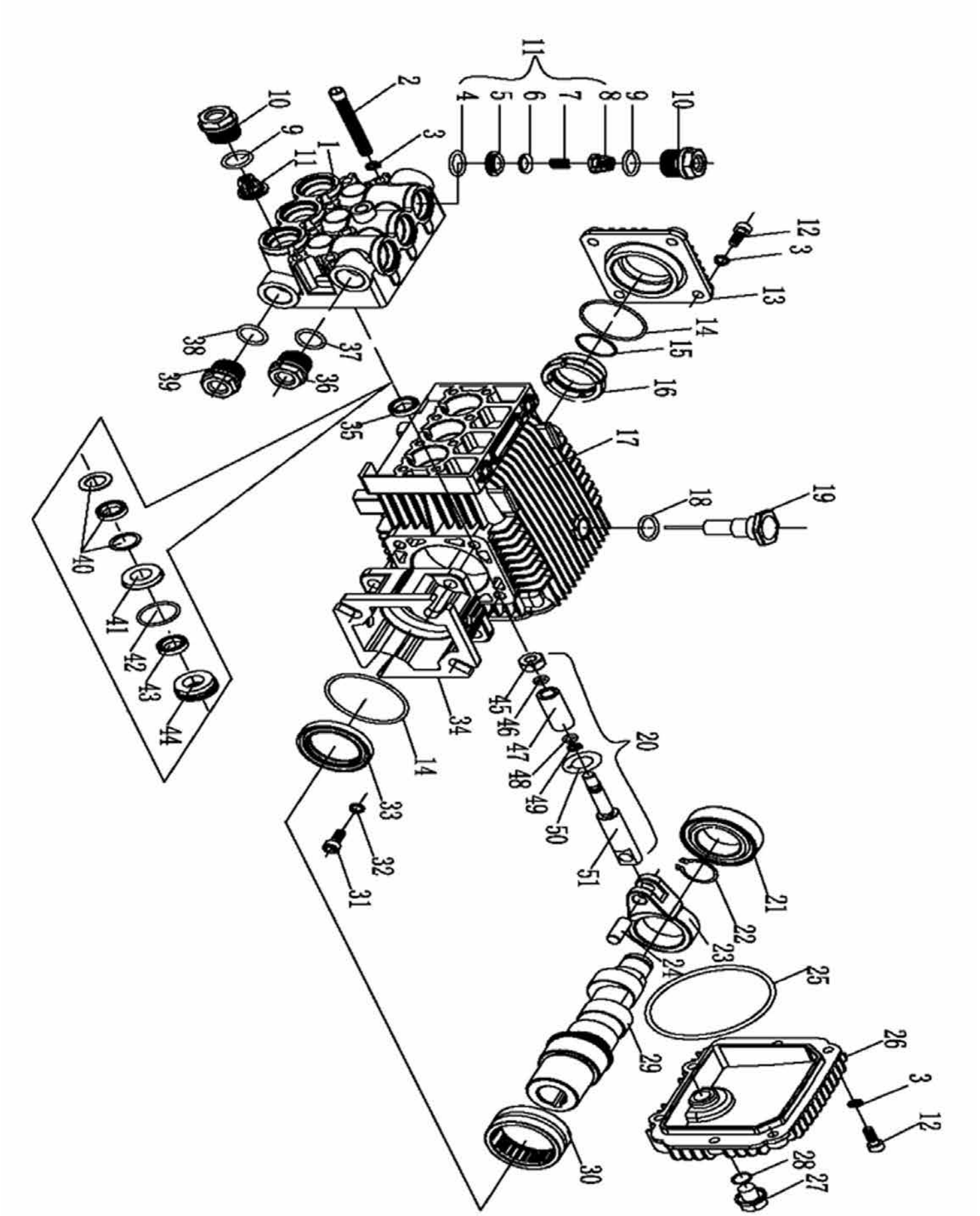
11
4
5
6
7
8
9
10
2
3
1
11
10
9
12
3
13
14
15
16
38
39
37
36
35
17
18
19
40
41
42
43
44
45
46
47
48
49
50
51
20
34
14
33
32
31
21
22
23
24
25
26
3
12
28
27
29
30