WERKU®
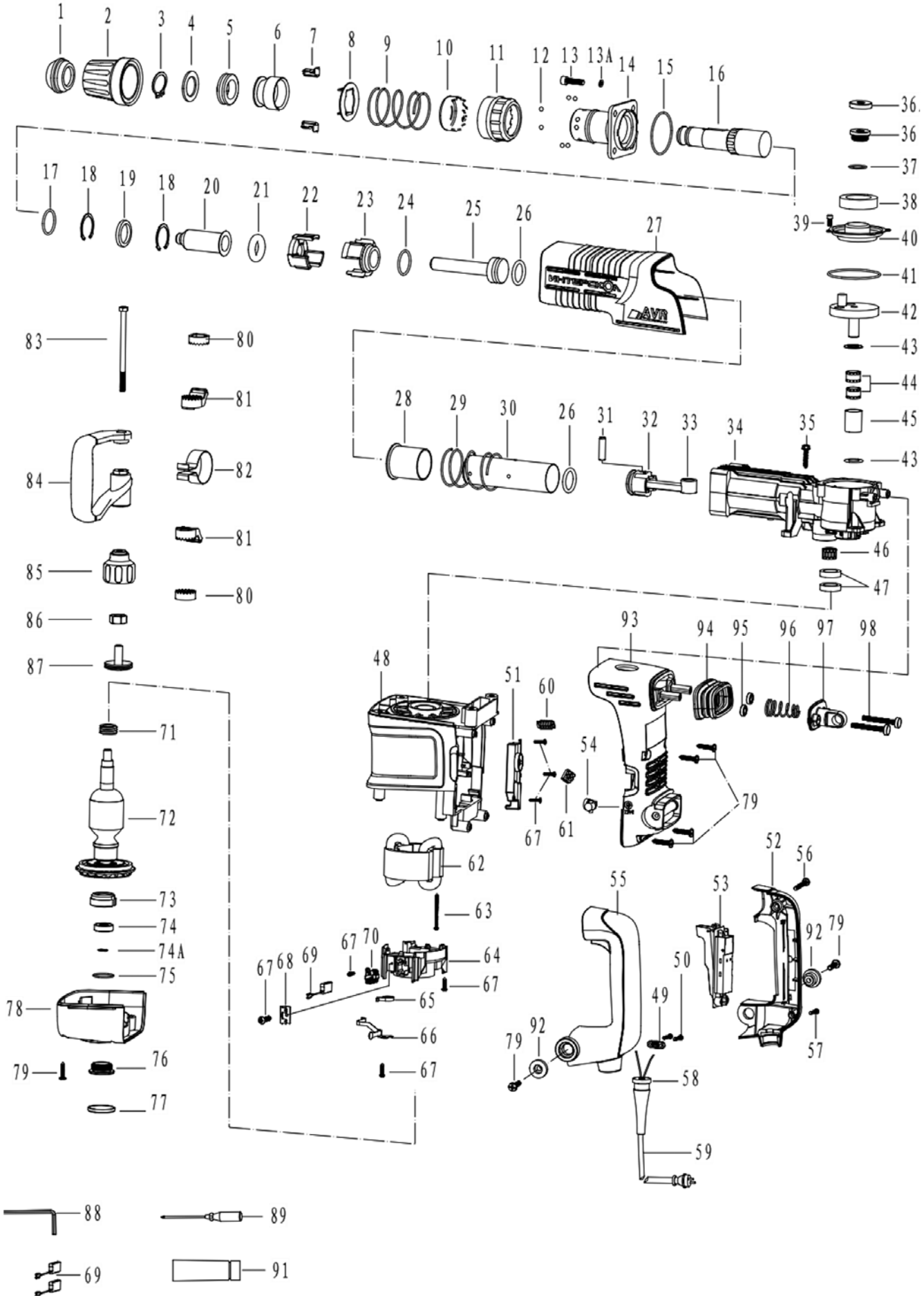
WK400240