WERKU®
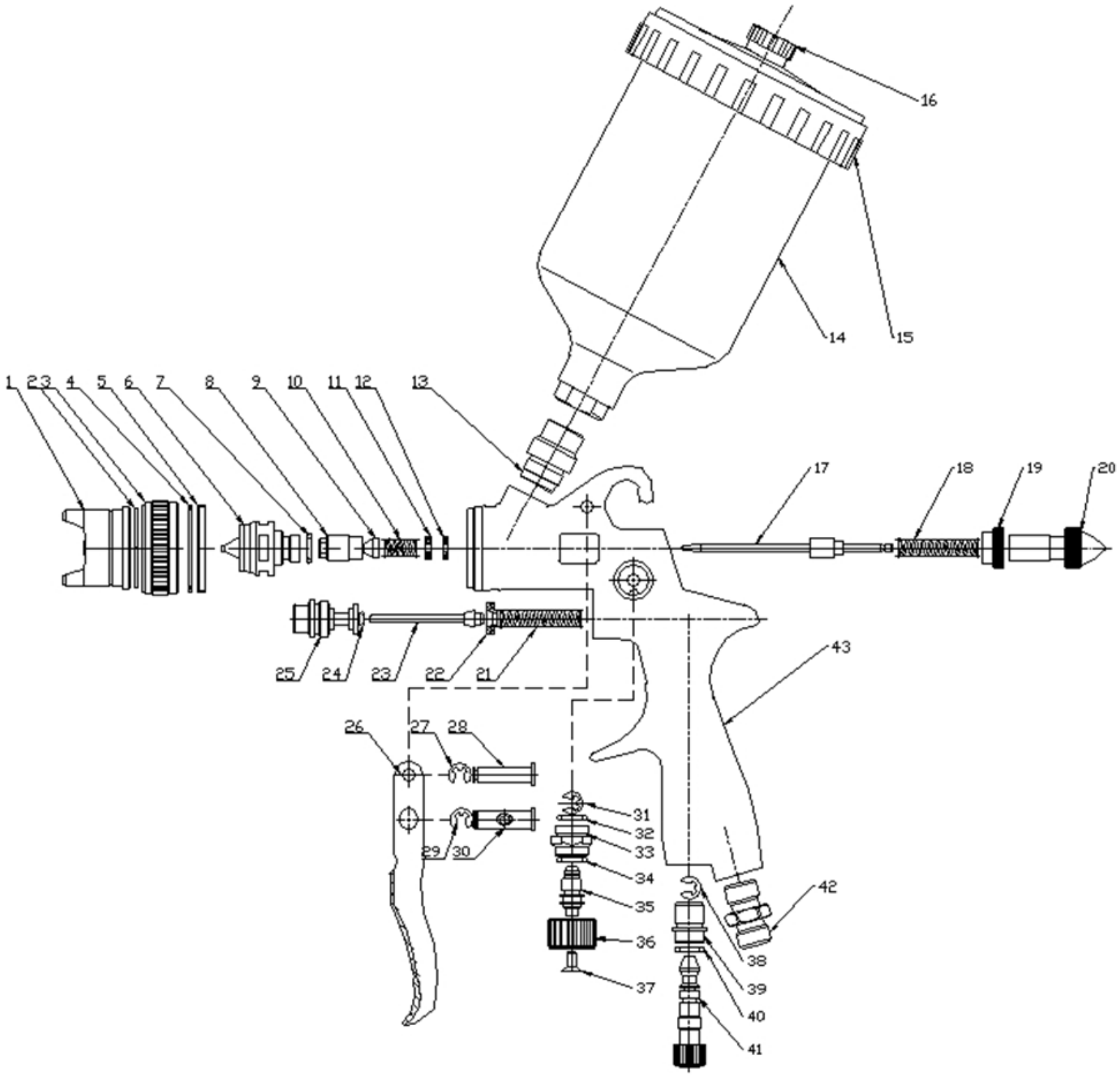
WK501080