WERKU®

ENG ORIGINAL INSTRUCTIONS / PANEL-BOARD CARRIER TROLLEY-PLATFORM

ESP INSTRUCCIONES ORIGINALES / CARRO-PLATAFORMA PORTA PANELES-PLACAS

DEU ORIGINALANLEITUNGEN / PLATTE-BLATTHALTER TROLLEY-PLATTFORM

FRA INSTRUCTIONS ORIGINALES / CHARIOT-PLATEFORME PORTE PANNEAUX-PLANCHES

ITA ISTRUZIONI ORIGINALI / CARRELLO-PIATTAFORMA PORTAPANNELLI-TAVOLE

NED ORIGINELE INSTRUCTIES / PANEEL-PLAATHOUDER TROLLEY-PLATFORM

POR INSTRUÇÕES ORIGINAIS / CARRO-PLATAFORMA PORTA PAINÉIS-PLACAS

MAX **900** KG - **106**X**32** CM

WK602360

TECHNICAL CHARACTERISTICS.

Load capacity ..... 900 kg
Panel size capacity ..... 488x122 cm
Height ..... 123 cm
Platform measures ..... 106x32 cm
Wheels diameter ..... 12,5 cm
Net weight ..... 33 kg

PICTOGRAMS.

Read instruction manual

Maximum load capacity

Do not get on the platform

Wear eye protection

Wear feet protection

Wear head protection

Wear hand protection

SAFETY INSTRUCTIONS.

Read all security warnings and all instructions. Failure to follow all warnings and instructions listed below may result in serious injuries. Keep all warnings and all instructions for future reference. Accidents can be avoided in many cases by recognizing a potentially hazardous situation before it occurs and by observing appropriate safety procedures. Do not use this panel-board trolley for other applications than those specified in this manual.

WORK AREA SAFETY.

Keep work area clean and well lit. Cluttered and dark areas invite accidents. Do not handle this panel-board trolley in explosive atmospheres, such as in the presence of flammable liquids, gases or dusts. Keep away from children and curious while operating a this panel-board trolley. Distractions can cause you to lose control.

PERSONAL SAFETY.

Stay alert, watch what you are doing and use common sense when operating this panel-board trolley. Do not use this panel-board trolley while tired or under the influence of drugs, alcohol or medicines. A moment of inattention while operating this panel-board trolley power may cause serious personal damage.

USE PPE'S.

Use protection glasses according to EN166. Use protection helmet according to EN397. Use protection gloves according to EN388 (minimal levels 2). Use protection shoes according to EN ISO 20345:2011 (minimal level SB). If required by the type of work, use other precise PPE.

DO NOT WORK ON TIPTOES.

Keep your feet on the ground and balance at all times. This enables better control of the panels in unexpected situations.

DRESS PROPERLY.

Do not wear loose clothing or jewelry. Keep your hair, clothing and gloves away from moving parts. Loose clothes, jewelry or long hair can be caught in moving parts.

STORAGE.

Store this panel-board trolley out of reach of children and do not allow the handling of it to people unfamiliar with this panel-board trolley or its instructions. This panel-board trolley is dangerous in the hands of untrained users.

MAINTENANCE.

Check moving parts for misalignment or binding, there are no broken parts or other conditions that may affect the operation of this panel-board trolley. The use of the this panel-board trolley for applications other than those intended could result in a dangerous situation. Please check the panel-board trolley serviced by a Werku® official repair service using only identical replacement parts. This will ensure the safety of this panel-board trolley is maintained.

BEFORE STARTING WORK.

Make sure that all the screws in the panel-board trolley are perfectly tightened. Make sure that the possible installed accessories are perfectly fitted in place. Make sure that the panel-board trolley is firmly supported before using. Check that no one is standing beneath you when using the panel-board trolley in high areas. Keep your hands away from all moving parts of the panel-board trolley. Check that all the parts are assembled properly. Check the condition of the cable regularly. Replace it if it has the slightest visual defect (crushing, pinching, etc.) or if a strand is broken. Check the tightness of nuts and bolts. Check the condition of the

return springs and the cable and replace if worn. Check the operation of the winch (the load should remain in position if the brake is released). Check operation before use.

PANEL-BOARD TROLLEY SAFETY PRECAUTIONS.
Check for damaged parts before each use. Carefully check that the panel-board trolley will operate properly and perform its intended function. Replace damaged or worn parts immediately. Never operate the panel-board trolley with a damaged part. Inspect the panel-board trolley for good working condition prior to storage and before re-use. Do not exceed the rated load capacity. Load must be evenly distributed on platform to insure stability. Always operate on a level surface. Use caution in moving a loaded panel-board trolley. Avoid obstructions and floor defects. Do not use to transport people or animals.

DESCRIPTION OF THE PRODUCT.
The panel-board trolley is a manual tool for transport panels for ceilings and false ceilings. Refer to this plan to familiarize yourself with the panel-board trolley before use.

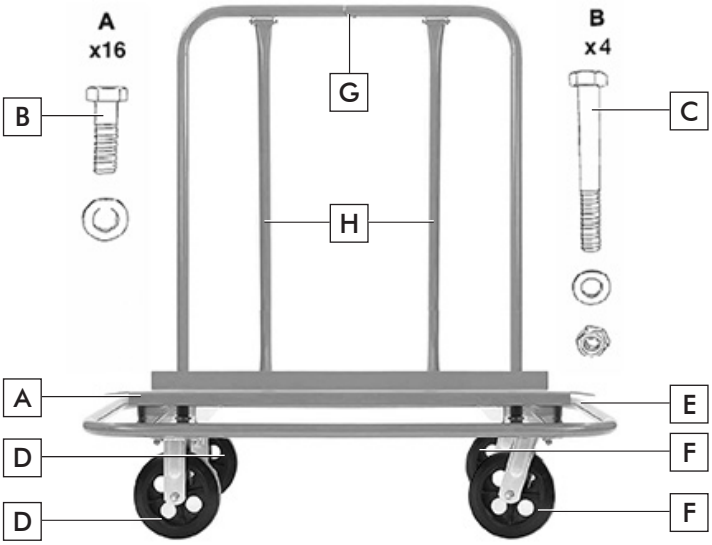

A. Platform.
B. Screw set A.
C. Screw set B.
D. Fixed wheels.
E. Outer tube.
F. Swivel wheels.
G. Handle tube / Panel-board support.
H. Handle support tube.

USE INSTRUCTIONS.
Before starting up the panel-board trolley, we recommend that you carefully read all of the instructions as indicated. Please respect all regulations regarding the prevention of accidents, health and safety directives, laws and applicable restrictions for work places. The panel-board trolley must only be used by persons who have been instructed in its use and only for the purposes for which it has been designed.

ASSEMBLY INSTRUCTIONS
Unpack all components on a flat and level surface. You will find two different types of wheels. Two swivel wheels and two fixed. Attach the wheels to the base of panel-board trolley using the screw set A (1). It is recommended that you mount the two swivel wheels along one side, as this will give you the best possible options for mobility (2). Insert the handle assembly into the holes on the panel-board trolley and secure with the screw set B (3). Make sure all hardware is tightened, then the panel-board trolley is ready for your use.

OPERATING INSTRUCTIONS.
Place the panel-board trolley on the floor evenly. Put the object onto the middle of the body of the panel-board trolley, and then push the frame slightly (4).

MAINTENANCE.
The panel-board trolley has been designed for a long working life with minimum maintenance. Optimum use depends on correct care of the panel-board trolley and regular cleaning. The panel-board trolley may be cleaned effectively using compressed air after each use. If compressed air is not available, use a brush to remove dust from the panel-board trolley. Cetain cleaning agents and solvents damage plastic parts, among them are gasoline, carbon tetrachloride, chlorinated cleaning solvents, ammonia and household cleaners containing ammonia. Do not use any of these to clean the panel-board trolley.

WARRANTY AND TECHNICAL SERVICE.
Werku® offers a warranty that covers the repair of all defects found due to faults in the materials or manufacture. For this cover to be effective it is necessary for these defects to appear within the validity period. The consumer is entitled to free repair of all defects (shipping costs, labour costs and materials included), either via the repair or by replacement (if necessary, with a later model). In any case, Werku will not accept replacements if these represent a disproportionate cost compared to the cost of repair. This warranty does not affect consumer's rights established by European or national laws. The validity period of this warranty is 3 years. The validity period starts on the date of purchase by the first consumer. This date is shown on the invoice or receipt of purchase. Any claims arising from this warranty must be presented to

the Werku® distributor or the Werku® Technical Assistance Service. To do so you must present this warranty correctly completed and stamped by the distributor, together with the sales invoice or receipt. To require any information in relation to this warranty, the buyer and/or distributor may contact the Technical Assistance Service by telephone on +34 981 648 119, or by e-mail at info@werku.com. This warranty does not cover defects caused by parts that have worn out from use other types of natural wear, defects caused by failure to observe the instructions for use and operation, or for applications other than those for which this product is intended, abnormal environmental factors, overloading, or unsuitable maintenance or cleaning, faults caused by the use of spare parts, accessories or replacements that are not original Werku® parts, if the product has been totally or partially disassembled, modified or repaired by personnel other than that of the Technical Assistance Service or minimum and irrelevant irregularities for suitable use or operation. Repairs and replacements will not extend or renew the validity period of this warranty. The replaced parts will become the property of Werku®. If the buyer sends the product to the Technical Assistance Service, and it fails to comply with the conditions of this warranty, all expenses and transportation risks shall be paid by the buyer. This warranty is only valid within the territory of the European Union. The company responsible for the compliance of this warranty is Werku Tools SA.

TECHNICAL ADVICE.

The technical department of Werku® is at your disposal to resolve any questions you may have regarding to its products. If you wish to contact our team, send an e-mail to info@werku.com.

CARACTERÍSTICAS TÉCNICAS.

Capacidad carga ..... 900 kg
Capacidad tamaño panel ..... 488x122 cm
Altura ..... 123 cm
Medidas plataforma ..... 106x32 cm
Diámetro ruedas ..... 12,5 cm
Peso neto ..... 33 kg

PICTOGRAMAS.

Leer manual de instrucciones

Capacidad carga máxima

No subirse a la plataforma

Usar protección ocular

Usar protección para los pies

Usar protección para la cabeza

Usar protección para las manos

INSTRUCCIONES SEGURIDAD.

Lea todas las advertencias de seguridad y todas las instrucciones. La no observación de todas las advertencias e instrucciones relacionadas a continuación puede dar como resultado lesiones serias. Guarde todas las advertencias y todas las instrucciones para una referencia futura. Los accidentes podrán evitarse en muchos casos dándose cuenta de una situación peligrosa antes de que se produzca, y observando fielmente los procedimientos de seguridad apropiados. No utilice nunca este carro paneles-placas para aplicaciones que no sean las especificadas en este manual.

SEGURIDAD AREA TRABAJO.

Mantenga el área de trabajo limpia y bien iluminada. Las áreas desordenadas y oscuras provocan accidentes. No maneje este carro paneles-placas en atmósferas explosivas, tales como en presencia de líquidos, gases o polvos inflamables. Mantenga alejados a los niños y curiosos mientras maneja este carro paneles-placas. Las distracciones pueden causarle la pérdida del control.

SEGURIDAD PERSONAL.

Esté alerta, vigile lo que está haciendo y use el sentido común cuando maneje este carro paneles-placas. No use este carro paneles-placas cuando esté cansado o bajo la influencia de drogas, alcohol o medicamentos. Un momento de distracción mientras maneja este carro paneles-placas puede causar un daño personal serio.

USE EPIS.

Use gafas de protección según EN166. Use casco de protección según EN397. Use guantes de protección según EN388 (mínimo niveles 2). Use zapatos de protección según EN ISO 20345:2011 (mínimo nivel SB). Si el tipo de trabajo a realizar lo requiere, utilice otros EPIS precisos.

NO TRABAJE DE PUNTILLAS.

Mantenga los pies bien asentados sobre el suelo y conserve el equilibrio en todo momento. Esto permite un mejor control de los paneles en situaciones inesperadas.

VISTA ADECUADAMENTE.

No vista ropa suelta o joyas. Mantenga su pelo, su ropa y guantes alejados de las piezas en movimiento. La ropa suelta, las joyas o el pelo largo pueden ser cogidos en las piezas en movimiento.

ALMACENAJE.

Almacene este carro paneles-placas inactivo fuera del alcance de los niños y no permita el manejo a personas no familiarizadas con el carro paneles-placas o con estas instrucciones. El carro paneles-placas es peligroso en manos de usuarios no entrenados.

MANTENIMIENTO.

Compruebe que las partes móviles no estén desalineadas o trabadas, que no haya piezas rotas u otras condiciones que puedan afectar el funcionamiento de este carro paneles-placas. El uso este carro paneles-placas para aplicaciones diferentes de las previstas podría causar una situación de peligro. Haga revisar este carro paneles-placas por un servicio oficial de reparación Werku® usando solamente piezas de recambio idénticas. Esto garantizará que la seguridad de este carro paneles-placas se mantiene.

ANTES DE EMPEZAR A TRABAJAR.

Revise que todos los tornillos del carro paneles-placas estén perfectamente apretados. Asegúrese de que los posibles accesorios instalados están perfectamente asentados en su posición. Asegúrese siempre antes de utilizar el carro paneles-placas que se encuentra firmemente apoyado. Compruebe que nadie se encuentra bajo la zona de influencia del carro paneles-placas cuando lleve a cabo trabajos en zonas elevadas. Aleje las manos de las partes en movimiento del carro paneles-placas. Verifique que todos los elementos estén correctamente ensamblados. Verifique el buen estado del cable. No dude en cambiarlo si aparece el menor defecto de aspecto: aplastamiento, pinzamiento, ruptura de un hilo. Verifique el apriete de las tuercas. Verifique el buen estado de los muelles de recuperación y del cable y reemplazarlos en caso de desgaste. Verifique el buen funcionamiento del torno (la carga debe permanecer en su posición si se libera el freno). Efectue una verificación de funcionamiento antes de toda nueva utilización.

PRECAUCIONES Y SEGURIDAD CARRO PANELES-PLACAS.

Revise las piezas dañadas antes de cada uso. Compruebe cuidadosamente si el carro paneles-placas funciona correctamente para realizar su función prevista. Sustituya las piezas dañadas o gastadas inmediatamente. Nunca opere el carro paneles-placas con una pieza dañada. Inspeccione si el carro paneles-placas está en buenas condiciones de trabajo antes de su almacenamiento y antes de volver a utilizarlo. No exceda la capacidad de carga nominal. La carga debe distribuirse uniformemente en la plataforma para asegurar su estabilidad. Siempre trabaje en una superficie nivelada. Tenga precaución al mover el carro paneles-placas cargado. Evite obstrucciones y defectos en el piso. No lo use para transportar personas o animales.

DESCRIPCIÓN DEL PRODUCTO.

El carro paneles-placas es una herramienta manual para transportar paneles para techos y falsos techos. Observe este esquema para familiarizarse con el carro paneles-placas antes de utilizarlo.

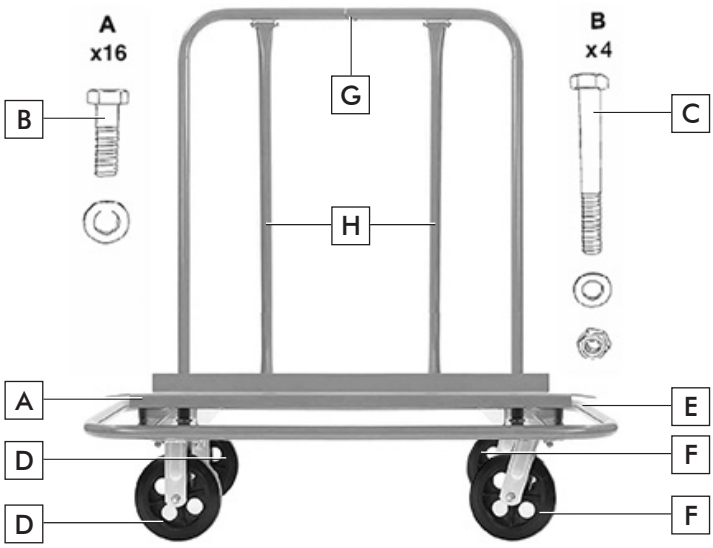

A. Plataforma.
B. Juego tornillos A.
C. Juego tornillos B.
D. Ruedas fijas.
E. Tubo externo.
F. Ruedas giratorias.
G. Tubo asa / Soporte paneles-placas.
H. Tubo soporte asa.

INSTRUCCIONES DE USO.

Antes de efectuar la puesta en marcha del carro paneles-placas, es aconsejable leer completa y minuciosamente todas las instrucciones que se indican. Asimismo, deberán tenerse en cuenta las normas para la prevención de accidentes, los reglamentos y directivas, las leyes y restricciones vigentes para los centros de trabajo. El carro paneles-placas debe de ser utilizado únicamente por personas instruidas adecuadamente en su manejo y exclusivamente conforme a los fines previstos.

INSTRUCCIONES DE MONTAJE.

Desenpaquete todos los componentes en una superficie plana y nivelada. Encontrará dos tipos diferentes de ruedas. Dos ruedas giratorias y dos fijas. Atornille las ruedas a la base del carro paneles-placas utilizando el juego de tornillos A (1). Se recomienda que monte los dos ruedas giratorias a lo largo de un lado, ya que esto le brindará las mejores opciones de movilidad (2). Inserte el conjunto del asa en los orificios de la plataforma y asegúrelo con el juego de tornillos B (3). Asegúrese que todos los tornillos estén bien apretados, entonces el carro paneles-placas estará listo para su uso.

INSTRUCCIONES DE OPERACIÓN.
Coloque el carro paneles-placas sobre una superficie nivelada. Ponga el objeto en el medio del cuerpo del carro paneles-placas y luego empuje el marco ligeramente (4).

MANTENIMIENTO.
El carro paneles-placas ha sido diseñado para funcionar durante mucho tiempo con un mínimo mantenimiento. El funcionamiento óptimo depende del buen cuidado del carro paneles-placas y de una limpieza frecuente El carro paneles-placas debe limpiarse de manera eficaz utilizando aire comprimido al final de cada uso. Utilice siempre gafas protectoras cuando trabaje con aire comprimido. Si no puede utilizar aire comprimido, retire el polvo del carro paneles-placas sirviéndose de un cepillo. Algunos productos de limpieza y disolventes dañan los componentes de plástico, entre los cuales se encuentran la gasolina, el tetraclorometano, los disolventes de limpieza clorados, el amoníaco y los productos de limpieza domésticos que contienen amoníaco. No utilice ninguno de los productos mencionados para limpiar el carro paneles-placas.

GARANTÍA Y SERVICIO TÉCNICO.
Werku® ofrece una garantía que cubre la reparación de los defectos que se aprecian debido a fallos en los materiales o en la fabricación. Para ello es imprescindible que los defectos se produzcan dentro del periodo de validez. El consumidor tiene derecho a la reparación gratuita de los defectos (gastos de envío, mano de obra y materiales incluidos), bien mediante la reparación o mediante la sustitución (si es necesario por un modelo posterior). En todo caso, Werku® no aceptará sustituciones si estos suponen un coste desproporcionado en comparación con el coste de reparación. Esta garantía no afecta los derechos del consumidor establecidos por leyes europeas o nacionales. El periodo de validez de esta garantía es de 3 años. El periodo de validez se inicia en la fecha de compra por el primer consumidor. Esta fecha se refleja en la factura o tique de compra. La reclamación en virtud de esta garantía debe de presentarse al distribuidor de Werku® o al Servicio de Asistencia Técnica de Werku®. Para ello es imprescindible presentar esta garantía debidamente cumplimentada y sellada por el distribuidor, junto con la factura o tique de compra. Para cualquier información referente a esta garantía el comprador y/o el distribuidor puede ponerse en contacto con el Servicio de Asistencia Técnica a través del teléfono +34 981 648 119, o mediante correo electrónico a info@werku.com. Quedan excluido de esta garantía los defectos que han sido causados por piezas desgastadas por el uso u otro tipo de desgaste natural, los defectos que han sido causados por inobservancia o incumplimiento de las instrucciones de uso y funcionamiento, o de aplicaciones no conformes con el uso al que se destina este producto, o de factores medioambientales anormales, o de sobrecarga, de mantenimiento o limpieza inadecuados, defectos que han sido causados por el uso de accesorios, complementos o repuestos que no son piezas originales Werku®, si el producto ha sido total o parcialmente desmontado, modificado o reparado por personal ajeno al Servicio de Asistencia Técnica o las irregularidades mínimas e irrelevantes para el uso y funcionamiento adecuado. Las reparaciones y sustituciones no prolongan ni renuevan el plazo de validez de esta garantía. Las piezas sustituidas pasan a ser propiedad de Werku®. Si el comprador remite el producto al Servicio de Asistencia Técnica, no cumpliendo con las condiciones de esta garantía, los gastos y riesgos del transporte corren a cargo del comprador. Esta garantía es válida dentro del territorio de la Unión Europea. La empresa responsable del cumplimiento de esta garantía es Werku Tools SA.

ASESORAMIENTO TÉCNICO.
Werku® pone a su disposición su departamento técnico para resolver cualquier duda que pueda surgir sobre sus productos. En caso de que desee establecer contacto con nuestro equipo, remita un correo electrónico a la dirección info@werku.com.

TECHNISCHE DATEN.

Ladung Kapazität ..... 900 kg
Panelgröße Kapazität ..... 488x122 cm
Höhe ..... 123 cm
Plattform-Maßnahmen ..... 106x32 cm
Räder Durchmesser ..... 12,5 cm
Nettogewicht ..... 33 kg

PIKTOGRAMME.

Lesen Sie die Bedienungsanleitung

Maximale Ladung Kapazität

Komm nicht auf die Plattform

Augenschutz tragen

Fußschutz tragen

Kopfschutz tragen

Handschutz tragen

SICHERHEITSHINWEISE.

Lesen Sie alle Sicherheitshinweise und die gesamte Gebrauchsanleitung. Die Nichteinhaltung aller im Folgenden aufgeführten Sicherheitshinweise und der Gebrauchsanleitung kann zum schweren Verletzungen führen. Heben Sie alle Sicherheitshinweise und die gesamte Gebrauchsanleitung zum späteren Nachlesen auf. Unfälle können häufig vermieden werden, wenn man sich im Voraus der Gefährlichkeit einer Situation bewusst ist und die angemessenen Sicherheitsverfahren hundertprozentig einhält. Verwenden Sie diese Platte-Bleche Wagen niemals zu anderen Zwecken, als zu den in dieser Anleitung aufgeführten.

EIN SICHERER ARBEITSPLATZ.

Der Arbeitsplatz muss sauber und gut beleuchtet sein. Unordentliche und dunkle Stellen verursachen Unfälle. Verwenden Sie diese Platte-Bleche Wagen niemals in einer explosionsfähigen Atmosphäre, wie in der Nähe von brennbaren Flüssigkeiten, Gasen und Stäuben. Wenn Sie mit diese Platte-Bleche Wagen arbeiten, müssen Kinder und Neugierige fern bleiben. Ablenkungen können dazu führen, dass Sie die Kontrolle über das Werkzeug verlieren.

PERSÖNLICHE SICHERHEIT.

Seien Sie aufmerksam, achten Sie auf das, was Sie gerade tun und setzen Sie Ihren gesunden Menschenverstand ein, wenn Sie mit diesem Platte-Bleche Wagen arbeiten. Verwenden Sie den Platte-Bleche Wagen nicht wenn Sie müde sind oder unter dem Einfluss von Drogen, Alkohol oder Medikamenten stehen. Ein Augenblick, in dem Sie abgelenkt sind, während Sie mit diesem Platte-Bleche Wagen arbeiten, kann zu schweren Personenschäden führen.

PSA VERWENDEN.

Tragen Sie eine Schutzbrille gemäß EN166. Tragen Sie ein Schutzhelm gemäß EN397. Tragen Sie Schutzhandschuhe gemäß EN388 (Minimalniveaus 2). Tragen Sie Schutzschuhe gemäß EN ISO 20345: 2011 (Minimalniveau SB). Falls die Art der Arbeit, die Sie ausführen, dies erforderlich macht, verwenden Sie eine angemessene PSA.

NICHT AUF ZEHENSPITZEN STEHEND ARBEITEN.

Stehen Sie mit den Füßen fest auf dem Boden und achten Sie darauf, das Gleichgewicht nicht zu verlieren. So kontrollieren Sie in unvorhergesehenen Situationen die Paneelen besser.

ANGEMESSENE KLEIDUNG.

Tragen Sie weder lockere Kleidung noch Schmuck. Halten Sie Haare, Kleidung und Handschuhe von beweglichen Teilen fern. Lockere Kleidung, Schmuck und lange Haare können von den beweglichen Teilen eingeklemmt werden.

AUFBEWAHRUNG.

Bewahren Sie der Platte-Bleche Wagen außerhalb der Reichweite von Kindern und Personen, die mit der Platte-Bleche Wagen und dieser Gebrauchsanleitung nicht vertraut sind, auf. Der Platte-Bleche Wagen ist in den Händen ungeübter Benutzer gefährlich.

WARTUNG.

Stellen Sie sicher, dass die beweglichen Teile nicht falsch ausgerichtet oder verklemmt sind, dass es keine defekten Teile oder andere Bedingungen gibt, die das Funktionieren dieser Platte-Bleche

Wagen beeinträchtigen könnten. Eine zweckfremde Verwendung der Platte-Bleche Wagen kann gefährlich sein. Lassen Sie Ihre Platte-Bleche Wagen von einem qualifizierten Reparaturdienst von Werku® überprüfen und verwenden Sie nur Originalersatzteile. Das garantiert eine dauerhafte Sicherheit Ihrer Platte-Bleche Wagen.

VOR ARBEITSBEGINN.
Prüfen Sie ob alle Schrauben der Platte-Bleche Wagen fest angezogen sind. Gewährleisten Sie, dass möglicherweise montiertes Zubehör fest an seiner Stelle sitzt. Vor Verwendung der Platte-Bleche Wagen stellen Sie sicher, dass diese fest aufliegt. Achten Sie darauf, dass sich niemand unterhalb des Einflussbereiches der Platte-Bleche Wagen befindet, wenn Sie in der Höhe arbeiten. Halten Sie die Hände fern von den beweglichen Teilen der Platte-Bleche Wagen. Stellen Sie sicher, dass alle Teile einwandfrei montiert sind. Regelmäßig den einwandfreien Zustand der Seile prüfen. Austauschen, sobald kleine Mängel sichtbar werden (wie Druck- oder Klemmstellen usw.) oder ein Draht gebrochen ist. Die Schrauben auf festen Sitz prüfen. Den Zustand der Rückstellfedern und des Seils prüfen und beiVerschleiß austauschen. Die Funktion der Winde prüfen (die Ladung muss an ihrerPosition bleiben, wenn die Bremse gelöst wird). Vor jeder Verwendung die Funktionstüchtigkeit überprüfen.

SICHERHEITSVORKEHRUNGEN.
Vor jedem Gebrauch auf beschädigte Teile prüfen. Sorgfältig prüfen, ob der Platte-Bleche Wagen ordnungsgemäß funktioniert und seine vorgesehene Funktion erfüllt. Ersetzen Sie beschädigte oder abgenutzte Teile. Betreiben Sie den Platte-Bleche Wagen niemals mit einem beschädigten Teil. Überprüfen Sie den Platte-Bleche Wagen vor der Lagerung und vor der Wiederverwendung auf seinen einwandfreien Zustand. Überschreiten Sie nicht die Nennlastkapazität. Die Last muss gleichmäßig auf der Plattform verteilt sein, um Stabilität zu gewährleisten. Immer auf einer ebenen Fläche arbeiten. Seien Sie vorsichtig, wenn Sie der geladenen Platte-Bleche Wagen fahren. Vermeiden Sie Hindernisse und Bodenschäden. Verwenden Sie nicht, um Menschen oder Tiere zu transportieren.

PRODUKTBESCHREIBUNG.
Der Platte-Bleche Wagen transportiert alle Arten von Platten, Blechen und Brettern.Beachten Sie dieses Schema, um sich mit der Platte-Bleche Wagen vor ihrer Verwendung vertraut zu machen.

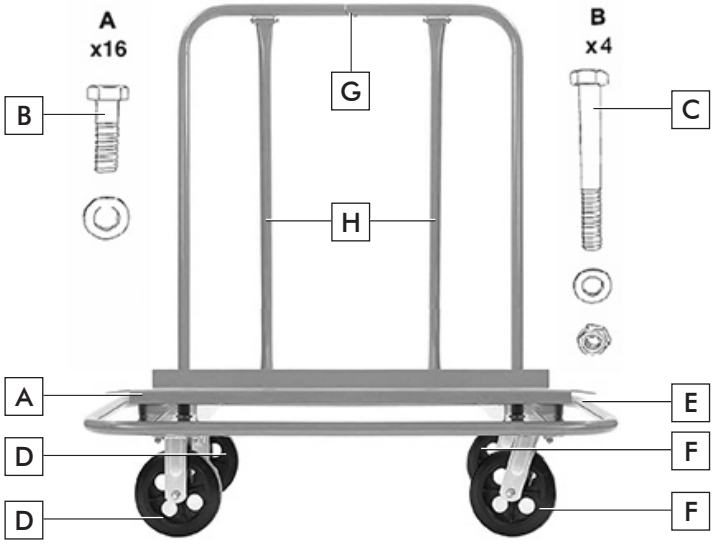

A. Plattform.
B. Schraubensatz A.
C. Schraubensatz B.
D. Fixierte räder.
E. Äußeres Rohr.
F. Schwenkräder.
G. Griffrohr / Platte-bleche unterstützung.
H. Griffrohr Unterstützung.

BEDIENUNGSANLEITUNG.
Bevor Sie die Platte-Bleche Wagen einschalten, sollten Sie alle angebenen Anweisungen vollständig und gründlich durchlesen. Ebenso sollten Unfallverhütungsvorschriften, Regeln und Richtlinien sowie die für die Betriebe geltenden Gesetze und Einschränkungen berücksichtigt werden. Die Platte-Bleche Wagen darf nur von in ihrer Bedienung angemessen geschulten Personen und ausschließlich zu den vorgesehenen Zwecken verwendet werden.

MONTAGEANLEITUNG.
Packen Sie alle Komponenten auf einer ebenen Fläche aus. Sie werden zwei verschiedene Arten von Rädern finden; zwei drehbare und zwei feste. Befestigen Sie die Räder mit dem Schraubensatz A (1) an der Unterseite des Platte-Bleche Wagens. Es wird empfohlen, die beiden Schwenkräder an einer Seite anzubringen, da dies die bestmögliche Mobilität bietet (2). Setzen Sie die Griffeinheit in die Löcher des Platte-Bleche Wagens und sichern Sie sie mit dem Schraubensatz B (3). Stellen Sie sicher, dass alle Schrauben angezogen sind, dann ist der Platte-Bleche Wagen bereit für Ihren Gebrauch.

BETRIEBSANLEITUNG.
Stellen Sie den Platte-Bleche Wagen gleichmäßig auf den Boden. Stellen Sie den Gegenstand auf die Mitte des Wagenkastens und drücken Sie den Rahmen leicht an (4).

WARTUNG.
Die Platte-Bleche Wagen wurde entworfen, um mit minimaler Wartung lange Zeit zu funktionieren. Das optimale Funktionieren hängt von guter Pflege der Platte-Bleche Wagen und häufiger Reinigung ab. Die Platte-Bleche Wagen muss nach jedem Gebrauch wirksam mit Pressluft gereinigt werden. Verwenden Sie immer eine Schutzbrille, wenn Sie mit Pressluft arbeiten. Wenn Sie keine Pressluft verwenden, entfernen Sie den Staub der Platte-Bleche Wagen mit Hilfe einer Bürste. Einige Reinigungs- und Lösungsmittel wie Benzin, Tetrachlormethan, chlorierte lösemittelbasierte Reiniger, Ammoniak und ammoniakhaltige Haushaltsreiniger beschädigen die Kunststoffteile. Verwenden Sie keines der genannten Produkte zum Reinigen der Platte-Bleche Wagen.

GARANTIE UND KUNDENSERVICE.
Werku® bietet eine Garantie der die Reparatur von Mängeln aufgrund von Material- oder Fabrikationsfehlern umfasst. Damit diese Garantie gewährleistet wird, müssen diese Mängel innerhalb des Gültigkeitszeitraums auftreten. Der Verbraucher hat das Recht auf kostenlose Reparatur von Mängeln (einschl. Versand-, Verarbeitungs- oder Materialkosten), entweder durch Reparatur oder durch Ersatz (falls erforderlich, durch ein späteres Modell). In jedem Fall akzeptiert Werku keinen Ersatz, wenn dieser einen unverhältnismäßigen Aufwand im Vergleich zu den Reparaturkosten darstellt. Diese Garantie berührt nicht die Rechte des Verbrauchers, die durch europäische oder nationale Gesetze festgelegt sind. Der Gültigkeitszeitraum dieser Garantie beträgt 3 Jahre. Der Gültigkeitszeitraum beginnt ab dem Datum des Kaufes durch den erstmaligen Verbraucher. Dieses Datum ist auf der Rechnung oder dem Kaufbeleg enthalten. Eine Reklamation im Zusammenhang mit dieser Garantie muss dem Werku® Händler oder Werku® Kundenservice vorgelegt werden. Hierzu muss diese Garantie ordnungsgemäß ausgefüllt, vom Händler gestempelt und zusammen mit der Rechnung oder dem Kaufbeleg vorgelegt werden. Für weitere Informationen zu dieser Garantie können sich der Käufer oder der Händler telefonisch über +34 981 648 119 oder über E-Mail an info@werku.com mit dem Kundenservice in Verbindung setzen. Ausgenommen von dieser Garantie sind Mängel, die infolge von verschlissenen Teilen durch den Gebrauch oder eine andere Art von natürlichem Verschleiß verursacht wurden, Mängel aufgrund von Unaufmerksamkeit oder Nichtbefolgung der Bedienungsanleitung und unsachgemäßem Betrieb, eine Benutzung, die nicht dem Gebrauch entspricht, für den das Produkt bestimmt ist, ungewöhnliche Umweltfaktoren, Überlastung, unangemessene Wartung oder Reinigung, Mängel aufgrund der Verwendung von Zubehör, Ergänzungen oder Ersatzteilen, die keine Originalteile von Werku sind, wenn das Produkt durch Personal, das nicht zum Kundenservice gehört, ganz oder teilweise auseinander montiert, verändert oder repariert wurde oder kleine und für den Gebrauch und ordnungsgemäßen Betrieb unwesentliche Unregelmäßigkeiten. Durch Reparaturen und Ersatz wird der Gültigkeitszeitraum für diese Garantie weder verlängert noch neu festgelegt. Ersetzte Teile gehen in das Eigentum von Werku über. Wenn der Käufer das Produkt an den Kundenservice zurückgibt und dabei nicht die Bedingungen dieser Garantie erfüllt, gehen die Kosten und Gefahren zu Lasten des Käufers. Diese Garantie gilt auf dem Gebiet der Europäischen Union. Das für die Erfüllung der Garantie verantwortliche Unternehmen ist Werku Tools SA.

TECHNISCHE BERATUNG.
Werku® stellt Ihnen seine technische Abteilung zur Verfügung, damit Sie alle Fragen, die zu unseren Produkten auftreten könnten, klären können. Wenn Sie sich mit unserem Team in Verbindung setzten möchten, senden Sie eine E-Mail an folgende Adresse: info@werku.com.

CARACTÉRISTIQUES TECHNIQUES.

Capacité charge ..... 900 kg
Capacité mesure panneau ..... 488x122 cm
Hauteur ..... 123 cm
Mesures plate-forme ..... 106x32 cm
Diamètre roues ..... 12,5 cm
Poids net ..... 33 kg

PICTOGRAMMES.

Lire manuel d'instructions

Capacité charge maximale

Ne montez pas sur la plateforme

Porter protection oculaire

Porter protection des pieds

Porter une protection de la tête

Porter protection des mains

CONSIGNES SÉCURITÉ.

Veuillez lire toutes les consignes de sécurité et tous les avertissements. Le non respect de l'ensemble des avertissements et des consignes figurant ci-dessous peut être la cause du blessures graves. Conservez tous les avertissements et toutes les consignes pour vous y référer ultérieurement. Les accidents peuvent dans de nombreux cas être évités en identifiant les situations dangereuses avant qu'un accident ne se produise et en respectant fidèlement les procédures de sécurité adéquates. N'utilisez jamais ce chariot panneaux-plaques dans les cas non spécifiés dans ce manuel.

SÉCURITÉ ZONE TRAVAIL.

Conservez la zone de travail rangée et bien éclairée. Les zones mal rangées et mal éclairées sont sources d'accidents. Ne manipulez pas le chariot panneaux-plaques dans des environnements explosifs comme en présence de liquides, de gaz ou de poussières inflammables. Maintenez les enfants et les curieux éloignés pendant que vous manipulez un chariot panneaux-plaques. Les distractions peuvent être sources d'une perte de contrôle.

SÉCURITÉ PERSONNELLE.

Soyez vigilant et attentif à ce que vous faites et faites appel à votre bon sens quand vous manipulez un chariot panneaux-plaques. N'utilisez pas um chariot panneaux-plaques si vous êtes fatigué ou sous l'influence de drogues, d'alcool ou de médicaments. Un moment de distraction pendant que vous manipulez le chariot panneaux-plaques peut vous causer de graves blessures corporelles.

UTILISEZ EPI.

Utilisez des lunettes de protection conformes à EN166. Utilisez un casque de protection conforme à EN397. Utilisez des gants de protection conformes à EN388 (niveaux minimum 2). Utilisez des chaussures de protection conformes à EN ISO 20345:2011 (niveau minimum SB). Si le type de travail à effectuer le requiert, utilisez d'autres équipements de protection individuelle.

NE TRAVAILLEZ PAS SUR LA POINTE DES PIEDS.

Maintenez vos pieds bien à plat sur le sol et conservez votre équilibre à tout moment. Cela vous permettra de mieux contrôler les paneaux en cas d'imprévu.

HABILLEZ-VOUS EN CONSÉQUENCE.

Ne portez pas de vêtements flottants ou des bijoux. Éloignez vos cheveux, vos vêtements et vos gants des pièces en mouvement. Les vêtements flottants, les bijoux ou les cheveux longs peuvent être pris dans les pièces en mouvement.

STOCKEZ.

Rangez le chariot panneaux-plaques inutilisé hors de portée des enfants et n'autorisez pas leur maniement par des personnes non familiarisées avec ce type du chariot panneaux-plaques ou méconnaissant les consignes de sécurité. Le chariot panneaux-plaques est dangereux entre les mains d'utilisateurs non avertis.

ENTRETIEN.

Vérifiez que les parties mobiles ne sont pas désalignées ou entravées, qu'il n'y a pas de pièces cassées ou d'autres conditions qui peuvent affecter le fonctionnement du chariot panneaux-plaques. L'utilisation de chariot panneaux-plaques à des fins autres que celles spécifiées pourrait provoquer une situation de danger. Faites réviser

vos chariot panneaux-plaques par un service officiel de réparation Werku® en utilisant uniquement des pièces de rechange identiques. C'est une garantie de sécurité pour votre chariot panneaux-plaques.

AVANT COMMENCER TRAVAILLER.
Vérifiez que toutes les vis du chariot panneaux-plaques sont parfaitement bien serrées. Assurez-vous que les possibles accessoires installés sont bien à leur place. Avant d'utiliser le chariot panneaux-plaques, assurez-vous qu'il est fermement calé. Vérifiez que personne ne se trouve dans la zone d'action du chariot panneaux-plaques quand vous effectuez des travaux dans des zones en hauteur. Éloignez vos mains des parties du chariot panneaux-plaques en mouvement. Vérifier que tous les éléments soient parfaitement bien assemblés. Vérifier le bon état du câble. Ne pas hésiter à le changer dès le moindre défaut d'aspect : écrasement, pincement, rupture d'un fil. Vérifier le serrage des écrous. Vérifier le bon état des ressorts de rappel et du câble et remplacer en cas d'usure. Vérifier le bon fonctionnement du treuil (la charge doit rester en position si on libére le frein). Faire une vérification de fonctionnement avant toute nouvelle utilisation.

MESURES DE SÉCURITÉ.
Vérifiez les pièces endommagées avant chaque utilisation. Vérifiez soigneusement que le chariot panneaux-plaques fonctionne correctement et remplit sa fonction. Remplacer les pièces endommagées ou usées. Ne jamais faire fonctionner chariot panneaux-plaques avec une pièce endommagée. Inspectez le chariot panneaux-plaques pour vérifier qu'il fonctionne correctement avant de le ranger et avant de le réutiliser. Ne pas dépasser la capacité de charge nominale. La charge doit être répartie uniformément sur la plate-forme pour assurer la stabilité. Toujours opérer sur une surface plane. Faites preuve de prudence lorsque vous vous déplacez vers un chariot panneaux-plaques chargé. Eviter les obstructions et les défauts du sol. Ne pas utiliser pour transporter des personnes ou des animaux.

DESCRIPTION DU PRODUIT.
Le chariot panneaux-plaques est destiné au transport de tout type de panneaux, plaques et tableau. Observez ce schéma pour vous familiariser avec la chariot panneaux-plaques avant de l'utiliser.

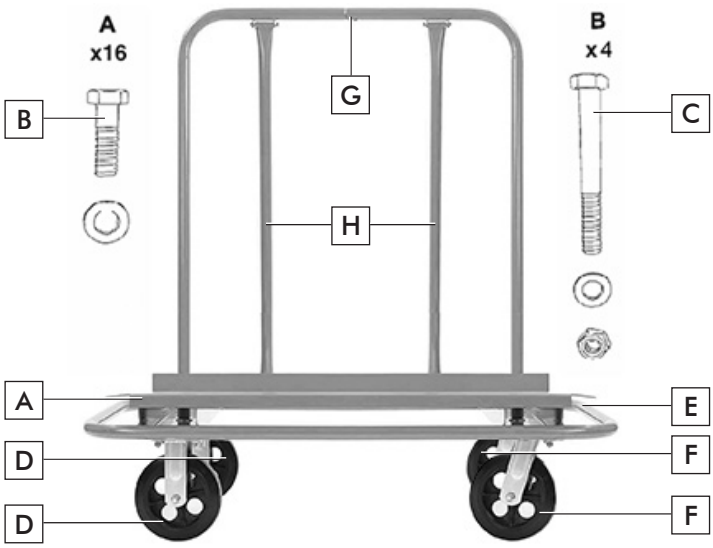

A. Plate-forme.
B. Ensemble vis A.
C. Ensemble vis B.
D. Roues fixes.
E. Tube extérieur.
F. Roues pivitantes.
G. Tube anse / Support chariot-panneaux.
H. Support tube anse.

NOTICE D'UTILISATION.
Avant de démarrer la chariot panneaux-plaques, il est recommandé de lire complètement et minutieusement toutes les instructions ci-dessous. Vous devrez également tenir compte des normes de prévention des accidents, des règlements et des directives ainsi que des lois et restrictions en vigueur pour les centres de travail. La chariot panneaux-plaques doit être utilisée uniquement par des personnes adéquatement formées à son maniement et respectant exclusivement les applications ici prévues.

INSTRUCTIONS ASSEMBLAGE
Déballer tous les composants sur une surface plane. Vous trouverez deux types de roues différents; deux pivotants et deux fixes. Fixez les roues à la base du chariot panneaux-plaques à l'aide du jeu de vis A (1). Il est recommandé de monter les deux roues pivotantes sur un côté, car cela vous offrira les meilleures options possibles pour la mobilité (2). Insérez la poignée dans les trous du chariot panneaux-plaques et fixez-la avec le jeu de vis B (3). Assurez-vous que tout le matériel est serré, puis le chariot à panneaux est prêt à être utilisé.

INSTRUCTIONS FONCTIONNEMENT.
Placez le chariot à panneaux sur le sol uniformément. Placez l'objet au milieu du corps du chariot panneaux-plaques, puis poussez légèrement le cadre (4).

ENTRETIEN.
La chariot panneaux-plaques a été conçue pour fonctionner longtemps avec un minimum d'entretien. Le fonctionnement optimal de la chariot panneaux-plaques dépend des soins qui lui sont apportés et d'un nettoyage fréquent. La chariot panneaux-plaques doit toujours être nettoyée de manière efficace en utilisant de l'air comprimé à la fin de chaque utilisation. Utilisez toujours des lunettes de protection quand vous travaillez avec de l'air comprimé. Si vous ne pouvez pas utiliser d'air comprimé, retirez la poussière de la chariot panneaux-plaques à l'aide d'une brosse. Certains produits de nettoyage et certains solvants, comme l'essence, le tétrachlorométhane, les solvants chlorés, l'ammoniaque et les produits de nettoyage domestiques contenant de l'ammoniaque, endommagent les composants en plastique. N'utilisez aucun de ces produits pour nettoyer la chariot panneaux-plaques.

GARANTIE ET SERVICE TECHNIQUE.
Werku® offre une garantie qui couvre la réparation des défauts résultant de défaillances dans le matériel ou la fabrication. Pour cela, les défauts doivent être constatés pendant la période de validité. Le consommateur a droit à la réparation gratuite des défauts (frais envoi, main d'œuvre et matériaux inclus), au moyen de la simple réparation ou par remplacement (le cas échéant, par un modèle postérieur). Dans tous les cas, Werku® n'acceptera pas les remplacements s'ils représentent un coût disproportionné par rapport au coût de la réparation. Cette garantie n'affecte pas les droits du consommateur établis par les lois européennes ou nationales. La période de validité de cette garantie est de 3 ans. La période de validité débute à la date d'achat par le premier consommateur. Cette date figure sur la facture ou le ticket de caisse. Les réclamations en vertu de cette garantie doivent être présentées au distributeur de Werku® ou au Service d'Assistance Technique de Werku®. Pour cela, il est indispensable de présenter cette garantie dûment complétée et tamponnée par le distributeur, accompagnée de la facture ou du ticket d'achat. Pour toute information relative à cette garantie, l'acheteur et/ou le distributeur peut contacter le Service d'Assistance Technique au +34 981 648 119, ou par courrier électronique à info@werku.com. Sont exclus de cette garantie les défauts causés par des pièces usées résultant d'une utilisation naturelle, les défauts causés par le non respect ou la mauvaise application de la notice d'utilisation ou par une utilisation non conforme à celle à laquelle est destiné ce produit, par des facteurs environnementaux anormaux ou une surcharge, un entretien ou un nettoyage inadéquats, les défauts causés par l'utilisation d'accessoires ou de pièces de rechange qui ne sont pas des pièces d'origine Werku et si le produit a été totalement ou partiellement démonté, modifié ou réparé par du personnel autre que celui du Service d'Assistance Technique, ou s'il s'agit d'irrégularités minimes et insignifiantes pour une utilisation et un fonctionnement adéquats. Les réparations et remplacements ne prolongent ni ne renouvellent le délai de validité de cette garantie. Les pièces remplacées sont la propriété de Werku®. Si l'acheteur remet le produit au Service d'Assistance Technique en ne remplissant pas les conditions de cette garantie, les frais et risques du transport seront à sa charge. Cette garantie est valable sur le territoire de l'Union Européenne. L'entreprise responsable de l'application de cette garantie est Werku Tools SA.

ASSISTANCE TECHNIQUE.
Werku® met à votre disposition son service technique pour répondre à toutes les questions sur ses produits. Si vous souhaitez contacter notre équipe, veuillez envoyer un courrier électronique à l'adresse suivante: info@werku.com.

CARATTERISTICHE TECNICHE.

Capacità carico ..... 900 kg
Capacità dimensione pannello ..... 488x122 cm
Altezza ..... 123 cm
Dimensioni piattaforma ..... 106x32 cm
Diametro ruote ..... 12,5 cm
Peso netto ..... 33 kg

PITTOGRAMMI.

Leggere manuale di istruzioni

Capacità carico massima

Non salire sulla piattaforma

Indossare protezione oculare

Indossare protezioni per i piedi

Indossare una protezione per la testa

Indossare protezioni per le mani

ISTRUZIONI DI SICUREZZA.

Leggere tutte le avvertenze di sicurezza e tutte le istruzioni. La mancata osservanza di tutte le avvertenze e le istruzioni elencate di seguito può provocare lesioni gravi. Salva tutti gli avvisi e le istruzioni per riferimento futuro. Gli incidenti possono essere prevenuti in molti casi notando una situazione pericolosa prima che si verifichi e osservando attentamente le procedure di sicurezza appropriate. Non utilizzare mai questo carrello pannelli-tavole per pannelli per applicazioni diverse da quelle specificate in questo manuale.

SICUREZZA AREA DI LAVORO.

Mantenere l'area di lavoro pulita e ben illuminata. Le aree disordinate e scure causano incidenti. Non azionare questo carrello pannelli-tavole di pannelli in atmosfere esplosive, come in presenza di liquidi, gas o polveri infiammabili. Tenere lontani i bambini e gli astanti durante l'utilizzo di questo carrello pannelli-tavole a pannello. Le distrazioni possono farti perdere il controllo.

SICUREZZA PERSONALE.

Stai attento, guarda cosa stai facendo e usa il buon senso quando aziona questo carrello pannelli-tavole a pannello. Non utilizzare questo carrello pannelli-tavole di pannelli quando si è stanchi o sotto l'effetto di droghe, alcol o farmaci. Un momento di distrazione durante il funzionamento di questo carrello pannelli-tavole a pannello può causare gravi lesioni personali.

USA EPIS.

Indossare occhiali protettivi secondo EN166. Indossare un casco protettivo secondo EN397. Indossare guanti protettivi secondo EN388 (livello minimo 2). Indossare scarpe protettive secondo EN ISO 20345: 2011 (livello minimo SB). Se il tipo di lavoro da svolgere lo richiede, utilizzare altri EPIS precisi.

NON LAVORARE CON LE CRAVATTA.

Tieni i piedi ben saldi a terra e mantieni sempre l'equilibrio. Ciò consente un migliore controllo dei pannelli in situazioni impreviste.

VISUALIZZA CORRETTAMENTE.

Non indossare abiti larghi o gioielli. Tieni i capelli, i vestiti e i guanti lontani dalle parti in movimento. Indumenti larghi, gioielli o capelli lunghi possono rimanere impigliati nelle parti in movimento.

CONSERVAZIONE.

Conservare questo carrello pannelli-tavole inattivo fuori dalla portata dei bambini e non consentire la manipolazione da parte di persone che non hanno familiarità con il carrello pannelli-tavole o con queste istruzioni. Il carrello pannelli-tavole a pannello è pericoloso nelle mani di utenti non addestrati.

MANUTENZIONE.

Controllare che le parti in movimento non siano disallineate o bloccate, che non ci siano parti rotte o altre condizioni che potrebbero influenzare il funzionamento di questo carrello pannelli-tavole. L'utilizzo di questo carrello pannelli-tavole per pannelli per applicazioni diverse da quelle previste potrebbe causare una situazione pericolosa. Far controllare questo carrello pannelli-tavole da un servizio di riparazione ufficiale Werku® utilizzando solo parti di ricambio identiche. Ciò garantirà il mantenimento della sicurezza di questo carrello pannelli-tavole a pannello.

PRIMA DI INIZIARE A LAVORARE.

Verificare che tutti i bulloni dell'alzapannello siano perfettamente serrati. Assicurarsi che tutti gli accessori installati siano perfettamente inseriti nella loro posizione. Assicurarsi sempre prima di utilizzare il carrello pannelli-tavole a pannello che sia saldamente

supportato. Assicurarsi che nessuno si trovi nell'area di influenza del carrello pannelli-tavole a pannelli durante l'esecuzione di lavori in aree elevate. Tenere le mani lontane dalle parti in movimento del carrello pannelli-tavole a pannello. Verificare che tutti gli elementi siano correttamente assemblati. Controllare le buone condizioni del cavo. Sentiti libero di cambiarlo se appare il minimo difetto estetico: schiacciamento, pizzicamento, rottura di un filo. Controllare la tenuta dei dadi. Verificare il buono stato delle molle di recupero e del cavo e sostituirli se usurati. Verificare il corretto funzionamento del verricello (il carico deve rimanere in posizione se il freno viene rilasciato). Effettuare un controllo funzionale prima di ogni nuovo utilizzo.

PRECAUZIONI E PANNELLI-PIASTRA CARRELLI DI SICUREZZA.

Controllare le parti danneggiate prima di ogni utilizzo. Verificare attentamente se il carrello pannello-piastra funziona correttamente per svolgere la funzione prevista. Sostituire immediatamente le parti danneggiate o usurate. Non azionare mai il carrello pannello-lastra con una parte danneggiata. Ispezionare il carrello pannelli-tavole per un buono stato di funzionamento prima di riporlo e prima di riutilizzarlo. Non superare la capacità di carico nominale. Il carico deve essere distribuito uniformemente sulla piattaforma per garantirne la stabilità. Lavorare sempre su una superficie piana. Prestare attenzione quando si sposta il carrello piastra-pannello caricato. Evitare ostruzioni e difetti del pavimento. Non utilizzarlo per trasportare persone o animali.

DESCRIZIONE DEL PRODOTTO.

Il carrello pannelli-tavole è uno strumento manuale per il trasporto di pannelli per soffitti e controsoffitti. Osservare questo diagramma per familiarizzare con il carrello pannello-piastra prima di utilizzarlo.

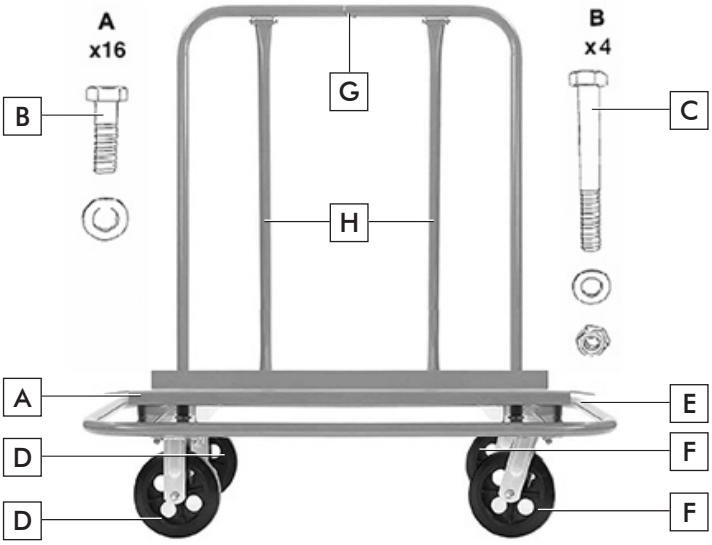

A. Piattaforma.
B. Set di viti A.
C. Set di viti B.
D. Ruote fisse.
E. Tubo esterno.
F. Ruote girevoli.
G. Tubo maniglia / Supporto pannello-piatto.
H. Maneggiare il tubo di supporto.

ISTRUZIONI PER L'USO.

Prima di mettere in funzione il carrello pannello-lastra, si consiglia di leggere integralmente ed attentamente tutte le istruzioni indicate. Parimenti, devono essere tenute in considerazione le norme antinfortunistiche, regolamenti e direttive, leggi e restrizioni vigenti per i centri di lavoro. Il carrello pannelli-tavole deve essere utilizzato solo da persone adeguatamente istruite alla sua movimentazione ed esclusivamente secondo gli scopi previsti.

ISTRUZIONI DI MONTAGGIO.

Disimballare tutti i componenti su una superficie piana e livellata. Troverai due diversi tipi di ruote. Due ruote girevoli e due fisse. Avvitare le ruote alla base del carrello pannello-piastra utilizzando il set di viti A (1). Si consiglia di montare le due ruote piroettanti lungo un lato in quanto ciò offrirà le migliori opzioni di mobilità (2). Inserire il gruppo maniglia nei fori della piattaforma e fissarlo con il set di viti B (3). Assicurarsi che tutte le viti siano serrate, quindi il carrello pannello-piastra sarà pronto per l'uso.

ISTRUZIONI PER L'USO.

Posizionare il carrello pannelli-tavole su una superficie piana. Posizionare l'oggetto al centro del corpo del carrello pannello-piastra e quindi spingere leggermente il telaio (4).

MANUTENZIONE.

Il carrello pannelli-tavole è stato progettato per funzionare a lungo con una manutenzione minima. Il funzionamento ottimale dipende da una buona cura del carrello pannello-lastra e da una frequente pulizia Il carrello pannello-lastra deve essere efficacemente pulito mediante aria compressa alla fine di ogni utilizzo. Indossare sempre occhiali protettivi quando si lavora con aria compressa. Se non è possibile utilizzare l'aria compressa, rimuovere la polvere dal carrello pannello-lastra utilizzando una spazzola. Alcuni detergenti e solventi danneggiano i componenti in plastica, inclusi benzina, tetraclorometano, solventi clorurati, ammoniaca e detergenti per la casa che

contengono ammoniaca. Non utilizzare nessuno dei prodotti citati per pulire il carrello pannelli-tavole.

GARANZIA E SERVIZIO TECNICO.

Werku® offre una garanzia che copre la riparazione dei difetti che risultano essere dovuti a difetti di materiali o di fabbricazione. Per questo è essenziale che i difetti si verifichino entro il periodo di validità. Il consumatore ha diritto alla riparazione gratuita dei difetti (comprese le spese di spedizione, la manodopera e i materiali), mediante riparazione o sostituzione (se necessario con un modello successivo). In ogni caso Werku® non accetterà sostituzioni qualora rappresentino un costo sproporzionato rispetto al costo della riparazione. Questa garanzia non pregiudica i diritti del consumatore stabiliti dalle leggi europee o nazionali. Il periodo di validità di questa garanzia è di 3 anni. Il periodo di validità inizia a decorrere dalla data di acquisto da parte del primo consumatore. Questa data è indicata sulla fattura o sulla ricevuta d'acquisto. Il reclamo in base a questa garanzia deve essere presentato al distributore di Werku® o al Servizio di Assistenza Tecnica di Werku®. A tal fine, è indispensabile presentare questa garanzia debitamente compilata e timbrata dal distributore, insieme alla fattura o alla ricevuta d'acquisto. Per qualsiasi informazione su questa garanzia, l'acquirente e/o il distributore possono contattare il Servizio di Assistenza Tecnica per telefono al +34 981 648 119 o per e-mail a info@werku.com. Sono esclusi da questa garanzia i difetti che sono stati causati da parti usurate dall'uso o da altra usura naturale, i difetti che sono stati causati dall'inosservanza o dal mancato rispetto delle istruzioni per l'uso e il funzionamento, o da applicazioni che non sono conformi all'uso previsto di questo prodotto, o da fattori ambientali anormali, o sovraccarico, manutenzione o pulizia inadeguata, difetti causati dall'uso di accessori, complementi o pezzi di ricambio non originali Werku®, se il prodotto è stato totalmente o parzialmente smontato, modificato o riparato da personale esterno al Servizio di Assistenza Tecnica o la presenza di piccole irregolarità irrilevanti per il suo corretto uso e il suo adeguato funzionamento. Le riparazioni e le sostituzioni non estendono o rinnovano il periodo di validità di questa garanzia. Le parti sostituite diventano proprietà della Werku®. Qualora l'acquirente invii il prodotto al Servizio di Assistenza Tecnica, non rispettando le condizioni della presente garanzia, le spese e i rischi di trasporto saranno a carico dell'acquirente. Questa garanzia è valida all'interno dell'Unione Europea. La società responsabile dell'adempimento di questa garanzia è la Werku Tools SA.

CONSULENZA TECNICA.

Werku® mette a disposizione dei propri clienti il suo ufficio tecnico per risolvere qualsiasi dubbio che possa sorgere sui suoi prodotti. Se desideri contattare il nostro team, invia un'e-mail a info@werku.com.

TECHNISCHE EIGENSCHAPPEN.

Laadvermogen ..... 900 kg
Paneel meeting capaciteit ..... 488x122 cm
Hoogte ..... 123 cm
Platform maatregelen ..... 106x32 cm
Wielen diameter ..... 12,5 cm
Netto gewicht ..... 33 kg

PICTOGRAMMEN.

Lees instructiehandleiding

Maximale laadvermogen

Ga niet op het platform

Draag oogbescherming

Draag voetbeschermers

Draag hoofdbescherming

Draag handbescherming

VVEILIGHEIDSINSTRUCTIES.

Lees alle beveiligingswaarschuwingen en alle instructies. Het niet opvolgen van alle hieronder vermelde waarschuwingen en instructies kan leiden tot ernstige letsels. Bewaar alle waarschuwingen en voorschriften voor toekomstig gebruik. Ongevallen kunnen meestal worden voorkomen door erkenning van een potentiëele gevaarlijke situatie voordat deze plaatsvindt en door het observeren van de juiste veiligheidsprocedures. Deze panneel-plaat trolley niet gebruiken voor andere toepassingen dan die in deze handleiding zijn gespecificeerd.

VEILIGHEID OP DE WERKOMGEVING.

Houw de werkomgeving schoon en goed verlicht. Een rommelige of onverlichte werkomgeving kan ongevallen verrichten. Gebruik deze panneel-plaat trolley niet in explosieve omgevingen, zoals in de aanwezigheid van brandbare vloeistoffen, gassen of stoffen. Houw kinderen en nieuwsgierigen uit be buurt tijdens het gebruiken van deze panneel-plaat trolley. Afleidingen kunnen controleverlies veroorzaken.

PERSOONLIJKE VEILIGHEID.

Blijf alert, let op wat u doet en gebruik uw gezond verstand bij het bedienen van deze panneel-plaat trolley. Gebruik deze panneel-plaat trolley niet als u moe of onder invloed bent van drugs, alcohol of medicijnen. Een moment van onoplettendheid bij het gebruik van deze panneel-plaat trolley kan ernstige persoonlijke schade veroorzaken.

GEBRUIK PBM'S.

Gebruik een beschermingsbril volgens EN166. Gebruik een beschermingshelm volgens EN397. Gebruik beschermingshandschoenen volgens EN388 (minimale niveaus 2). Gebruik beschermingsschoenen volgens EN ISO 20345:2011 (minimaal niveau SB). Indien vereist door de aard van het werk, gebruik andere precieze PBM's.

NIET OP DE TENEN WERKEN.

Houw de voeten goed op de grond en blijf in ieder moment in evenwicht. Dit vergemogelijkt een betere controle van de paneels in onverwachte situaties.

DRAAG GESCHIKTE KLEDING.

Draag geen losse kleding of sieraden. Houw uw haar, kleding en handschoenen uit de buurt van bewegende delen. Losse kleding, sieraden en lange haren kunnen door bewegende delen worden opgenomen.

OPSLAG.

De panneel-plaat trolley die niet in gebruik is moet worden opgelagen buiten het bereik van kinderen en mag niet worden gebruikt door personen zonder ervaring of door mensen die deze instructies niet kennen. De panneel-plaat trolley is gevaarlijk in de handen van onervaren gebruikers.

ONDERHOUD.

Controleer of bewegende delen niet los zitten of vastgelopen zijn, of er geen gebroken onderdelen of andere omstandigheden zijn die de werking van de panneel-plaat trolley kan beïnvloeden. Het gebruik van de panneel-plaat trolley voor andere dan de voorziene toepassingen kan tot gevaarlijke situaties leiden. Laat de panneel-plaat trolley controleren en repareren door een officiële Werku® reparatieservice en gebruik alleen originele vervangingsonderdelen. Dit zal de veiligheid van de panneel-plaat trolley in stand houden.

VOORDAT U BEGINT.

Zorg ervoor dat alle schroeven in de panneel-plaat trolley perfect zijn vastgedraaid. Zorg ervoor dat de eventuele geïnstalleerde accessoires perfect aangebracht zijn en op zijin platas zitten. Voordat u de panneel-plaat trolley gebruikt, zorg ervoor dat u stevig staat. Controleer of er niemand onder de de panneel-plaat trolley influentiezone staat indien

u in de hoogte werkt. Houw uw handen uit de buurt van alle bewegende delen van de panneel-plaat trolley. Controleer of alle onderdelen perfect zijn gemonteerd. Controleer of de kabel in goede staat is. Vervang deze bij de kleinste afwijking in het uiterlijk: geplet, afgeknepen, draad gebroken. Controleer of alle schroeven goed vast zitten. Controleer of de retourveren en de kabel in goede staat zijn en vervang deze bij slijtage. Controleer of de lier goed werkt (de lading moet in positie blijven als de rem wordt vrijgegeven). Controleer de werking voordat u het apparaat weer gebruikt.

VEILIGHEIDSMAATREGELEN.
Controleer voor elk gebruik op beschadigde onderdelen. Controleer zorgvuldig of de panneel-plaat trolley goed werkt en de beoogde functie uitvoert. Vervang beschadigde of versleten onderdelen. Gebruik de panneel-plaat trolley nooit met een beschadigd onderdeel. Inspecteer de panneel-plaat trolley voor een goede werkconditie voorafgaand aan opslag en vóór hergebruik. Overschrijd het nominale laadvermogen niet. De belasting moet gelijkmatig op het platform worden verdeeld om stabiliteit te garanderen. Werk altijd op een vlakke ondergrond. Wees voorzichtig bij het verplaatsen van de geladen panneel-plaat trolley. Vermijd obstructies en vloerdefecten. Niet gebruiken om mensen of dieren te vervoeren.

BESCHRIJVING VAN HET PRODUCT.
De panneel-plaat trolley dient voor het transport van alle soorten panelen, plaaten en planken. Raadpleeg voor gebruik dit plan om vertrouwd te raken met de panneel-plaat trolley.

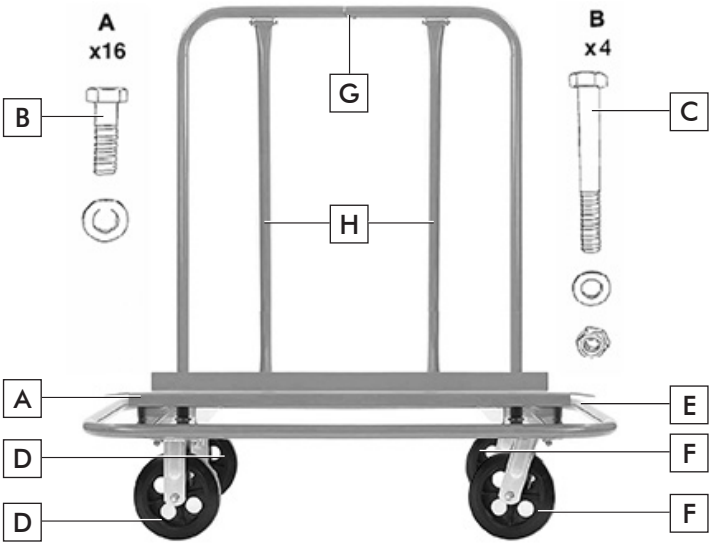

A. Platform.
B. Schroevenset A.
C. Schroevenset B.
D. Vaste wielen.
E. Externe buis.
F. Zwenkwielen.
G. Handvatbuis / Paneel-plaat steun.
H. Handvat steunbuis.

GEBRUIKSAANWIJZING.
Voor het starten van de panneel-plaat trolley, raden wij u aan zorgvuldig alle aangegeven instructies te lezen. Respecteer alle voorschriften met betrekking tot de preventie van ongevallen, gezondheids- en veiligheidsrichtlijnen, wetten en toepasselijke beperkingen voor werkplekken. De panneel-plaat trolley mag alleen worden gebruikt door personen die geïnstrueerd zijn in het gebruik ervan en uitsluitend voor de doeleinden waarvoor deze is ontworpen.

MONTAGE INSTRUCTIES.
Pak alle componenten uit op een vlak oppervlak. U zult twee verschillende soorten wielen vinden; twee draaibare en twee vaste. Bevestig de wielen aan de basis van de panneel-plaat trolley met behulp van schroefset A (1). Het wordt aanbevolen om de twee zwenkwielen aan een kant te monteren, omdat dit u de best mogelijke opties voor mobiliteit biedt (2). Steek de handgreepstructuur in de gaten in de panneel-plaat trolley en zet deze vast met schroefset B (3). Zorg ervoor dat alle schroeven zijn vastgedraaid en dat de panneel-plaat trolley klaar is voor gebruik.

GEBRUIKSINSTRUCTIES.
Plaats de panneel-plaat trolley gelijkmatig op de vloer. Plaats het object in het midden van de carrosserie van de panneel-plaat trolley en duw vervolgens het frame iets naar voren (4).

ONDERHOUD.
De panneel-plaat trolley is ontworpen voor een lange levensduur met een minimum aan onderhoud. Optimaal gebruik hangt af van de juiste verzorging en regelmatige reiniging van de panneel-plaat trolley. De panneel-plaat trolley kan na elk gebruik effectief worden gereinigd met behulp van perslucht. Als er geen perslucht beschikbaar is, gebruik dan een borstel om stof van de panneel-plaat trolley te verwijderen. Sommige reinigings- en oplosmiddelen kunnen schade verrichten aan de kunststof onderdelen,

onder deze zijn benzine, tetrachloorkoolstof, chloor houdende schoonmaakmiddelen, ammoniak en huishoudelijke schoonmaakmiddelen die ammoniak bevatten. Gebruik geen van deze om de panneel-plaat trolley schoon te maken.

GARANTIE EN TECHNISCHE SERVICE.

Werku® biedt een garantie aan die de reparatie van alle geconstateerde gebreken die te wijten aan fouten in het materiaal of de fabricage dekt. Om deze dekking effectief te zijn is het noodzakelijk dat de gebreken verschijnen binnen de geldigheidsduur. De consument heeft recht op gratis reparatie van alle defecten (verzendkosten, arbeidskosten en materialen inbegrepen) hetzij via de reparatie of door vervanging (eventueel met een nieuwer model). In ieder geval accepteert Werku® geen vervangingen als deze kosten onevenredig in vergelijking met de reparatiekosten. Deze garantie doet geen afbreuk aan de consumentenrechten die zijn vastgelegd in Europese of nationale wetgeving. Deze garantie is geldig gedurende 3 jaar. The geldigheidsduur begint op de datum van aankoop van de eerste consument. Deze datum wordt getoond op de factuur of aankoopbon. Alle claims die voortvloeien uit deze garantie moeten aan de Werku distributeur of aan de Werku® Technische Dienst worden voorgelegd. Hiervoor moet u deze garantie correct ingevuld en gestempeld by de distributeur presenteren, samen met de factuur of kassabon. Voor welke informatie ook over deze garantie, kunt U contact opnemen met de Technische Dienst op het telefoonnummer +34 981 648 119, of per e-mail op info@werku.com. Deze garantie geldt niet voor defecten veroorzaakt door onderdelen die versleten zijn door gebruik en andere vormen van natuurlijke slijtage, defecten veroorzaakt door het niet opvolgen van de instructies voor het gebruik, bij toepassingen waarvoor dit product niet bestemd is, voor afwijkende omgevingsfactoren, overbelasting of onzorgvuldig onderhoud of reiniging, voor gebreken veroorzaakt door het gebruik van onderdelen, accessoires of vervangingen die niet origineel Werku® onderdelen zijn, indien dit product geheel of gedeeltelijk gedemonteerd, aangepast of gerepareerd is door iemand verschillend van de Technische Dienst, bij minimale en irrelevante onregelmatigheden die het normale gebruik niet beinvloeden. Reparaties en vervangingen verlengen of vernieuwen de geldigheidsduur van deze garantie niet. De vervangen onderdelen worden eigendom van Werku®. Indien de koper dit product naar de Technische Dienst stuurt en deze niet voldoet aan de voorwaarden van deze garantie, zijn alle onkosten en transport risico's voor de koper. Deze garantie is alleen geldig op het grondgebied van de Europese Unie. Het bedrijf dat verantwoordelijk is voor de naleving van deze garantie is Werku Tools SA.

TECHNISCH ADVIES.

De technische afdeling van Werku® staat tot uw beschikking om eventuele vragen op te lossen die u mocht hebben met betrekking tot zijn producten. Als u contact wilt opnemen met ons team, stuur dan een e-mail naar info@werku.com.

CARACTERÍSTICAS TÉCNICAS.

Capacidade carga ..... 900 kg
Capacidade tamanho painel ..... 488x122 cm
Altura ..... 123 cm
Medidas plataforma ..... 106x32 cm
Diâmetro rodas ..... 12,5 cm
Peso líquido ..... 33 kg

PICTOGRAMAS.

Ler manual de instruções

Capacidade carga máxima

Não suba na plataforma

Usar proteção ocular

Usar proteção para os pés

Usar proteção para a cabeça

Usar proteção para as mãos

INSTRUÇÕES SEGURANÇA.

Leia todos os avisos de segurança e todas as instruções. Não seguir todas as advertências e as instruções listadas abaixo pode resultar em ferimentos graves. Manter todos os avisos e as instruções para referência futura. Os acidentes poderan evitar-se em muitos casos dando-se conta de uma situação perigosa antes de que se produza, e observando fielmente os procedimentos de segurança apropriados. Não utilize nunca este carro painéis-placas para aplicações que não sejam as especificadas neste manual.

SEGURANÇA DO ÁREA DE TRABALHO.

Manter a área de trabalho limpa e bem iluminada. As áreas desorganizadas e escuras provocam acidentes. Não opere este carro painéis-placas em atmosferas explosivas, como na presença de líquidos, gases ou poeiras inflamáveis. Manter longe do alcance das crianças e curiosos enquanto estiver operando este carro painéis-placas. As distracções podem fazer você perder o controle.

SEGURANÇA PESSOAL.

Esteja alerta, observe o que está fazendo e use o bom senso ao operar este carro painéis-placas. Não use este carro painéis-placas quando estiver cansado ou sob a influência de drogas, álcool ou medicamentos. Um momento de desatenção enquanto opera este carro painéis-placas pode causar ferimentos graves.

USE EPIS.

Use óculos protetores según EN166. Use capacetes protetores según EN397. Use luvas de proteção según EN388 (níveis mínimos 2). Use calçados de proteção según EN ISO 20345: 2011 (nível mínimo SB). Se o tipo de trabalho a realizar assim o exigir, utilize outros EPIs específicos.

NÃO TRABALHE DE PUNTILHAS.

Mantenha seus pés no chão e equilíbrio em todos os momentos. Isso permite melhor controle dos painéis em situações inesperadas.

USAR ROUPA APROPRIADA.

Não use roupas folgadas ou jóias. Manter o cabelo, roupas e luvas longe das peças móveis. Roupas folgadas, jóias ou cabelos longos podem ser agarradas por partes.

ARMAZENAGEM.

Guarde o carro painéis-placas fora do alcance das crianças e não permitir o manuseamento do carro painéis-placas para as pessoas não familiarizadas com o carro painéis-placas ou com estas instruções. Este carro painéis-placas é perigoso nas mãos de utilizadores inexperientes.

MANUTENÇÃO.

Verifique as partes móveis de desalinhamento, não há peças quebradas ou outras condições que podem afectar o funcionamento do carro painéis-placas. O uso do carro painéis-placas para outras aplicações que não foron previstas, pode resultar em uma situação perigosa. Verifique o carro painéis-placas reparado por um serviço oficial de reparação Werku® usando peças de substituição idênticas. Isso irá garantir a segurança do carro painéis-placas seja mantida.

ANTES COMEÇAR A TRABALHAR.

Verifique se os parafusos do carro painéis-placas estão todos perfeitamente apertados. Certifique-se que os possíveis acessórios instalados están perfeitamente assentes na posição correcta. Certifique-se que se encontra firmemente apoiado. Certifique-se que não há ninguém debaixo da zona de influência do carro painéis-placas quando levar a cabo trabalhos em zonas elevadas. Afaste as mãos das partes em movimento do carro painéis-placas. Verifique se todos os elementos estão montados corretamente. Verifique o bom estado do cabo. Não hesite em mudá-lo se aparecer o menor defeito de aparência: esmagamento, fixação, quebra de linha. Verifique o aperto das porcas. Verifique o bom estado as molas de

recuperação e de cabo e substituí-las em caso de desgaste. Verifique a operação correta do torno (a carga deve permanecer na posição se o freio for liberado). Ele executa uma verificação funcional antes de qualquer novo uso.

PRECAUÇÕES SEGURANÇA.
Revise as peças danadas antes da cada uso. Comprove cuidadosamente se o carro painéis-placas funciona corretamente para realizar a sua função prevista. Substitua as peças danadas ou gastadas imediatamente. Nunca opere o carro painéis-placas com uma peça danada. Inspecione se o carro painéis-placas está em boas condições de trabalho antes do seu armazenamento e antes de voltar ao utilizar. Não exceda a capacidade de carga nominal. A carga deve se distribuir uniformemente na plataforma para assegurar a sua estabilidade. Sempre trabalhe em uma superfície nivelada. Tenha precaução ao mover o carro painéis-placas carregado. Evite obstruções e defeitos no andar. Não o use para transportar pessoas ou animais.

DESCRIÇÃO DO PRODUTO.
O carro painéis-placas é para transportar todo tipo de painéis, placas e tabelas. Observe este esquema para se familiarizar com o carro painéis-placas antes de o utilizar.

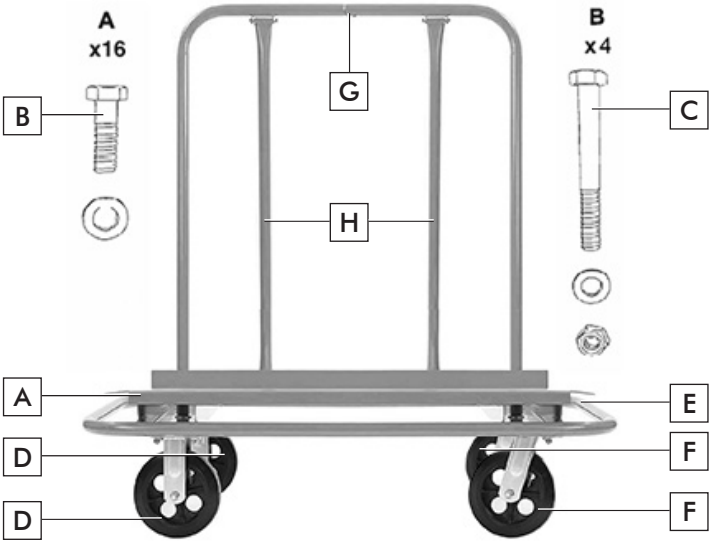

A. Plataforma.
B. Jogo parafusos A.
C. Jogo parafusos B.
D. Rodas fixas.
E. Tubo externo.
F. Rodas giratórias.
G. Tubo asa / Suporte painéis-placas.
H. Tubo suporte asa.

INSTRUÇÕES DE USO.
Antes de colocar o carro painéis-placas em funcionamento, aconselhamos a ler completa e minuciosamente todas as instruções que se indicam. Ainda assim, deverá ter em conta as normas para a prevenção de acidentes, os regulamentos e as directivas, as leis e restrições vigentes para os centros de trabalho. O carro painéis-placas deve de ser utilizado unicamente por pessoas devidamente preparadas para a sua operação e exclusivamente de acordo com os fins previstos.

INSTRUÇÕES MONTAGEM.
Desembale todos os componentes em uma superfície plana. Encontrará dois tipos diferentes de rodas; duas giratórias e duas fixas. Aparafuse as rodas à base do carro painéis-placas utilizando o jogo de parafusos A (1). Recomenda-se que monte as duas rodas giratórias ao longo de um lado, já que isto brindar-lhe-á as melhores opções de mobilidade (2). Insira o conjunto da asa nos orifícios da plataforma e assegure com o jogo de parafusos B (3). Se assegure que todos os parafusos estejam bem apertados, então o carro painéis-placas estará pronto para o seu uso.

INSTRUÇÕES OPERAÇÃO.
Coloque o carro painéis-placas sobre uma superfície nivelada. Ponha o objeto no médio do corpo do carro painéis-placas e depois empurre o enquadramento ligeiramente (4).

MANUTENÇÃO.
O carro painéis-placas foi desenhado para funcionar durante muito tempo com o mínimo de manutenção. O funcionamento óptimo depende do bom cuidado do carro painéis-placas e de uma limpeza frequente. O carro painéis-placas deverá ser limpo de maneira eficaz mediante o uso de ar comprimido. Utilize sempre óculos protetores quando trabalhar com ar comprimido. Se não poder utilizar ar comprimido, retire as poeiras do carro painéis-placas com uma escova. Alguns produtos de limpeza e dissolventes danificam os componentes de plástico, entre os quais se destaca a gasolina, o tetraclorometano, os dissolventes de limpeza clorados, o amoníaco, os produtos de limpeza clorados, e os produtos de limpeza domésticos que contêm amoníaco. Não utilice nenhum dos produtos anteriormente mencionados para limpar o carro painéis-placas.

GARANTIA E SERVIZO TÉCNICO.

Werku® oferece uma garantía que cobre a reparação dos defeitos resultantes de erros nos materiais ou na fabricação. Para isso é imprescindível que os defeitos ocorram dentro do período de validade. O consumidor tem direito á reparação gratuita dos defeitos (custos de envio, mão de obra e materiais incluídos), optar pela reparação da escada defeituoso ou pela substituição (substituindo, se for necessário, por um modelo posterior). Em qualquer caso, a Werku® não aceitará substituições se representarem um custo desproporcional em comparação com o custo de reparo. Esta garantia não afeta os direitos do consumidor estabelecidos pelas leis europeias ou nacionais. O período de validade desta garantia é de 3 anos. O período de validade começa na data de aquisição pelo primeiro consumidor. Esta data está reflectida na factura ou ticket de compra. A reclamação em virtude desta garantia deve apresentar-se ao distribuidor da Werku® ou ao Serviço de Assistência Técnica da Werku®. Para isso é imprescindível apresentar esta garantia devidamente preenchida e selada pelo distribuidor, juntamente com a factura ou o ticket de compra. Para qualquer informação referente a esta garantia o comprador e/ou o distribuidor pode pôr-se em contacto com o Serviço de Assistência Técnica, através do telefone +34 981 648 119, ou por correio electrónico info@werku.com. Fican excluída desta garantia os defeitos que tenham sido causados por peças desgastadas pelo uso ou outro tipo de desgaste natural, os defeitos causados pela inobservância ou incumprimento das instruções de uso e funcionamento, ou de aplicações não conformes com o uso a que se destina este producto, ou de factores ambientais anormais, ou de sobrecarga, ou de manutenção ou limpeza inadequadas, defeitos causados pelo uso de acessórios, complementos ou peças de substituição que não sejam peças originais da Werku®, o producto total ou parcialmente desmontado, modificado ou reparado por pessoal alheio ao Serviço de Assistência Técnica o as irregularidades mínimas e irrelevantes para o uso e funcionamento adequado. As reparações e substituições não prolongam nem renovam o prazo de validade desta garantia. As peças substituídas passam a ser propiedade da Werku®. Se o comprador enviar o producto para o Serviço de Assistência Técnica, não cumprindo as condições desta garantia, as despesas e riscos de transporte correm a cargo do comprador. Esta garantia é válida dentro do território da União Europeia. A empresa responsável pelo cumprimento desta garantia é Werku Tools SA.

ASSESSORAMENTO TÉCNICO.

A Werku® põe a sua disposição seu departamento técnico para resolver qualquer dúvida que possa surgir sobre seus produtos. Em caso que deseje estabelecer contato com nossa equipe, remeta um correio eletrônico à direção info@werku.com.

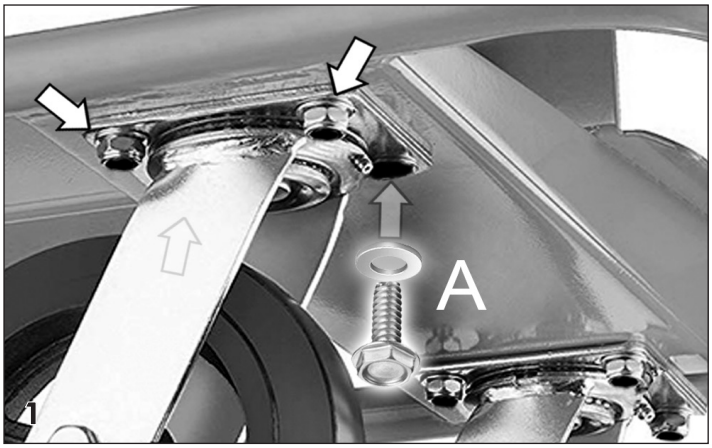
A
1

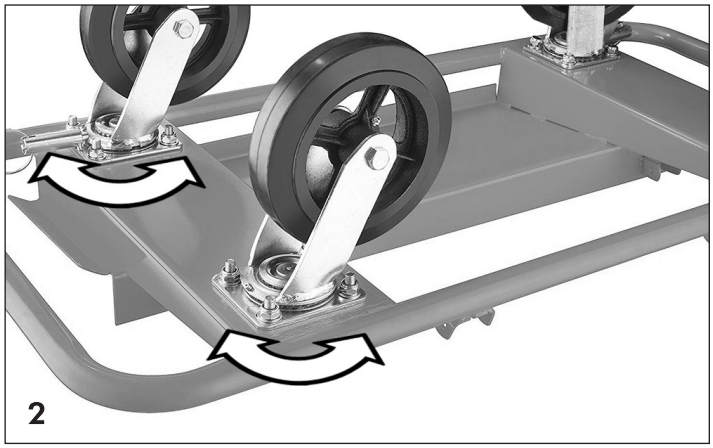
2

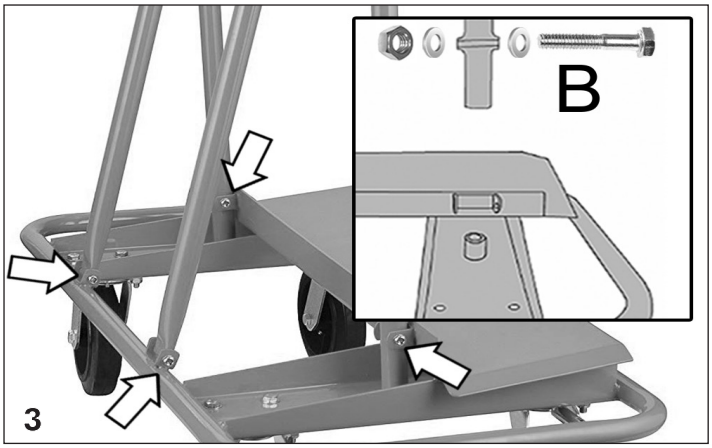
B
3

4

ENG Technical service under guarantee is only provided upon presentation of this signed and stamped document, together with the invoice or receipt.
ESP Servicio técnico en garantía solo es prestado previa presentación de este documento firmado y sellado, junto con la factura o recibo.
DEU Service unter Garantie wird nur versehen bei Vorlage dieses unterzeichneten und abgestempelten Dokument, zusammen mit der Rechnung oder Quittung.
FRA Service technique sous garantie est fournie uniquement sur présentation de ce document signé et tamponné, avec la facture ou le reçu.
ITA Servizio tecnico in garanzia viene fornito solo dietro presentazione di questo documento firmato e timbrato, insieme alla fattura o ricevuta.
NED Service onder garantie wordt alleen verstrekt op vertoon van deze getekende en gestempelde garantie, samen met de factuur of kassabon.
POR Serviço técnico em garantia só é prestado mediante a apresentação deste documento assinado e carimbado, juntamente com a fatura ou recibo.

ENG Purchase date
ESP Fecha compra
DEU Kaufdatum
FRA Date achat
ITA Data acquisto
NED Aankoopsdatum
POR Data compra

ENG Distributor stamp
ESP Sello distribuidor
DEU Vertrieber Stempel
FRA Tampon distributeur
ITA Timbro distributore
NED Dealer stempel
POR Carimbo distribuidor

WERKU®

Werku Tools SA
Polígono Industrial de Bergondo
Parroquia de Guísamo A8
15165 Bergondo - La Coruña
Spain

T +34 981 648 119
info@werku.com
www.werku.com