WERKU®

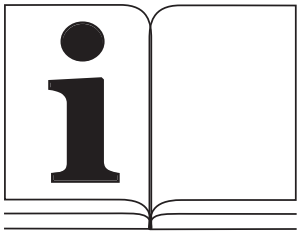

ENG ORIGINAL INSTRUCTIONS / FOAM GUN

ESP INSTRUCCIONES ORIGINALES / PISTOLA ESPUMA

DEU ORIGINALANLEITUNGEN / SCHAUMPISTOLE

FRA INSTRUCTIONS ORIGINALES / PISTOLET MOUSSE

ITA ISTRUZIONI ORIGINALI / PISTOLA SCHIUMA

NED ORIGINELE INSTRUCTIES / SCHUIMPISTOOL

POR INSTRUÇÕES ORIGINAIS / PISTOLA ESPUMA

TEFLON PTFE - **190** MM

WK501160

TECHNICAL CHARACTERISTICS.

Working pressure ..... 6-7 bar
Maximum pressure ..... 14 bar
Nozzle length ..... 190 mm
Net weight ..... 0.4 kg

PICTOGRAMS.


Read instruction manual


Wear eye protection


Wear mouth and nose protection

SAFETY INSTRUCTIONS.

Read all security warnings and all instructions. Failure to follow all warnings and instructions listed below may result in electrical shock, fire and/or serious injury. Keep all warnings and all instructions for future reference. Accidents can be avoided in many cases by recognizing a potentially hazardous situation before it occurs and by observing appropriate safety procedures. Do not use this foam gun for other applications than those specified in this manual.

WORK AREA SAFETY.

Keep work area clean and well lit. Cluttered and dark areas invite accidents. Do not handle pneumatic tools in explosive atmospheres, such as in the presence of flammable liquids, gases or dusts. Keep away from children and curious while operating a pneumatic tool. Distractions can cause you to lose control.

PERSONAL SAFETY.

Stay alert, watch what you are doing and use common sense when operating a pneumatic tool. Do not use a pneumatic tool while tired or under the influence of drugs, alcohol or medicines. A moment of inattention while operating pneumatic tools may cause damage serious personal.

USE PPE'S.

Use protection glasses according EN166. Use protection masks according EN149. If required by the type of work, use other precise PPE.

DO NOT WORK ON TIPTOES.

Keep your feet on the ground and balance at all times. This enables better control of the pneumatic tool in unexpected situations.

DRESS PROPERLY.

Do not wear loose clothing or jewelry. Keep your hair, clothing and gloves away from moving parts. Loose clothes, jewelry or long hair can be caught in moving parts. f there are devices for connecting means for extracting and collecting dust, make sure they are connected and properly used. The use of these devices can reduce dust related hazards.

STORAGE.

Store pneumatic tools out of reach of children and not allow the handling of pneumatic tools to people unfamiliar with the tools or these instructions. Pneumatic tools are dangerous in the hands of untrained users.

MAINTENANCE.

Check moving parts for misalignment or binding, there are no broken parts or other conditions that may affect the operation of pneumatic tools. Pneumatic tools are repaired before use when they are damaged. Many accidents are caused by poorly maintained pneumatic tools. Use pneumatic tools, accessories and tool tips, etc. according to these instructions and in the manner provided for the particular type of pneumatic tool, taking into account the conditions work and work to develop. The use of the pneumatic tool for applications other than those intended could result in a dangerous situation. Please check your pneumatic tool serviced by a Werku official repair service using only identical replacement parts. This will ensure the safety of the pneumatic tool is maintained.

CHECK CONDITION.

Make sure that all the screws in the foam gun are perfectly tightened. In cold climates or when the foam gun has not been used for a period, allow the foam gun to warm up by leaving it to run empty for a few minutes, to ensure that all internal components are perfectly lubricated. Make sure that the possible installed accessories are perfectly fitted in place.

BEFORE OPERATION.

Make sure that the foam gun is firmly supported before using. Check that no one is standing beneath you when using the foam gun in high areas. Keep your hands away from all moving parts of the foam gun.

DURING OPERATION.

Do not leave the foam gun operating without having it firmly fixed. Only turn it on when you are sure you have full control over it. Do not point the foam gun at anyone while in use. When operating the foam gun will produce vibrations. The screws may gradually come loose, and possibly cause faults or accidents. Keep your hands away from all moving parts of the foam gun.

AFTER OPERATION.

Do not touch the possible accessories installed in the foam gun after use. It may be hot and cause burns. Some materials worked with may contain chemicals or toxic components. Avoid inhaling these substances or allowing them to come into contact with your skin. Use PPE designed to prevent and protect against incidents of this kind.

PRODUCT DESCRIPTION.

Te foam gun has been designed to carry out jobs of inyecting foam by cartridges. Refer this plan to familiarize yourself with the foam gun before use.

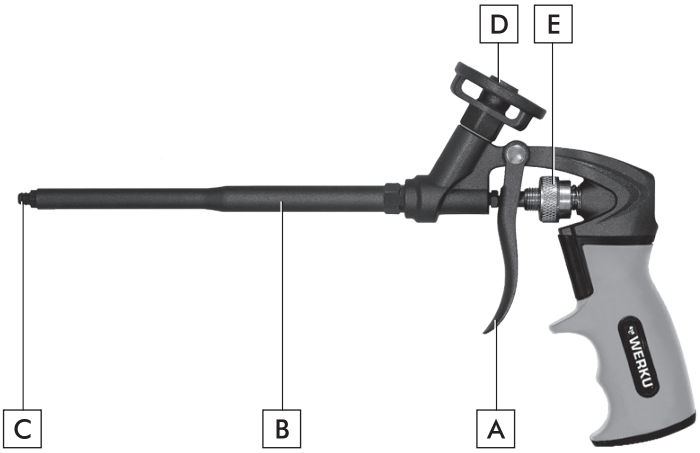

A. Trigger.
B. Tube.
C. Nozzle and extension tube holder.
D. Cartridge holder.
E. Flow control.

USE INSTRUCTIONS.

Before putting the foam gun into operation, it is advisable to read all the indicated instructions. Likewise, accident prevention rules, regulations and guidelines for work centres and current laws and restrictions must be taken into account. The foam gun must be used only by personnel who have been trained adequately in their handling, and only for the uses for which it has been designed.

CARTRIDGE INSERT.

Insert the cartridge in the top of the foam gun (1). Regulate the amount of foam injected using the flow control (2). To operate the foam gun, press the trigger (3). The desired foam speed and thickness is obtained depending on the pressure applied to the trigger. Remember that the foam is liquid when it emerges from the nozzle, and once dry its volume will expand by 20%. It is normal that after releasing the trigger, a small amount of foam continues to be released.

NOZZLE AND EXTENSION TUBE.

This foam gun includes 2 nozzles and 2 extension tubes. To use these, insert the corresponding nozzle or extension tube on the holder (C).

MAINTENANCE.

The foam gun has been designed for a long working life with minimum maintenance. Optimum use depends on correct care of the foam gun and regular cleaning. The foam gun may be cleaned effectively using compressed air. If compressed air is not available, use a brush to remove dust from the foam gun. Certain cleaning agents and solvents damage plastic parts, among them are gasoline, carbon tetrachloride, chlorinated cleaning solvents, ammonia and household cleaners containing ammonia. Do not use any of these to clean the foam gun.

IMPORTANT: CLEANING!

After using the foam gun, clean it with synthetic solvents. Remove the holder (C) from the tube, turning it anticlockwise (4). Clean the front of the foam gun with a dry rag, and the holder with acetone or solvent (5). Always clean before the foam hardens. Once both parts of the foam gun have been cleaned, join them back together (6). To reuse, first shake the cartridge.

ENVIRONMENT PROTECTION.

The materials and components that have been used to manufacture this product can be re-used and recycled. Werku is adhered to an Integrated Management System that is in charge of the correct elimination of the residues of this product. Do not eliminate this product with domestic residues. Werku offers to its clients a free collection service of these residues through any of its sale points, or in the collection points established by the Integrated Management System or in the recycling point of your locality.

WARRANTY AND TECHNICAL SERVICE.

Werku offers a warranty that covers the repair of all defects found due to faults in the materials or manufacture. For this cover to be effective it is necessary for these defects to appear within the validity period. The consumer is entitled to free repair of all defects (shipping costs, labour costs and materials included), either via the repair or by replacement (if necessary, with a later model). In any case, Werku will not accept replacements if these represent a disproportionate cost compared to the cost of repair. This warranty does not affect consumer's rights established by European or national laws. The validity period of this warranty is 3 years. The validity period starts on the date of purchase by the first consumer. This date is shown on the invoice or receipt of purchase. Any claims arising from this warranty must be presented to the Werku distributor or the Werku Technical Assistance Service. To do so you must present this warranty correctly completed and stamped by the distributor, together with the sales invoice or receipt. To require any information in relation to this warranty, the buyer and/or distributor may contact the Technical Assistance Service by telephone on +34 981 648 119, or by e-mail at info@werku.com. This warranty does not cover defects caused by parts that have worn out from use other types of natural wear, defects caused by failure to observe the instructions for use and operation, or for applications other than those for which this product is intended, abnormal environmental factors, overloading, or unsuitable maintenance or cleaning, faults caused by the use of spare parts, accessories or replacements that are not original Werku parts, if the product has been totally or partially disassembled, modified or repaired by personnel other than that of the Technical Assistance Service or minimum and irrelevant irregularities for suitable use or operation. Repairs and replacements will not extend or renew the validity period of this warranty. The replaced parts will become the property of Werku. If the buyer sends the product to the Technical Assistance Service, and it fails to comply with the conditions of this warranty, all expenses and transportation risks shall be paid by the buyer. This warranty is only valid within the territory of the European Union. The company responsible for the compliance of this warranty is Werku Tools SA.

TECHNICAL ADVICE.

The technical department of Werku is at your disposal to resolve any questions you may have regarding to its products. If you wish to contact our team, send an e-mail to info@werku.com.

AFTER USE, CLEAN INNER DUCTS TO PREVENT FOAM FROM DRYING INSIDE. FOAM GUNS WITH OBSTRUCTED DUCTS ARE OUT OF WARRANTY.

CARACTERÍSTICAS TÉCNICAS.

Presión trabajo ..... 6-7 bar
Presión máxima ..... 14 bar
Largo punta ..... 190 mm
Peso neto ..... 0.4 kg

PICTOGRAMAS.


Leer manual de instrucciones


Usar protección ocular


Usar protección en nariz y boca

INSTRUCCIONES SEGURIDAD.

Lea todas las advertencias de seguridad y todas las instrucciones. La no observación de todas las advertencias e instrucciones relacionadas a continuación puede dar como resultado un choque eléctrico, fuego y/o una lesión seria. Guarde todas las advertencias y todas las instrucciones para una referencia futura. Los accidentes podrán evitarse en muchos casos dándose cuenta de una situación peligrosa antes de que se produzca, y observando fielmente los procedimientos de seguridad apropiados. No utilice nunca esta pistola de espuma para aplicaciones que no sean las especificadas en este manual.

SEGURIDAD DEL AREA DE TRABAJO.

Mantenga el área de trabajo limpia y bien iluminada. Las áreas desordenadas y oscuras provocan accidentes. No maneje herramientas neumáticas en atmósferas explosivas, tales como en presencia de líquidos, gases o polvos inflamables. Mantenga alejados a los niños y curiosos mientras maneja una herramientas neumática. Las distracciones pueden causarle la pérdida del control.

SEGURIDAD PERSONAL.

Esté alerta, vigile lo que está haciendo y use el sentido común cuando maneje una herramientas neumática. No use una herramientas neumáticas cuando esté cansado o bajo la influencia de drogas, alcohol o medicamentos. Un momento de distracción mientras maneja herramientas neumáticas puede causar un daño personal serio.

USE EPIS.

Use gafas de protección según EN166. Use mascarilla de protección según EN149. Si el tipo de trabajo a realizar lo requiere, utilice otros EPIS precisos.

NO TRABAJE DE PUNTILLAS.

Mantenga los pies bien asentados sobre el suelo y conserve el equilibrio en todo momento. Esto permite un mejor control de la herramientas neumática en situaciones inesperadas.

VISTA ADECUADAMENTE.

No vista ropa suelta o joyas. Mantenga su pelo, su ropa y guantes alejados de las piezas en movimiento. La ropa suelta, las joyas o el pelo largo pueden ser cogidos en las piezas en movimiento. Si hay dispositivos para la conexión de medios de extracción y recogida de polvo, asegúrese de que éstos estén conectados y se usen correctamente. El uso de estos dispositivos puede reducir los riesgos relacionados con el polvo.

ALMACENAJE.

Almacene las herramientas neumáticas inactivas fuera del alcance de los niños y no permita el manejo de la herramienta a personas no familiarizadas con las herramientas neumáticas o con estas instrucciones. Las herramientas neumáticas son peligrosas en manos de usuarios no entrenados.

MANTENIMIENTO.

Compruebe que las partes móviles no estén desalineadas o trabadas, que no haya piezas rotas u otras condiciones que puedan afectar el funcionamiento de las herramientas neumáticas. Las herramientas neumáticas se reparan antes de su uso, cuando están dañadas. Muchos accidentes son causados por herramientas neumáticas pobremente mantenidas. Use la herramienta neumática y accesorios de acuerdo con estas instrucciones y de la manera prevista para el tipo particular de herramientas neumática, teniendo en cuenta las condiciones de trabajo y el trabajo a desarrollar. El uso de la herramientas neumáticas para aplicaciones diferentes de las previstas podría causar una situación de peligro. Haga revisar su herramientas neumática por un servicio oficial de reparación Werku usando solamente piezas de recambio idénticas. Esto garantizará que la seguridad de la herramientas neumática se mantiene.

VERIFICAR CONDICIÓN.
Revise que todos los tornillos de la pistola de espuma estén perfectamente apretados. En climas fríos o cuando la pistola de espuma haya estado sin uso durante largo tiempo, deje que la pistola de espuma se caliente un poco haciéndolo funcionar en vacío unos minutos para permitir una perfecta lubricación de los componentes internos. Asegúrese de que los posibles accesorios instalados están perfectamente asentados en su posición.

ANTES DEL FUNCIONAMIENTO.
Asegúrese siempre antes de utilizar la pistola de espuma que se encuentra firmemente apoyado. Compruebe que nadie se encuentra bajo la zona de influencia de la pistola de espuma cuando lleve a cabo trabajos en zonas elevadas. Aleje las manos de las partes en movimiento de la pistola de espuma.

DURANTE EL FUNCIONAMIENTO.
No deje la pistola de espuma funcionando sin tenerla bien sujeta. Hágala funcionar cuando esté seguro de que la tiene plenamente controlada. No apunte con la pistola de espuma a nadie durante su funcionamiento. Durante la operación, la pistola de espuma puede producir vibración. Los tornillos pueden ir aflojándose progresivamente pudiendo causar una avería o accidente. Aleje las manos de las partes en movimiento de la pistola de espuma.

DESPUÉS DEL FUNCIONAMIENTO.
No toque los accesorios instalados en la pistola de espuma tras su uso. Pueden estar muy calientes y causar una quemadura. Algunos materiales sobre los que se trabaja pueden contener químicos o componentes que pueden ser tóxicos. Tenga cuidado para prevenir la inhalación de estas sustancias o el contacto con la piel. Utilice los EPIs diseñados para prevenir y protegerse de dichas incidencias.

DESCRIPCIÓN PRODUCTO.
La pistola de espuma se ha diseñado para realizar trabajos de inyección de espuma por cartuchos. Observe este esquema para familiarizarse con la pistola de espuma antes de utilizarla.

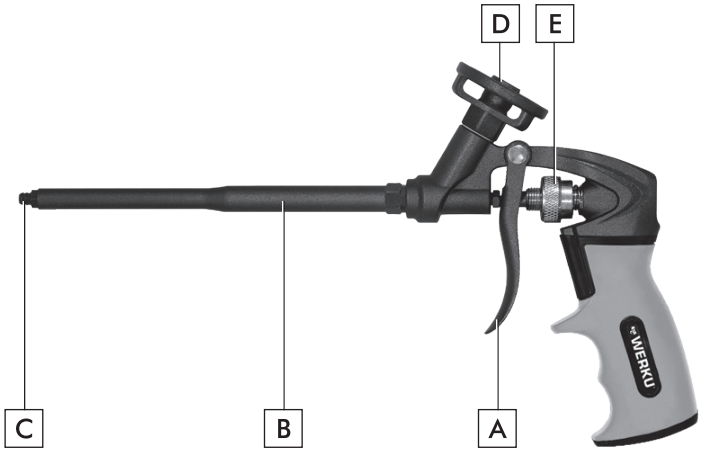

A. Gatillo.
B. Tubo.
C. Soporte boquilla y tubo extensión.
D. Soporte cartuchos.
E. Regulador fluido.

INSTRUCCIONES USO.
Antes de efectuar la puesta en marcha de la pistola de espuma, es aconsejable leer completa y minuciosamente todas las instrucciones que se indican. Así mismo, deberán de tenerse en cuenta las normas para la prevención de accidentes, los reglamentos y directivas para los centros de trabajo, y las leyes y restricciones vigentes. La pistola de espuma debe de ser utilizada únicamente por personas instruidas adecuadamente en su manejo y exclusivamente conforme a los fines previstos.

INSERCIÓN CARTUCHO.
Inserte el cartucho en la parte superior de la pistola de espuma (1). Regule con el regulador fluido la cantidad de espuma inyectada (2). Para accionar la pistola de espuma, presione el gatillo (3). En función de la presión ejercida en el gatillo y la velocidad de desplazamiento de la pistola de espuma se obtendrá el espesor de cordón de espuma deseado. Hay que tener presente que la espuma sale en estado liquido y que la expansión será del 20% una vez seco. Es normal que después de presionar el gatillo, continúe saliendo una pequeña cantidad de espuma.

BOQUILLA Y TUBO EXTENSIÓN.
Esta pistola de espuma de espuma incluye 2 boquillas y 2 tubos de extensión. Para utilizarlos, introduzca la boquilla o tubo de extensión correspondiente en el soporte (C).

MANTENIMIENTO.
La pistola de espuma ha sido diseñada para funcionar durante mucho tiempo con un mínimo mantenimiento. El funcionamiento óptimo depende del buen cuidado de la pistola de espuma y de una limpieza frecuente. La pistola de espuma debe limpiarse de manera eficaz utilizando aire comprimido. Si no puede utilizar aire comprimido, retire el polvo de la pistola de espuma con un cepillo. Algunos productos de limpieza y disolventes dañan los componentes de plástico, entre los cuales se encuentran la gasolina, el tetraclorometano, los disolventes de limpieza clorados, el amoníaco y los productos de limpieza domésticos que contienen amoníaco. No utilice ninguno de los productos mencionados para limpiar la pistola de espuma.

IMPORTANTE: LIMPIEZA!
Después de usar la pistola de espuma, límpiela con disolventes sintéticos. Retire el soporte (C) del tubo girándolo en sentido antihorario (4). Limpie la parte frontal de la pistola de espuma con un trapo seco y el soporte con acetona o disolvente (5). Limpie siempre antes de que la espuma se endurezca. Una vez limpias ambas partes de la pistola de espuma, vuelva a unirlas (6). Para reutilizar, antes agite el cartucho.

PROTECCIÓN MEDIO AMBIENTE.
Los materiales y componentes que han sido utilizados para fabricar este producto pueden ser reutilizados y reciclados. Werku está adherido a un Sistema Integrado de Gestión que se encarga de la correcta eliminación de los residuos de este producto. No elimine este producto en la basura doméstica. Werku ofrece a sus clientes un servicio gratuito de retirada de dichos residuos en cualquiera de sus puntos de venta, en los puntos de recogida establecidos por el Sistema Integrado de Gestión o en los puntos limpios de su localidad.

GARANTÍA Y SERVICIO TÉCNICO.
Werku ofrece una garantía que cubre la reparación de los defectos que se aprecian debido a fallos en los materiales o en la fabricación. Para ello es imprescindible que los defectos se produzcan dentro del periodo de validez. El consumidor tiene derecho a la reparación gratuita de los defectos (gastos de envío, mano de obra y materiales incluidos), bien mediante la reparación o mediante la sustitución (si es necesario por un modelo posterior). En todo caso, Werku no aceptará sustituciones si estos suponen un coste desproporcionado en comparación con el coste de reparación. Esta garantía no afecta los derechos del consumidor establecidos por leyes europeas o nacionales. El periodo de validez de esta garantía es de 3 años. El periodo de validez se inicia en la fecha de compra por el primer consumidor. Esta fecha se refleja en la factura o tique de compra. La reclamación en virtud de esta garantía debe de presentarse al distribuidor de Werku o al Servicio de Asistencia Técnica de Werku. Para ello es imprescindible presentar esta garantía debidamente cumplimentada y sellada por el distribuidor, junto con la factura o tique de compra. Para cualquier información referente a esta garantía el comprador y/o el distribuidor puede ponerse en contacto con el Servicio de Asistencia Técnica a través del teléfono +34 981 648 119, o mediante correo electrónico a info@werku.com. Quedan excluido de esta garantía los defectos que han sido causados por piezas desgastadas por el uso u otro tipo de desgaste natural, los defectos que han sido causados por inobservancia o incumplimiento de las instrucciones de uso y funcionamiento, o de aplicaciones no conformes con el uso al que se destina este producto, o de factores medioambientales anormales, o de sobrecarga, de mantenimiento o limpieza inadecuados, defectos que han sido causados por el uso de accesorios, complementos o repuestos que no son piezas originales Werku, si el producto ha sido total o parcialmente desmontado, modificado o reparado por personal ajeno al Servicio de Asistencia Técnica o las irregularidades mínimas e irrelevantes para el uso y funcionamiento adecuado. Las reparaciones y sustituciones no prolongan ni renuevan el plazo de validez de esta garantía. Las piezas sustituidas pasan a ser propiedad de Werku. Si el comprador remite el producto al Servicio de Asistencia Técnica, no cumpliendo con las condiciones de esta garantía, los gastos y riesgos del transporte corren a cargo del comprador. Esta garantía es válida dentro del territorio de la Unión Europea. La empresa responsable del cumplimiento de esta garantía es Werku Tools SA.

ASESORAMIENTO TÉCNICO.
Werku pone a su disposición su departamento técnico para resolver cualquier duda que pueda surgir sobre sus productos. En caso de que desee establecer contacto con nuestro equipo, remita un correo electrónico a la dirección info@werku.com.

DESPUÉS DE USAR, LIMPIAR LOS CONDUCTOS INTERIORES, PARA EVITAR QUE LA ESPUMA SE SEQUE DENTRO. PISTOLAS CON CONDUCTOS OBSTRUIDOS ESTÁN FUERA DE GARANTÍA.

TECHNISCHE DATEN.

Arbeitsdruck ..... 6-7 bar
Maximale Druck ..... 14 bar
Lange Spitze ..... 190 mm
Nettogewicht ..... 0.4 kg

PIKTOGRAMME.


Lesen Sie die Bedienungsanleitung


Augenschutz tragen


Tragen Sie Mund- und Nasenschutz

SICHERHEITSHINWEISE.

Lesen Sie alle Sicherheitshinweise und die gesamte Gebrauchsanleitung. Die Nichteinhaltung aller im Folgenden aufgeführten Sicherheitshinweise und der Gebrauchsanleitung kann zum Elektroschock, Brand und/oder schweren Verletzungen führen. Heben Sie alle Sicherheitshinweise und die gesamte Gebrauchsanleitung zum späteren Nachlesen auf. Unfälle können häufig vermieden werden, wenn man sich im Voraus der Gefährlichkeit einer Situation bewusst ist und die angemessenen Sicherheitsverfahren hundertprozentig einhält. Verwenden Sie diese Schaumpistole niemals zu anderen Zwecken, als zu den in dieser Anleitung aufgeführten.

EIN SICHERER ARBEITSPLATZ.

Der Arbeitsplatz muss sauber und gut beleuchtet sein. Unordentliche und dunkle Stellen verursachen Unfälle. Verwenden Sie pneumatisches Werkzeug niemals in einer explosionsfähigen Atmosphäre, wie in der Nähe von brennbaren Flüssigkeiten, Gasen und Stäuben. Wenn Sie mit einem pneumatischen Werkzeug arbeiten, müssen Kinder und Neugierige fern bleiben. Ablenkungen können dazu führen, dass Sie die Kontrolle über das Werkzeug verlieren.

PERSÖNLICHE SICHERHEIT.

Seien Sie aufmerksam, achten Sie auf das, was Sie gerade tun und setzen Sie Ihren gesunden Menschenverstand ein, wenn Sie mit einem pneumatischen Werkzeug arbeiten. Verwenden Sie kein pneumatisches Werkzeug, wenn Sie müde sind oder unter dem Einfluss von Drogen, Alkohol oder Medikamenten stehen. Ein Augenblick, in dem Sie abgelenkt sind, während Sie mit einem pneumatischen Werkzeug arbeiten, kann zu schweren Personenschäden führen.

PSA VERWENDEN.

Tragen Sie eine Schutzbrille gemäß der Norm EN166. Tragen Sie eine Schutzmaske gemäß der Norm EN149. Falls die Art der Arbeit, die Sie ausführen, dies erforderlich macht, verwenden Sie eine angemessene PSA.

NICHT AUF ZEHENSPITZEN STEHEND ARBEITEN.

Stehen Sie mit den Füßen fest auf dem Boden und achten Sie darauf, das Gleichgewicht nicht zu verlieren. So kontrollieren Sie in unvorhergesehenen Situationen das pneumatische Werkzeug besser.

ANGEMESSENE KLEIDUNG.

Tragen Sie weder lockere Kleidung noch Schmuck. Halten Sie Haare, Kleidung und Handschuhe von beweglichen Teilen fernLockere Kleidung, Schmuck und lange Haare können von den beweglichen Teilen eingeklemmt werden. Falls Anschlüsse für Entstaubungsvorrichtungen vorhanden sind, gewährleisten Sie, dass diese korrekt angeschlossen sind und richtig verwendet werden. Die Verwendung dieser Geräte kann Risiken im Zusammenhang mit Staub verringern.

LAGER.

Bewahren Sie die abgeschaltete Schaumpistole außerhalb der Reichweite von Kindern und Personen, die mit pneumatischen Werkzeugen und dieser Gebrauchsanleitung nicht vertraut sind, auf. Pneumatische Werkzeuge sind in den Händen ungeübter Benutzer gefährlich.

WARTUNG.

Stellen Sie sicher, dass die beweglichen Teile nicht falsch ausgerichtet oder verklemmt sind, dass es keine defekten Teile oder andere Bedingungen gibt, die das Funktionieren pneumatischer Werkzeuge beeinträchtigen könnten. Wenn ein pneumatisches Werkzeug beschädigt ist, muss es vor seiner Verwendung repariert werden. Viele Unfälle werden von schlecht gewarteten pneumatischen Werkzeugen verursacht. Benutzen Sie das pneumatische Werkzeug sowie dessen Zubehör gemäß dieser Gebrauchsanleitung und so, wie es für den jeweiligen Werkzeugtyp vorgesehen ist.

Berücksichtigen Sie die Arbeitsbedingungen und die Art der auszuführenden Arbeit. Eine zweckfremde Verwendung des pneumatischen Werkzeugs kann gefährlich sein. Lassen Sie Ihr pneumatisches Werkzeug von einem qualifizierten Reparaturdienst von Werku überprüfen und verwenden Sie nur Originalersatzteile. Das garantiert eine dauerhafte Sicherheit Ihres pneumatischen Werkzeugs.

ZUSTAND ÜBERPRÜFUNG.
Prüfen Sie, ob alle Schrauben der Schaumpistole fest angezogen sind. Bei kaltem Wetter oder wenn die Schaumpistole längere Zeit nicht benutzt worden ist, erwärmen Sie die Schaumpistole eine Weile, indem Sie sie einige Minuten lang leer laufen lassen. Das verbessert die Schmierung der internen Bauteile. Gewährleisten Sie, dass möglicherweise montiertes Zubehör fest an seiner Stelle sitzt.

VOR BETRIEB.
Vor Verwendung der Schaumpistole stellen Sie sicher, dass diese fest aufliegt. Achten Sie darauf, dass sich niemand unterhalb des Einflussbereiches der Schaumpistole befindet, wenn Sie in der Höhe arbeiten. Halten Sie die Hände fern von den beweglichen Teilen der Schaumpistole.

BEI BETRIEB.
Wenn die Schaumpistole nicht fest in den Händen liegt, lassen Sie sie ausgeschaltet. Nehmen Sie sie nur in Betrieb, wenn Sie sich sicher sind, dass Sie sie vollständig unter Kontrolle haben. Zielen Sie auf niemanden mit eingeschalteter Schaumpistole. Beim Arbeiten kann die Schaumpistole vibrieren. Die Schrauben können sich nach und nach lösen und eine Störung oder einen Unfall verursachen. Halten Sie die Hände von den beweglichen Teilen der Schaumpistole fern.

NACH BETRIEB.
Berühren Sie nach Gebrauch nicht das an der Schaumpistole angebrachte Zubehör. Es kann sehr heiß sein und Verbrennungen verursachen. Einige Materialien, mit denen gearbeitet wird, können toxische chemische Substanzen enthalten. Seien Sie vorsichtig und vermeiden Sie das Einatmen dieser Substanzen und den Hautkontakt damit. Verwenden Sie die PSA, um sich vor solchen Zwischenfällen zu schützen und diese zu vermeiden.

PRODUKTBESCHREIBUNG.
Die Schaumpistole wurde zum Einspritzen von Schaum aus Patronen entwickelt. Schauen Sie sich dieses Schema an, um sich mit der Schaumpistole vertraut zu machen, bevor Sie diese verwenden.

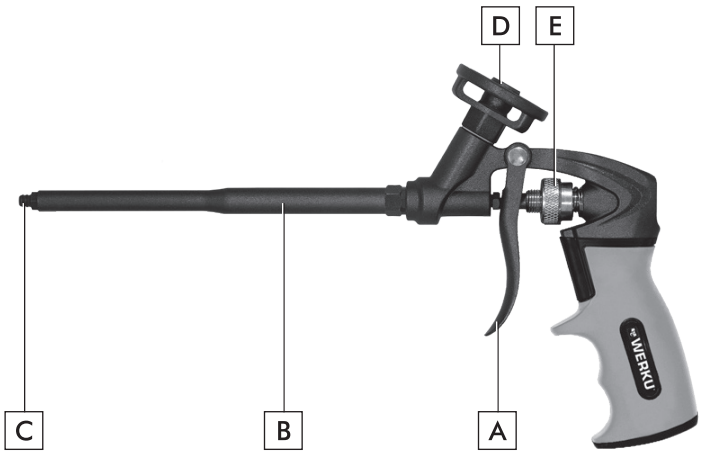

A. Auslöser.
B. Rohr.
C. Düse und Verlängerungerohr Halter.
D. Kartusche Halter.
E. Flussregler.

GEBRAUCHSANLEITUNG.
Vor Inbetriebnahme der Schaumpistole sollten Sie diese Gebrauchsanleitung vollständig und aufmerksam lesen. Außerdem müssen Sie die Vorschriften zur Verhütung von Arbeitsunfällen, die Betriebsvorschriften und die geltenden Gesetze und Einschränkungen beachten. Die Schaumpistole darf ausschließlich von Personen, die angemessen in ihre Handhabung eingewiesen wurden, und nur zu den vorgesehenen Zwecken, verwendet werden.

KARTUSCHE EINSETZEN.
Setzen Sie der Kartusche an der Oberseite der Schaumpistole ein (1). Regulieren Sie mit dem Flussregler die Menge des einzuspritzenden Schaums (2). Betätigen Sie den Auslöser zur Inbetriebnahme der Schaumpistole (3). Die gewünschte Stärke der Schaumwulst hängt von dem auf den Auslöser ausgeübten Druck und der Geschwindigkeit, mit der die Schaumpistole über das Arbeitsmaterial geführt wird, ab. Berücksichtigen Sie, dass der Schaum in flüssigem Zustand austritt und sich beim Trocknen um 20% ausdehnt. Es ist normal, dass nach Betätigung der Auslöser noch eine kleine Menge Schaum austritt.

DÜSE UND VERLÄNGERUNGSROHR.
Diese Schaumpistole enthält 2 Düsen und 2 Verlängerungsrohre. Um diese zu verwenden, stecken Sie die entsprechende Düse oder Verlängerungsrohr in der Halter (C).

INSTANDHALTUNG UND WARTUNG.
Die Schaumpistole wurde entwickelt, um wartungsfrei über einen langen Zeitraum zu funktionieren. Der optimale Betrieb hängt von der guten Pflege und einer häufigen Reinigung ab. Die Schaumpistole muss gründlich mit Druckluft gereinigt werden. Wenn Sie keine Druckluft verwenden können, entfernen Sie den Staub mit einer Bürste. Einige Reinigungs- und Lösungsmittel beschädigen die Kunststoffkomponenten, beispielsweise Benzin, Tetrachlormethan, Lösungsmittel auf Chlorbasis, Amoniak und amoniakhaltige Haushaltsreiniger. Verwenden Sie zur Reinigung der Schaumpistole keines der genannten Mittel.

WICHTIG: REINIGUNG!
Reinigen Sie die Schaumpistole nach dem Gebrauch mit synthetischen Lösungsmitteln. Entfernen Sie die Halterung (C) vom Rohr, indem Sie sie gegen den Uhrzeigersinn drehen (4). Reinigen Sie die Vorderseite der Schaumpistole mit einem trockenen Tuch und die Halterung mit Aceton oder Lösungsmittel (5). Reinigen Sie immer, bevor der Schaum aushärtet. Nachdem beide Teile der Schaumpistole gereinigt wurden, befestigen Sie diese wieder (6). Um die Kartusche wiederzuverwenden, schütteln Sie sie zunächst.

UMWELTSCHUTZ.
Die Materialien und Bauteile, die für die Herstellung dieses Produkts verwendet wurden, können recycelt und wiederverwertet werden. Werku arbeitet mit einem Integrierten Abfallbewirtschaftungssystem, das die korrekte Entsorgung der Rückstände dieses Produkts abwickelt. Werfen Sie dieses Produkt nicht in den Haushaltsmüll. Werku bietet seinen Kunden einen kostenlosen Service, um diese Rückstände von einer der Verkaufsstellen, den vom Integrierten Abfallbewirtschaftungssystem eingerichteten Sammelstellen oder den Abfallsammelstellen Ihrer Gemeinde abzuholen.

GARANTIE UND KUNDENSERVICE.
Werku bietet eine Garantie der die Reparatur von Mängeln aufgrund von Material- oder Fabrikationsfehlern umfasst. Damit diese Garantie gewährleistet wird, müssen diese Mängel innerhalb des Gültigkeitszeitraums auftreten. Der Verbraucher hat das Recht auf kostenlose Reparatur von Mängeln (einschl. Versand-, Verarbeitungs- oder Materialkosten), entweder durch Reparatur oder durch Ersatz (falls erforderlich, durch ein späteres Modell). In jedem Fall akzeptiert Werku keinen Ersatz, wenn dieser einen unverhältnismäßigen Aufwand im Vergleich zu den Reparaturkosten darstellt. Diese Garantie berührt nicht die Rechte des Verbrauchers, die durch europäische oder nationale Gesetze festgelegt sind. Der Gültigkeitszeitraum dieser Garantie beträgt 3 Jahre. Der Gültigkeitszeitraum beginnt ab dem Datum des Kaufes durch den erstmaligen Verbraucher. Dieses Datum ist auf der Rechnung oder dem Kaufbeleg enthalten. Eine Reklamation im Zusammenhang mit dieser Garantie muss dem Werku Händler oder Werku Kundenservice vorgelegt werden. Hierzu muss diese Garantie ordnungsgemäß ausgefüllt, vom Händler gestempelt und zusammen mit der Rechnung oder dem Kaufbeleg vorgelegt werden. Für weitere Informationen zu dieser Garantie können sich der Käufer oder der Händler telefonisch über +34 981 648 119 oder über E-Mail an info@werku.com mit dem Kundenservice in Verbindung setzen. Ausgenommen von dieser Garantie sind Mängel, die infolge von verschlissenen Teilen durch den Gebrauch oder eine andere Art von natürlichem Verschleiß verursacht wurden, Mängel aufgrund von Unaufmerksamkeit oder Nichtbefolgung der Bedienungsanleitung und unsachgemäßem Betrieb, eine Benutzung, die nicht dem Gebrauch entspricht, für den das Produkt bestimmt ist, ungewöhnliche Umweltfaktoren, Überlastung, unangemessene Wartung oder Reinigung, Mängel aufgrund der Verwendung von Zubehör, Ergänzungen oder Ersatzteilen, die keine Originalteile von Werku sind, wenn das Produkt durch Personal, das nicht zum Kundenservice gehört, ganz oder teilweise auseinander montiert, verändert oder repariert wurde oder kleine und für den Gebrauch und ordnungsgemäßen Betrieb unwesentliche Unregelmäßigkeiten. Durch Reparaturen und Ersatz wird der Gültigkeitszeitraum für diese Garantie weder verlängert noch neu festgelegt. Ersetzte Teile gehen in das Eigentum von Werku über. Wenn der Käufer das Produkt an den Kundenservice zurückgibt und dabei nicht die Bedingungen dieser Garantie erfüllt, gehen die Kosten und Gefahren zu Lasten des Käufers. Diese Garantie gilt auf dem Gebiet der Europäischen Union.

Das für die Erfüllung der Garantie verantwortliche Unternehmen ist Werku Tools SA.

TECHNISCHE BERATUNG.
Werku stellt Ihnen seine technische Abteilung zur Verfügung, damit Sie alle Fragen, die zu unseren Produkten auftreten könnten, klären können. Wenn Sie sich mit unserem Team in Verbindung setzten möchten, senden Sie eine E-Mail an folgende Adresse: info@werku.com.

NACH DEM GEBRAUCH, DIE INNEREN KANÄLE REINIGEN, UM ZU VERHINDERN DASS DER SCHAUM INNERHALB AUSTROCKNET. FÜR PISTOLEN MIT VERSTOPFTEN KANÄLEN IST DIE GARANTIE AUSGESCHLOSSEN.

CARACTÉRISTIQUES TECHNIQUES.

Pression travail ..... 6-7 bar
Pression maximale ..... 14 bar
Embout long ..... 190 mm
Poids net ..... 0.4 kg

PICTOGRAMMES.


Lire manuel d'instructions


Porter protection oculaire


Porter protection du nez et bouche

CONSIGNES SÉCURITÉ.

Veuillez lire toutes les consignes de sécurité et tous les avertissements. Le non respect de l'ensemble des avertissements et des consignes figurant ci-dessous peut être la cause d'un choc électrique, d'un incendie et/ou de blessures graves. Conservez tous les avertissements et toutes les consignes pour vous y référer ultérieurement. Les accidents peuvent dans de nombreux cas être évités en identifiant les situations dangereuses avant qu'un accident ne se produise et en respectant fidèlement les procédures de sécurité adéquates. N'utilisez jamais ce pistolet pour mousse dans les cas non spécifiés dans ce manuel.

SÉCURITÉ ZONE TRAVAIL.

Conservez la zone de travail rangée et bien éclairée. Les zones mal rangées et mal éclairées sont sources d'accidents. Ne manipulez pas d'outils pneumatiques dans des environnements explosifs comme en présence de liquides, de gaz ou de poussières inflammables. Maintenez les enfants et les curieux éloignés pendant que vous manipulez un outil pneumatique. Les distractions peuvent être sources d'une perte de contrôle.

SÉCURITÉ PERSONNELLE.

Soyez vigilant et attentif à ce que vous faites et faites appel à votre bon sens quand vous manipulez un outil pneumatique. N'utilisez pas d'outil pneumatique si vous êtes fatigué ou sous l'influence de drogues, d'alcool ou de médicaments. Un moment de distraction pendant que vous manipulez des outils pneumatiques peut vous causer de graves blessures corporelles.

UTILISEZ DES EPI.

Utilisez des lunettes de protection conformes à EN166. Utilisez un masque de protection conforme à EN149. Si le type de travail à effectuer le requiert, utilisez d'autres équipements de protection individuelle.

NE TRAVAILLEZ PAS SUR LA POINTE DES PIEDS.

Maintenez vos pieds bien à plat sur le sol et conservez votre équilibre à tout moment. Cela vous permettra de mieux contrôler l'outil pneumatique en cas d'imprévu.

HABILLEZ-VOUS EN CONSÉQUENCE.

Ne portez pas de vêtements flottants ou des bijoux. Éloignez vos cheveux, vos vêtements et vos gants des pièces en mouvement. Les vêtements flottants, les bijoux ou les cheveux longs peuvent être pris dans les pièces en mouvement. S'il existe des dispositifs pour la connexion de moyens d'extraction et de ramassage de la poussière, assurez-vous qu'ils soient branchés et qu'ils fonctionnent correctement. L'utilisation de ces dispositifs peut réduire les risques liés à la poussière.

ESPACE RANGEMENT.

Rangez les outils pneumatiques inutilisés hors de portée des enfants et n'autorisez pas leur maniement par des personnes non familiarisées avec ce type d'outils ou méconnaissant les consignes de sécurité. Les outils pneumatiques sont dangereux entre les mains d'utilisateurs non avertis.

ENTRETIEN.

Vérifiez que les parties mobiles ne sont pas désalignées ou entravées, qu'il n'y a pas de pièces cassées ou d'autres conditions qui peuvent affecter le fonctionnement des outils pneumatiques. Les outils pneumatiques doivent être réparés avant leur utilisation quand ils sont endommagés. De nombreux accidents sont causés par des outils pneumatiques mal entretenus. Utilisez ces outils pneumatiques et leurs accessoires en respectant ces instructions et le mode d'utilisation prévu pour chaque type d'outils pneumatiques, en tenant compte des conditions de travail et de la tâche à effectuer. L'utilisation de l'outil pneumatique à des fins autres que celles spécifiées pourrait provoquer une situation de danger. Faites réviser vos outils pneumatiques par un service officiel de réparation Werku en utilisant uniquement des piè-

ces de rechange identiques. C'est une garantie de sécurité pour votre outil.

VÉRIFICATION ÉTAT.
Vérifiez que toutes les vis du pistolet pour mousse sont parfaitement bien serrées. Sous des climats froids ou quand le pistolet pour mousse n'a pas été utilisé depuis longtemps, laissez le pistolet pour mousse se réchauffer un peu en le faisant fonctionner à vide pendant quelques minutes afin de permettre une parfaite lubrification de ses composants internes. Assurez-vous que les possibles accessoires installés sont bien à leur place.

AVANT LE FONCTIONNEMENT.
Avant d'utiliser le pistolet pour mousse, assurez-vous qu'il est fermement calé. Vérifiez que personne ne se trouve dans la zone d'action du pistolet pour mousse quand vous effectuez des travaux dans des zones en hauteur. Éloignez vos mains des parties du pistolet pour mousse en mouvement.

PENDANT LE FONCTIONNEMENT.
Ne faites pas fonctionner le pistolet pour mousse s'il n'est pas bien maintenu. Faites-le fonctionner quand vous êtes sûr de le contrôler totalement. Ne le dirigez pas vers quelqu'un pendant son fonctionnement. Pendant l'opération, le pistolet pour mousse peut produire des vibrations. Les vis peuvent se dévisser petit à petit, ce qui peut provoquer une panne ou un accident. Éloignez vos mains des parties du pistolet pour mousse en mouvement.

FIN LE FONCTIONNEMENT.
Ne touchez pas les accessoires installés sur le pistolet pour mousse après son utilisation. Ils peuvent être très chauds et causer des brûlures. Certains matériaux sur lesquels vous travaillez peuvent contenir des substances chimiques ou des composants toxiques. Soyez attentif à ne pas inhaler ces substances et à ce que votre peau ne soit pas en contact avec. Utilisez les EPI conçus pour prévenir et vous protéger de ce type d'accidents.

DESCRIPTION PRODUIT.
Le pistolet pour mousse a été conçu pour effectuer des travaux d'injection de mousse avec cartouches. Observez ce schéma pour vous familiariser avec ce pistolet pour mousse avant de l'utiliser.

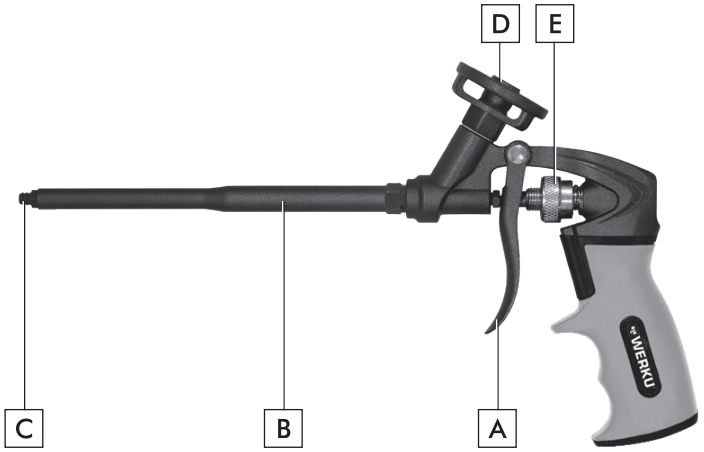

A. Gâchette.
B. Tube.
C. Support buse et tube extension.
D. Support cartouche.
E. Régulateur fluide.

NOTICE UTILISATION.
Avant de mettre en marche le pistolet pour mousse, il est recommandé de lire attentivement toutes les instructions ci-dessous. Vous devrez également tenir compte des normes de prévention des accidents, des règlements et des directives pour les centres de travail, ainsi que des lois et restrictions en vigueur. Le pistolet pour mousse doit être utilisé uniquement par des personnes adéquatement formées à son maniement et respectant exclusivement les fins ici prévues.

INSERTION CARTOUCHE.
Insérez la cartouche sur le dessus du pistolet pour mousse (1). Réglez avec le régulateur fluide la quantité de mousse à injecter (2). Pour actionner le pistolet pour mousse, appuyez sur le gâchette (3). En fonction de la pression exercée sur le gâchette et la vitesse de déplacement du pistolet pour mousse, l'épaisseur du cordon de mousse sera différente. N'oubliez pas que la mousse sort à l'état liquide et que l'expansion sera de 20% une fois sèche. Il est normal qu'après avoir appuyé sur le gâchette, une petite quantité de mousse continue de sortir.

BUSE ET TUBE EXTENSION.
Ce pistolet pour mousse comprend 2 buses et 2 tubes extension. Pour les utiliser, insérez la buse ou le tube extension correspondant sur le support (C).

ENTRETIEN.
Le pistolet pour mousse a été conçu pour fonctionner longtemps avec un minimum d'entretien. Des performances optimales dépendent d'un bon entretien du pistolet pour mousse et d'un nettoyage fréquent. Le pistolet pour mousse doit être nettoyé efficacement à l'air comprimé. Si vous ne pouvez pas utiliser d'air comprimé, retirez la poussière du pistolet pour mousse avec une brosse. Certains produits de nettoyage et solvants endommagent les composants en plastique, notamment l'essence, le tétrachlorométhane, les solvants de nettoyage chlorés, l'ammoniac et les produits de nettoyage ménagers contenant de l'ammoniac. N'utilisez aucun des produits mentionnés pour nettoyer le pistolet pour mousse.

IMPORTANT: NETTOYAGE!
Après avoir utilisé le pistolet pour mousse, nettoyez-le avec des solvants synthétiques. Retirez le support (C) du tube en le tournant dans le sens inverse des aiguilles d'une montre (4). Nettoyer la façade du pistolet pour mousse avec un chiffon sec et le support avec de l'acétone ou du solvant (5). Nettoyez toujours avant que la mousse ne durcisse. Une fois les deux parties du pistolet pour mousse nettoyées, refixez-les (6). Pour la réutiliser, secouez d'abord la cartouche. l'acétone ou un solvant (5). Nettoyez toujours avant que la mousse ne durcisse. Une fois les deux parties du pistolet pour mousse propres, assemblez-les à nouveau (6). Pour une réutilisation, agitez la cartouche et suivez à nouveau les instructions d'utilisation.

PROTECTION ENVIRONNEMENT.
Les matériaux et composants utilisés pour fabriquer ce produit peuvent être réutilisés et recyclés. Werku a adhéré à un Système Intégré de Gestion qui se charge de l'élimination correcte des résidus de ce produit. Ne jetez pas ce produit dans les ordures domestiques. Werku propose à ses clients un service gratuit de collecte de ces résidus dans tous ses points de vente, dans les points de collecte listés par le Système Intégré de Gestion ou dans les points de collecte de votre commune.

GARANTIE ET SERVICE TECHNIQUE.
Werku offre une garantie qui couvre la réparation des défauts résultant de défaillances dans le matériel ou la fabrication. Pour cela, les défauts doivent être constatés pendant la période de validité. Le consommateur a droit à la réparation gratuite des défauts (frais envoi, main d'œuvre et matériaux inclus), au moyen de la simple réparation ou par remplacement (le cas échéant, par un modèle postérieur). Dans tous les cas, Werku n'acceptera pas les remplacements s'ils représentent un coût disproportionné par rapport au coût de la réparation. Cette garantie n'affecte pas les droits du consommateur établis par les lois européennes ou nationales. La période de validité de cette garantie est de 3 ans. La période de validité débute à la date d'achat par le premier consommateur. Cette date figure sur la facture ou le ticket de caisse. Les réclamations en vertu de cette garantie doivent être présentées au distributeur de Werku ou au Service d'Assistance Technique de Werku. Pour cela, il est indispensable de présenter cette garantie dûment complétée et tamponnée par le distributeur, accompagnée de la facture ou du ticket d'achat. Pour toute information relative à cette garantie, l'acheteur et/ou le distributeur peut contacter le Service d'Assistance Technique au +34 981 648 119, ou par courrier électronique à info@werku.com. Sont exclus de cette garantie les défauts causés par des pièces usées résultant d'une utilisation naturelle, les défauts causés par le non respect ou la mauvaise application de la notice d'utilisation ou par une utilisation non conforme à celle à laquelle est destiné ce produit, par des facteurs environnementaux anormaux ou une surcharge, un entretien ou un nettoyage inadéquats, les défauts causés par l'utilisation d'accessoires ou de pièces de rechange qui ne sont pas des pièces d'origine Werku et si le produit a été totalement ou partiellement démonté, modifié ou réparé par du personnel autre que celui du Service d'Assistance Technique, ou s'il s'agit d'irrégularités minimes et insignifiantes pour une utilisation et un fonctionnement adéquats. Les réparations et remplacements ne prolongent ni ne renouvellent le délai de validité de cette garantie. Les pièces remplacées sont la propriété de Werku. Si l'acheteur remet le produit au Service d'Assistance Technique en ne remplissant pas les conditions de cette garantie, les frais et risques du transport seront à sa charge. Cette garantie est valable sur le territoire de l'Union Européenne. L'entreprise responsable de l'application de cette garantie est Werku Tools SA.

ASSISTANCE TECHNIQUE.
Werku met à votre disposition son service technique pour répondre à toutes les questions sur ses produits. Si vous souhaitez contacter notre équipe, veuillez envoyer un courrier électronique à l'adresse suivante: info@werku.com.

APRES UTILISATION, NETTOYEZ LES CONDUITS INTERNES, AFIN D'EMPECHER LA MOUSSE DE SECHER A LINTERIEUR. PISTOLETS AVEC DES CONDUITS OBSTRUÉS SONT HORS GARANTIE.

CARATTERISTICHE TECNICHE.
Pressione lavoro ..... 6-7 bar
Pressione massima ..... 14 bar
Lunghezza punta ..... 190 mm
Peso netto ..... 0.4 kg

PITTOGRAMMI.


Leggere manuale di istruzioni


Indossare protezione per gli occhi


Indossare protezioni per naso e bocca

ISTRUZIONI SICUREZZA.
Leggere tutte le avvertenze di sicurezza e tutte le istruzioni. La mancata osservanza di tutte le avvertenze e istruzioni elencate di seguito può provocare scosse elettriche, incendi e/o lesioni gravi. Conservare tutte le avvertenze e le istruzioni per consultazioni future. Gli incidenti possono spesso essere evitati prendendo coscienza di una potenziale situazione di pericolo prima che essa si verifichi e seguendo le procedure di sicurezza adeguate. Non usare mai questa pistola a schiuma per applicazioni diverse da quelle specificate in questo manuale.

SICUREZZA AREA LAVORO.
Mantenere l'area di lavoro pulita e ben illuminata. Le aree disordinate e buie possono incrementare la possibilità di incidenti. Non utilizzare utensili pneumaticoin atmosfere esplosive, come ad esempio in presenza di liquidi, gas o polveri infiammabili. Tenere lontani bambini e curiosi mentre si utilizza un elettroutensile. Le distrazioni possono causare perdita di controllo.

SICUREZZA PERSONALE.
Essere sempre vigili, facendo attenzione a cosa si sta facendo e usano il buon senso quando si usa un elettroutensile. Non utilizzare un elettroutensile quando si è stanchi o sotto l'influenza di droghe, alcol o farmaci. Un momento di disattenzione durante il funzionamento degli utensili pneumaticopuò causare gravi lesioni personali.

INDOSSARE DPI.
Indossare occhiali di sicurezza secondo la norma EN166. Indossare una maschera protettiva secondo la norma EN149. Se il tipo di lavoro da svolgere lo richiede, utilizzare altri DPI precisi.

NON LAVORARE IN PUNTA DI PIEDI.
Tenere i piedi ben saldi a terra e mantenere l'equilibrio in ogni momento. Questo permette un migliore controllo delutensile pneumaticoin situazioni impreviste.

VESTIRSI ADEGUATAMENTE.
Non indossare abiti ampi o gioielli. Tenere i capelli, i vestiti e i guanti lontano dalle parti in movimento. Abiti larghi, gioielli o capelli lunghi possono rimanere impigliati nelle parti in movimento. In presenza di dispositivi per collegare i mezzi di estrazione e di raccolta della polvere, assicurarsi che siano collegati e utilizzati correttamente. L'uso di questi dispositivi può ridurre i rischi legati alla polvere.

DEPOSITO.
Conservare gli utensili pneumaticoinattivi fuori dalla portata dei bambini e non permettere a persone che non hanno familiarità con gli utensili pneumaticoo con queste istruzioni di utilizzare l'utensile. Gli utensili pneumaticosono pericolosi nelle mani di utenti non addestrati.

MANUTENZIONE.
Controllare il disallineamento o l'impuntamento delle parti mobili, la rottura di parti e altre condizioni che possono influenzare il funzionamento degli utensili pneumatico. Gli utensili pneumaticodevono essere riparati prima dell'uso qualora siano danneggiati. Molti incidenti sono causati da una cattiva manutenzione degli utensili pneumatico. Usare utensile pneumaticoe gli accessori secondo queste istruzioni e nel modo previsto per il particolare tipo di elettroutensile, tenendo conto delle condizioni di lavoro e del lavoro da eseguire. L'uso di utensili pneumaticoper applicazioni diverse da quelle previste potrebbe provocare una situazione di pericolo. Far riparare utensile pneumaticoda un servizio di riparazione ufficiale Werku utilizzando solo ricambi identici. Questo assicurerà che la sicurezza delutensile pneumaticosia mantenuta.

CONTROLLO CONDIZIONI.
Controllare che tutte le viti della pistola a schiuma siano ben serrate. Quando fa freddo o quando la pistola a schiuma è stata fuori uso per molto tempo, lasciate che si riscaldi un po' facendola girare al minimo per qualche minuto, al fine di permettere

una perfetta lubrificazione dei componenti interni. Assicuratevi che tutti gli accessori installati siano perfettamente in posizione.

PRIMA FUNZIONAMENTO.
Prima di usare la pistola a schiuma, assicurarsi sempre che sia appoggiata in modo stabile. Assicurarsi che nessuno si trovi sotto l'area di influenza della pistola a schiuma quando si eseguono lavori in aree elevate. Tenere le mani lontane dalle parti in movimento della pistola a schiuma.

DURANTE FUNZIONAMENTO.
Non lasciare la pistola a schiuma in funzione senza che sia saldamente assicurata. Azionare la pistola a schiuma quando si è sicuri di averne il pieno controllo. Non puntare la pistola a schiuma verso nessuno durante il funzionamento. Durante il funzionamento, la pistola a schiuma può vibrare. Le viti possono gradualmente allentarsi, il che può causare un guasto o un incidente. Tenere le mani lontane dalle parti in movimento della pistola a schiuma.

FINE FUNZIONAMENTO.
Non toccare gli accessori installati sulla pistola a schiuma dopo l'uso. Possono essere molto caldi e causare un'ustione. Alcuni materiali su cui si lavora possono contenere sostanze chimiche o componenti che possono essere tossici. Fare attenzione ad evitare l'inalazione di queste sostanze o il contatto con la pelle. Utilizzare i DPI progettati per prevenire e proteggere da tali eventi.

DESCRIZIONE PRODOTTO.
La pistola a schiuma è progettata per lavori di iniezione di schiuma mediante cartuccia. Osservare questo schema per acquisire dimestichezza con la pistola a schiuma prima dell'uso.

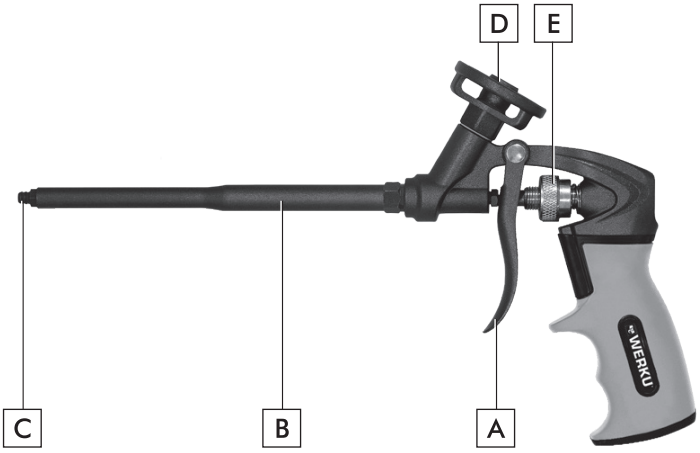

A. Grilletto.
B. Tubo.
C. Supporto ugello e tubo prolunga.
D. Supporto cartuccia.
E. Regolatore fluido.

ISTRUZIONI USO.
Prima di far funzionare la pistola a schiuma, si consiglia di leggere attentamente tutte le istruzioni indicate. Inoltre, è necessario osservare le norme di prevenzione degli incidenti, i regolamenti e le direttive sul posto di lavoro, le leggi e le restrizioni applicabili. La pistola a schiuma può essere utilizzata solo da persone adeguatamente istruite sul suo uso e unicamente per lo scopo previsto.

INSERIMENTO CARTUCCIA.
Inserire la cartuccia nella parte superiore della pistola a schiuma (1). Regolare la quantità di schiuma iniettata con il regolatore fluido (2). Per attivare la pistola a schiuma, premete il grilletto (3). A seconda della pressione esercitata sul grilletto e della velocità di movimento della pistola a schiuma, si otterrà lo spessore del cordone di schiuma desiderato. Tenere presente che la schiuma esce allo stato liquido e che, una volta asciutta, si verificherà un'espansione del 20%. È normale che dopo aver premuto il grilletto, una piccola quantità di schiuma continui a fuoriuscire.

UGELLO E TUBO PROLUNGA.
Questa pistola a schiuma include 2 ugelli e 2 tubi di prolunga. Per utilizzarli, inserire l'ugello corrispondente o il tubo di prolunga sul supporto (C).

MANUTENZIONE.
La pistola a schiuma è progettata per funzionare a lungo con una manutenzione minima. Per ottenere prestazioni ottimali è necessaria una buona cura e una pulizia frequente della pistola a schiuma. La pistola a schiuma deve essere efficacemente pulita con aria compressa alla fine di ogni utilizzo. Se non si può usare l'aria compressa, rimuovere la polvere dalla pistola a schiuma con una spazzola. Alcuni prodotti per la pulizia e solventi danneggiano i componenti in plastica, tra cui la benzina, il tetracloruro di carbonio, i solventi di pulizia clorurati, l'ammoniaca e i detergenti domestici contenenti ammoniaca. Non usare nessuno dei prodotti sopra menzionati per pulire la pistola a schiuma.

IMPORTANTE: PULIZIA!
Dopo aver utilizzato la pistola a schiuma, pulirla con solventi sintetici. Rimuovere il supporto (C) dal tubo ruotandola in senso antiorario (4). Pulire la parte anteriore della pistola a schiuma con un panno asciutto e il supporto con acetone o solvente (5). Pulire sempre prima che la schiuma si indurisca. Una volta pulite entrambe le parti della pistola a schiuma, rimontarle (6). Per riutilizzarla, agitare prima la cartuccia.

PROTEZIONE AMBIENTE.
I materiali e i componenti che sono stati usati per fabbricare questo prodotto possono essere riutilizzati e riciclati. Werku aderisce ad un sistema di gestione integrato che assicura il corretto smaltimento dei rifiuti di questo prodotto. Non smaltire questo prodotto nei rifiuti domestici. Werku offre ai suoi clienti un servizio gratuito per la rimozione di questi rifiuti in qualsiasi punto vendita, nei punti di raccolta stabiliti dal Sistema di Gestione Integrato o nei punti di riciclaggio locali.

GARANZIA E SERVIZIO TECNICO.
Werku offre una garanzia che copre la riparazione dei difetti che risultano essere dovuti a difetti di materiali o di fabbricazione. Per questo è essenziale che i difetti si verifichino entro il periodo di validità. Il consumatore ha diritto alla riparazione gratuita dei difetti (comprese le spese di spedizione, la manodopera e i materiali), mediante riparazione o sostituzione (se necessario con un modello successivo). In ogni caso Werku non accetterà sostituzioni qualora rappresentino un costo sproporzionato rispetto al costo della riparazione. Questa garanzia non pregiudica i diritti del consumatore stabiliti dalle leggi europee o nazionali. Il periodo di validità di questa garanzia è di 3 anni. Il periodo di validità inizia a decorrere dalla data di acquisto da parte del primo consumatore. Questa data è indicata sulla fattura o sulla ricevuta d'acquisto. Il reclamo in base a questa garanzia deve essere presentato al distributore di Werku o al Servizio di Assistenza Tecnica di Werku. A tal fine, è indispensabile presentare questa garanzia debitamente compilata e timbrata dal distributore, insieme alla fattura o alla ricevuta d'acquisto. Per qualsiasi informazione su questa garanzia, l'acquirente e/o il distributore possono contattare il Servizio di Assistenza Tecnica per telefono al +34 981 648 119 o per e-mail a info@werku.com. Sono esclusi da questa garanzia i difetti che sono stati causati da parti usurate dall'uso o da altra usura naturale, i difetti che sono stati causati dall'inosservanza o dal mancato rispetto delle istruzioni per l'uso e il funzionamento, o da applicazioni che non sono conformi all'uso previsto di questo prodotto, o da fattori ambientali anormali, o sovraccarico, manutenzione o pulizia inadeguata, difetti causati dall'uso di accessori, complementi o pezzi di ricambio non originali Werku, se il prodotto è stato totalmente o parzialmente smontato, modificato o riparato da personale esterno al Servizio di Assistenza Tecnica o la presenza di piccole irregolarità irrilevanti per il suo corretto uso e il suo adeguato funzionamento. Le riparazioni e le sostituzioni non estendono o rinnovano il periodo di validità di questa garanzia. Le parti sostituite diventano proprietà della Werku. Qualora l'acquirente invii il prodotto al Servizio di Assistenza Tecnica, non rispettando le condizioni della presente garanzia, le spese e i rischi di trasporto saranno a carico dell'acquirente. Questa garanzia è valida all'interno dell'Unione Europea. La società responsabile dell'adempimento di questa garanzia è la Werku Tools SA.

CONSULENZA TECNICA.
Werku mette a disposizione dei propri clienti il suo ufficio tecnico per risolvere qualsiasi dubbio che possa sorgere sui suoi prodotti. Se desideri contattare il nostro team, invia un'e-mail a info@werku.com.

DOPO L'USO PULIRE I CONDOTTI INTERNI, AL FINE DI EVITARE CHE LA SCHIUMA SI ESSICCA DENTRO. PISTOLE CON CONDOTTI OSTRUITI SONO FUORI GARANZIA.

TECHNISCHE EIGENSCHAPPEN.

Werkdruk ..... 6-7 bar
Maximale druk ..... 14 bar
Neuslengte ..... 190 mm
Netto gewicht ..... 0.4 kg

PICTOGRAMMEN.


Lees instructiehandleiding


Draag oogbescherming


Draag mond- en neusbescherming

VEILIGHEIDSINSTRUCTIES.

Lees alle beveiligingswaarschuwingen en alle instructies. Het niet opvolgen van alle hieronder vermelde waarschuwingen en instructies kan leiden tot elektrische schokken, brand en/of ernstig letsel. Bewaar alle waarschuwingen en voorschriften voor toekomstig gebruik. Ongevallen kunnen meestal worden voorkomen door erkenning van een potentiëele gevaarlijke situatie voordat deze plaatsvindt en door het observeren van de juiste veiligheidsprocedures. Deze schuimpistool miet gebruiken voor andere toepassingen dan die in deze handleiding zijn gespecificeerd.

VEILIGHEID OP DE WERKOMGEVING.

Houw de werkomgeving schoon en goed verlicht. Een rommelige of onverlichte werkomgeving kan ongevallen verrichten. Gebruik geen pneumatisch gereedschap in explosieve omgevingen, zoals in de aanwezigheid van brandbare vloeistoffen, gassen of stoffen. Houw kinderen en nieuwsgierigen uit be buurt tijdens het gebruiken van een pneumatisch gereedschap. Afleidingen kunnen controleverlies veroorzaken.

PERSOONLIJKE VEILIGHEID.

Blijf alert, let op wat u doet en gebruik uw gezond verstand bij het bedienen van een pneumatisch gereedschap. Gebruik geen pneumatisch gereedschap wanneer u moe of onder invloed bent van drugs, alcohol of medicijnen. Een moment van onoplettendheid bij het gebruik van pneumatisch gereedschap kan ernstige persoonlijke schade veroorzaken.

GEBRUIK PBM'S.

Gebruik een beschermingsbril volgens EN166. Gebruik een beschermingsmasker volgens EN149. Indien vereist door de aard van het werk, gebruik andere precieze PBM's.

NIET OP DE TENEN WERKEN.

Houw de voeten goed op de grond en blijf in ieder moment in evenwicht. Dit vergemogelijkt een betere controle van het pneumatisch gereedschap in onverwachte situaties.

DRAAG GESCHIKTE KLEDING.

Draag geen losse kleding of sieraden. Houw uw haar, kleding en handschoenen uit de buurt van bewegende delen. Losse kleding, sieraden en lange haren kunnen door bewegende delen worden opgenomen. Als er apparaten zijn voor de verbinding van extractiemiddelen en stofverzamelaars, zorg erdan voor dat ze zijn aangesloten en juist worden gebruikt. Het gebruik van deze apparaten kan gevaren die met stof te maken hebben verminderen.

OPSLAG.

Pneumatisch gereedschap dat niet in gebruik is moet worden opgelagen buiten het bereik van kinderen en mag niet worden gebruikt door personen zonder ervaring met pneumatisch gereedschap of door mensen die deze instructies niet kennen. Pneumatisch gereedschap is gevaarlijk in de handen van onervaren gebruikers.

ONDERHOUD.

Controleer of bewegende delen niet los zitten of vastgelopen zijn, of er geen gebroken onderdelen of andere omstandigheden zijn die de werking van pneumatische gereedschappen kunnen beïnvloeden. Pneumatisch gereedschap moet worden gerepareerd voor gebruik en wanneer deze beschadigd zijn. Veel ongelukken worden veroorzaakt door slecht onderhouden pneumatisch gereedschap. Gebruik pneumatisch gereedschap en accessoires volgens deze instructies en op de wijze die voor het specifieke type pneumatisch gereedschap geldt, rekening houdend met de werkomstandigheden en het te ontwikkelen werk. Het gebruik van pneumatisch gereedschap voor andere dan de voorziene toepassingen kan tot gevaarlijke situaties leiden. Laat uw pneumatisch gereedschap controleren en repareren door een officiële Werku

reparatieservice en gebruik alleen originele vervangingsonderdelen. Dit zal de veiligheid van het pneumatisch gereedschap in stand houden.

CONDITIE CONTROLE.
Zorg ervoor dat alle schroeven in de schuimpistool perfect zijn vastgedraaid. Laat de schuimpistool opwarmen door deze leeg te gebruiken gedurende koude klimaten of als de schuimpistool een lange periode niet gebruikt is, om ervoor te zorgen dat alle interne componenten perfect gesmeerd worden. Zorg ervoor dat de eventuele geïnstalleerde accessoires perfect aangebracht zijn en op zijin platas zitten.

VOOR HET WERKEN.
Voordat u de schuimpistool gebruikt, zorg ervoor dat u stevig staat. Controleer of er niemand onder de schuimpistool influentiezone staat indien u in de hoogte werkt. Houw uw handen uit de buurt van alle bewegende delen van de schuimpistool.

TIJDENS HET WERKEN.
De schuimpistool niet laten werken zonder deze stevig vast the houden. Laat deze allen werken als u zeker bent dat u volledige controle over de schuimpistool heeft. Richt de schuimpistool nooit op iemand terwijl deze in gebruik is. Bij gebruik van de schuimpistool kunnen trillingen optreden. Schroeven kunnen geleidelijk loskomen en mogelijk storingen of ongevallen veroorzaken. Houw uw handen uit de buurt van alle bewegende delen van de schuimpistool.

NA HET WERKEN.
Na gebruik, niet de geïnstalleerde accessoires in de schuimpistool aanraken. deze kunnen heet zijn en brandwonden veroorzaken. Sommige materialen waarmee gewerkt is kunnen chemicaliën of giftige componenten bevatten. Vermijd het inademen van deze stoffen of met deze in contact komen met de huid. Gebruik PBM's ter voorkoming en bestrijding van incidenten van deze aard.

BESCHRIJVING PRODUCT.
Het schuimpistool is ontworpen om schuiminjecties met cartridges uit te voeren. Raadpleeg dit plan om voor gebruik vertrouwd te raken met de schuimpistool.

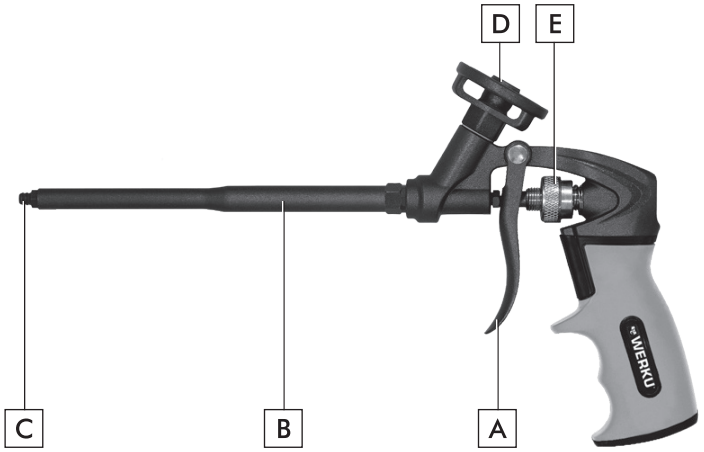

A. Trekker.
B. Pijp.
C. Mondstuk en verlenbuis houder.
D. Patroonhouder.
E. Stroomregelaar.

GEBRUIKSAANWIJZING.
Voordat de schuimpistool gebruikt, is het raadzaam om alle aangegeven instructies zorgvulding en voltooid te lezen. Ook moeten ongeval- en preventieregels, werkcentra voorschriften, richtlijnen, huidige wetten en beperkingen in rekening worden gehouden. De schuimpistool mag alleen worden gebruikt door personen die adequaat getraind zijn in de behandeling ervan, en alleen voor de doeleinden waarvoor deze is ontworpen.

PATROON INSERTEREN.
Plaats de patroon op de top van het schuimpistool (1). Pas met de stroomregelaar de hoeveelheid gespoten schuim aan (2). Om de schuimpistool te starten, bedien deze met de trekker (3). Afhankelijk van de druk op de trekker en de bewegingssnelheid van het schuimpistool, wordt de gewenste schuimdikte verkregen. Houd in gedachten dat het schuim in vloeibare staat uitkomt en dat de uitbreiding 20% zal zijn als deze droog is. Het is normaal dat na het indrukken van de trekker er nog steeds een beetje schuim uitkomt.

MONDSTUK EN VERLENBUIS.
Dit schuimpistool wordt geleverd met 2 mondstukken en 2 verlengbuizen. Om deze te gebruiken, plaats het bijbehorende mondstuk of verlenbuis op de houder (C).

ONDERHOUD.
Het schuimpistool is ontworpen om gedurende lange tijd te functioneren en met een minimaal onderhoud. Optimale werking hangt af van het juiste onderhoud zorg en een reguliere reiniging. Het schuimpistool moet effectief worden gereinigd met behulp van perslucht. Als u perslucht niet kunt gebruiken om de stof van de schuimpistool te verwijderen, gebruik dan een borstel. Sommige reinigings- en oplosmiddelen beschadigen de kunststofdelen, waaronder benzine, koolstoftetrachloride, gechloreerde oplosmiddelen, ammoniak en huishoudelijke reinigingsmiddelen met ammoniak. Gebruik geen van deze genoemde producten om de schuimpistool te reinigen.

BELANGRIJK: REINIGING!
Maak het schuimpistool na gebruik schoon met synthetische oplosmiddelen. Verwijder de houder (C) van de buis door deze tegen de klok in te draaien (4). Maak de voorkant van het schuimpistool schoon met een droge doek en de steun met aceton of oplosmiddel (5). Maak altijd houder voordat het schuim uithardt. Nadat beide delen van het schuimpistool zijn gereinigd, bevestig deze opnieuw (6). Schud eerst het patroon om deze opnieuw te gebruiken.

MILIEU BESCHERMING.
De materialen en componenten die zijn gebruikt om dit product te vervaardigen kunnen worden hergebruikt en gerecycleerd. Werku is gehecht aan een geïntegreerd managementsysteem dat verantwoordelijk is voor de correcte verwijdering van de residuen van dit product. Gooi dit product niet eg met de gewone vuilnis. Werku biedt haar klanten een gratis collectiedienst voor deze resten op elke verkooppunt, op het verzamelpunt van het managementsysteem en op het schone inzamelpunt van uw woonplaaats.

GARANTIE EN TECHNISCHE SERVICE.
Werku biedt een garantie aan die de reparatie van alle geconstateerde gebreken die te wijten aan fouten in het materiaal of de fabricage dekt. Om deze dekking effectief te zijn is het noodzakelijk dat de gebreken verschijnen binnen de geldigheidsduur. De consument heeft recht op gratis reparatie van alle defecten (verzendkosten, arbeidskosten en materialen inbegrepen) hetzij via de reparatie of door vervanging (eventueel met een nieuwer model). In ieder geval accepteert Werku geen vervangingen als deze kosten onevenredig in vergelijking met de reparatiekosten. Deze garantie doet geen afbreuk aan de consumentenrechten die zijn vastgelegd in Europese of nationale wetgeving. Deze garantie is geldig gedurende 3 jaar. The geldigheidsduur begint op de datum van aankoop van de eerste consument. Deze datum wordt getoond op de factuur of aankoopbon. Alle claims die voortvloeien uit deze garantie moeten aan de Werku distributeur of aan de Werku Technische Dienst worden voorgelegd. Hiervoor moet u deze garantie correct ingevuld en gestempeld by de distributeur presenteren, samen met de factuur of kassabon. Voor welke informatie ook over deze garantie, kunt U contact opnemen met de Technische Dienst op het telefoonnummer +34 981 648 119, of per e-mail op info@werku.com. Deze garantie geldt niet voor defecten veroorzaakt door onderdelen die versleten zijn door gebruik en andere vormen van natuurlijke slijtage, defecten veroorzaakt door het niet opvolgen van de instructies voor het gebruik, bij toepassingen waarvoor dit product niet bestemd is, voor afwijkende omgevingsfactoren, overbelasting of onzorgvuldig onderhoud of reiniging, voor gebreken veroorzaakt door het gebruik van onderdelen, accessoires of vervangingen die niet origineel Werku onderdelen zijn, indien dit product geheel of gedeeltelijk gedemonteerd, aangepast of gerepareerd is door iemand verschillend van de Technische Dienst, bij minimale en irrelevante onregelmatigheden die het normale gebruik niet beinvloeden. Reparaties en vervangingen verlengen of vernieuwen de geldigheidsduur van deze garantie niet. De vervangen onderdelen worden eigendom van Werku. Indien de koper dit product naar de Technische Dienst stuurt en deze niet voldoet aan de voorwaarden van deze garantie, zijn alle onkosten en transport risico's voor de koper. Deze garantie is alleen geldig op het grondgebied van de Europese Unie. Het bedrijf dat verantwoordelijk is voor de naleving van deze garantie is Werku Tools SA.

TECHNISCH ADVIES.
De technische afdeling van Werku staat tot uw beschikking om eventuele vragen op te lossen die u mocht hebben met betrekking tot zijn producten. Als u contact wilt opnemen met ons team, stuur dan een e-mail naar info@werku.com.

NA GEBRUIK, DE BINNENSTE LEIDINGEN REINIGEN, OM TE VOORKOMEN DAT HET SCHUIM BINNEN UITDROOGT. PISTOLEN MET VERSTOPTE LEIDINGEN HEBBEN GEEN GARANTIE.

CARACTERÍSTICAS TÉCNICAS.

Pressão trabalho ..... 6-7 bar
Pressão máxima ..... 14 bar
Comprimento ponta ..... 190 mm
Peso líquido ..... 0.4 kg

PICTOGRAMAS.


Ler manual de instruções


Usar protecção ocular


Usar proteção para nariz e boca

INSTRUÇÕES SEGURANÇA.

Leia todos os avisos de segurança e todas as instruções. Não seguir todas as advertências e as instruções listadas abaixo pode resultar em choque eléctrico, incêndio e/ou ferimento grave. Manter todos os avisos e as instruções para referência futura. Os acidentes poderan evitar-se em muitos casos dando-se conta de uma situação perigosa antes de que se produza, e observando fielmente os procedimentos de segurança apropriados. Não utilize nunca esta pistola de espuma para aplicações que não sejam as especificadas neste manual.

SEGURANÇA ÁREA TRABALHO.

Manter a área de trabalho limpa e bem iluminada. As áreas desorganizadas e escuras provocam acidentes. Não opere ferramentas pneumáticas em atmosferas explosivas, como na presença de líquidos, gases ou poeiras inflamáveis. Manter longe do alcance das crianças e curiosos enquanto estiver operando uma ferramenta pneumática. As distracções podem fazer você perder o controle.

SEGURANÇA PESSOAL.

Esteja alerta, observe o que está fazendo e use o bom senso ao operar uma ferramenta pneumática. Não use a ferramenta quando estiver cansado ou sob a influência de drogas, álcool ou medicamentos. Um momento de desatenção enquanto opera uma ferramenta pode causar ferimentos graves.

USE EPIS.

Use óculos protetores según EN166. Use máscaras protetores según EN149. Se o tipo de trabalho a realizar assim o exigir, utilize outros EPIs específicos.

NÃO TRABALHE COM LAÇOS.

Mantenha os pés firmemente no chão e mantenha o equilíbrio o tempo todo. Isso permite um melhor controle das ferramentas pneumáticas em situações inesperadas.

USAR ROUPA APROPRIADA.

Não use roupas folgadas ou jóias. Manter o cabelo, roupas e luvas longe das peças móveis. Roupas folgadas, jóias ou cabelos longos podem ser agarradas por partes. Se houver dispositivos para conexão através de extracção e colecta de pó, verifique se eles estão conectados e usados correctamente. O uso destes dispositivos podem reduzir os riscos relacionados à poeira.

NÃO APONTE COM PISTOLA DE ESPUMA.

Não aponte nunca com ele para si mesmo nem para outras pessoas. Não jogue nunca com a pistola de espuma, trate a pistola de espuma coma unha ferramenta de trabalho.

ARMAZENAGEM.

Guarde as ferramentas fora do alcance das crianças e não permitir o manuseamento de ferramentas pneumáticas para as pessoas não familiarizadas com as ferramentas ou com estas instruções. As ferramentas pneumáticas são perigosas nas mãos de utilizadores inexperientes.

MANUTENÇÃO.

Verifique as partes móveis de desalinhamento, não há peças quebradas ou outras condições que podem afectar o funcionamento das ferramentas pneumáticas. As ferramentas pneumáticas são reparadas antes da utilização, quando estão danificadas. Muitos acidentes são causados por ferramentas pneumáticas sem manutenção. Use ferramentas pneumáticas, acessórios e pontas de ferramentas, etc de acordo com estas instruções e na forma prevista para o tipo particular da ferramenta, levando em conta as condições de trabalho e o trabalho a desenvolver. O uso da ferramenta pneumática para outras aplicações que não foron previstas, pode resultar em uma situação perigosa. Verifique a sua ferramenta reparada por um serviço oficial de reparação Werku usando peças de substituição idênticas. Isso irá garantir a segurança da ferramenta seja mantida.

VERIFICAR CONDIÇAO.

Verifique se os parafusos da pistola de espuma estão todos perfeitamente apertados. Em climas frios ou quando a pistola de espuma tenha estado sem

uso durante muito tempo, deixe que a pistola de espuma aqueça um pouco fazendo-a funcionar em vazio durante uns minutos para permitir uma perfeita lubrificação dos componentes internos. Certifique-se que os possíveis acessórios instalados están perfeitamente assentes na posição correcta.

ANTES FUNCIONAMENTO.
Certifique-se que se encontra firmemente apoiado. Certifique-se que não há ninguém debaixo da zona de influência da pistola de espuma quando levar a cabo trabalhos em zonas elevadas. Afaste as mãos das partes em movimento da pistola de espuma.

DURANTE FUNCIONAMENTO.
Não deixe a pistola de espuma a funcionar sem tela bem fixa. Coloque-o em funcionamento quando tiver a certeza que está perfeitamente controlado. Não aponte a pistola de espuma a ninguém durante o funcionamento. A pistola de espuma produzirá vibrações durante o funcionamento. Os parafusos podem afrouxar progressivamente podendo causar avarias ou acidentes. Afaste as mãos das partes em movimento da pistola de espuma.

FIN FUNCIONAMENTO.
Não toque nos acessórios instalados na pistola de espuma após a sua utilização. Pode estar muito quente e provocar queimaduras. Alguns materiais sobre os quais trabalhará podem conter químicos ou componentes que podem ser tóxicos. Tenha cuidado para prevenir a inalação destas substâncias ou o contacto com a pele. Utilize os EPIs desenhados para o prevenir e proteger destas incidencias.

DESCRIÇÃO PRODUTO.
A pistola de espuma foi desenhada para realizar trabalhos de injeção de espuma por cartucho. Observe este esquema para se familiarizar com a pistola de espuma antes de a utilizar.

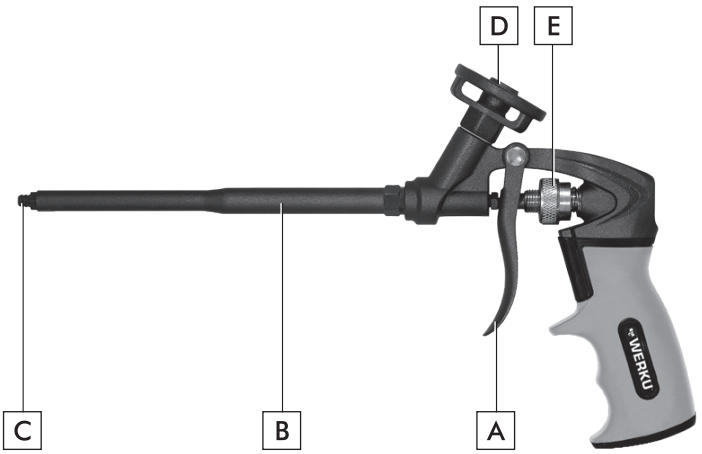

A. Gatilho.
B. Tubo.
C. Suporte boquilha e tubo alargador.
D. Suporte cartucho.
E. Regulador fluido.

INSTRUÇÕES USO.
Antes de pôr a funcionar a pistola de espuma, é aconselhável ler completa e minuciosamente todas as instruções. Do mesmo modo, é preciso ter também em conta as normas para a prevenção de acidentes, os regulamentos e directrizes para os centros de trabalho, bem como as leis e restrições vigentes. A pistola de espuma deve ser utilizada unicamente por pessoas preparadas adecuadamente para trabalhar com el e exclusivamente para os fins previstos.

INSERÇÃO CARTUCHO.
Insira o cartucho na parte superior da pistola de espuma (1). Regule com o regulador fluido, a quantidade de espuma injectada (2). Para accionar a pistola de espuma, prima o gatilho (3). Em função da pressão exercida no gatilho e da velocidade de deslocação da pistola de espuma, obterá a espessura de cordão de espuma desejada. Há que ter presente que a espuma sai em estado liquido e a expansão uma vez endurecida será o 20%. É normal que depois de premir o gatilho, continue a sair uma pequena quantidade de espuma.

BOQUILHA E TUBO ALARGADOR.
Esta pistola de espuma inclui 2 boquilhas e 2 tubos alargadores. Para utilizá-los, insira a boquilha ou tubo alargador correspondente no suporte (C).

MANUTENÇÃO.
A pistola de espuma foi desenhada para funcionar durante muito tempo com uma manutenção mínima. O funcionamento óptimo depende do bom cuidado da pistola de espuma e de uma limpeza frequente. A pistola de espuma deverá ser limpa de maneira eficaz mediante o uso de ar comprimido. Se não poder utilizar ar comprimido, retire as poeiras da pistola de espuma com uma escova. Alguns produtos de limpeza e dissolventes danificam os componentes de plástico, entre os quais se destaca a gasolina, o tetraclorometano, os dissolventes de limpeza clorados, o amoníaco, os produtos de limpeza clorados, e os produtos de limpeza domésticos que contêm amoníaco. Não

utilice nenhum dos produtos anteriormente mencionados para limpar a pistola de espuma.

MUITO IMPORTANTE: LIMPEZA!
Após usar a pistola de espuma, limpe-a com solventes sintéticos. Remova o suporte (C) do tubo girando-o no sentido anti-horário (4). Limpe a parte frontal da pistola de espuma com pano seco e o suporte com acetona ou solvente (5). Limpe sempre antes que a espuma endureça. Depois de limpar ambas as partes da pistola de espuma, volte a fixá-las (6). Para reutilizar, agite primeiro o cartucho.

PROTECÇÃO MEIO AMBIENTE.
Os materiais e os componentes que foram usados para fazer este produto podem ser reutilizados e reciclados. Werku está aderido a um Sistema Integrado de Gestão que está encarregado da correta eliminação dos resíduos deste produto. Não elimine este produto com os resíduos domésticos. Werku oferece aos seus clientes um serviço livre de colecção destes resíduos nos seus pontos de venda, nos pontos da colecção estabelecidos pelo Sistema Integrado de Gestão ou no ponto de reciclagem da sua cidade.

GARANTIA E SERVIZO TÉCNICO.
Werku oferece uma garantía que cobre a reparação dos defeitos resultantes de erros nos materiais ou na fabricação. Para isso é imprescindível que os defeitos ocorram dentro do período de validade. O consumidor tem direito á reparação gratuita dos defeitos (custos de envio, mão de obra e materiais incluídos), optar pela reparação da escada defeituoso ou pela substituição (substituindo, se for necessário, por um modelo posterior). Em qualquer caso, a Werku não aceitará substituições se representarem um custo desproporcional em comparação com o custo de reparo. Esta garantia não afeta os direitos do consumidor estabelecidos pelas leis europeias ou nacionais. O período de validade desta garantia é de 3 anos. O período de validade começa na data de aquisição pelo primeiro consumidor. Esta data está reflectida na factura ou ticket de compra. A reclamação em virtude desta garantia deve apresentar-se ao distribuidor da Werku ou ao Serviço de Assistência Técnica da Werku. Para isso é imprescindível apresentar esta garantia devidamente preenchida e selada pelo distribuidor, juntamente com a factura ou o ticket de compra. Para qualquer informação referente a esta garantia o comprador e/ou o distribuidor pode pôr-se em contacto com o Serviço de Assistência Técnica, através do telefone +34 981 648 119, ou por correio electrónico info@werku.com. Fican excluída desta garantia os defeitos que tenham sido causados por peças desgastadas pelo uso ou outro tipo de desgaste natural, os defeitos causados pela inobservância ou incumprimento das instruções de uso e funcionamento, ou de aplicações não conformes com o uso a que se destina este producto, ou de factores ambientais anormais, ou de sobrecarga, ou de manutenção ou limpeza inadequadas, defeitos causados pelo uso de acessórios, complementos ou peças de substituição que não sejam peças originais da Werku, o producto total ou parcialmente desmontado, modificado ou reparado por pessoal alheio ao Serviço de Assistência Técnica o as irregularidades mínimas e irrelevantes para o uso e funcionamento adequado. As reparações e substituições não prolongam nem renovam o prazo de validade desta garantia. As peças substituídas passam a ser propiedade da Werku. Se o comprador enviar o producto para o Serviço de Assistência Técnica, não cumprindo as condições desta garantia, as despesas e riscos de transporte correm a cargo do comprador. Esta garantia é válida dentro do território da União Europeia. A empresa responsável pelo cumprimento desta garantia é Werku Tools SA.

ASSESSORAMENTO TÉCNICO.
A Werku põe a sua disposição seu departamento técnico para resolver qualquer dúvida que possa surgir sobre seus produtos. Em caso que deseje estabelecer contato com nossa equipe, remeta um correio eletrônico à direção info@werku.com.

APOS O USO, LIMPAR OS DUTOS INTERNOS, A FIM DE EVITAR QUE A ESPUMA SEQUE DENTRO. PISTOLAS COM DUTOS OBSTRUÍDOS ESTÃO FORA DE GARANTIA.


1

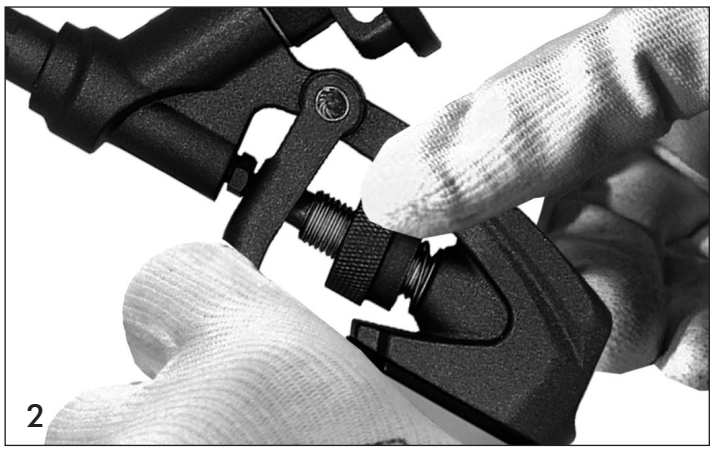
2


3

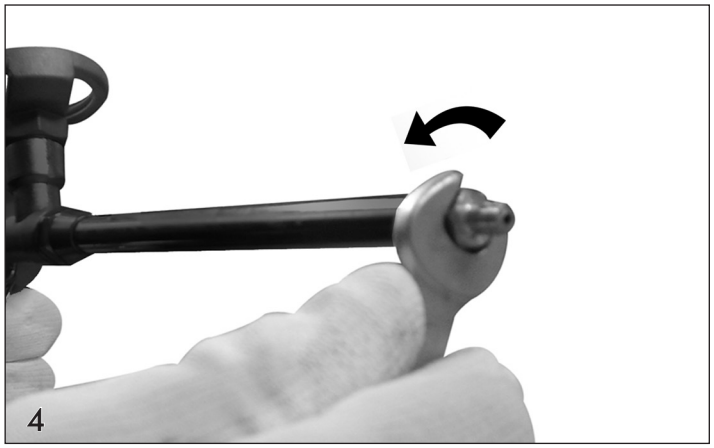
4

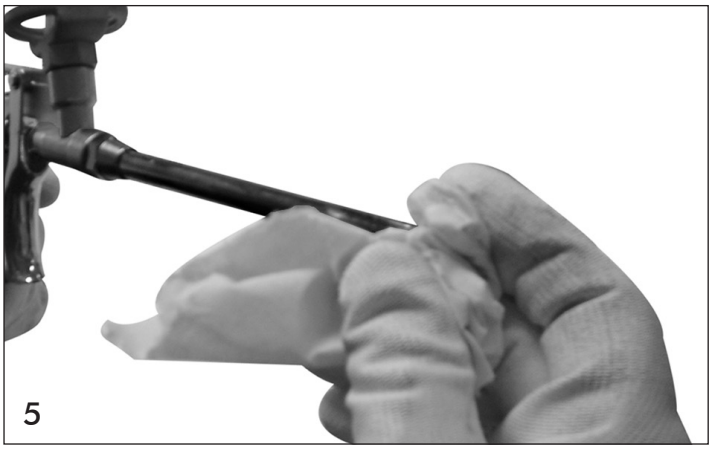
5


6

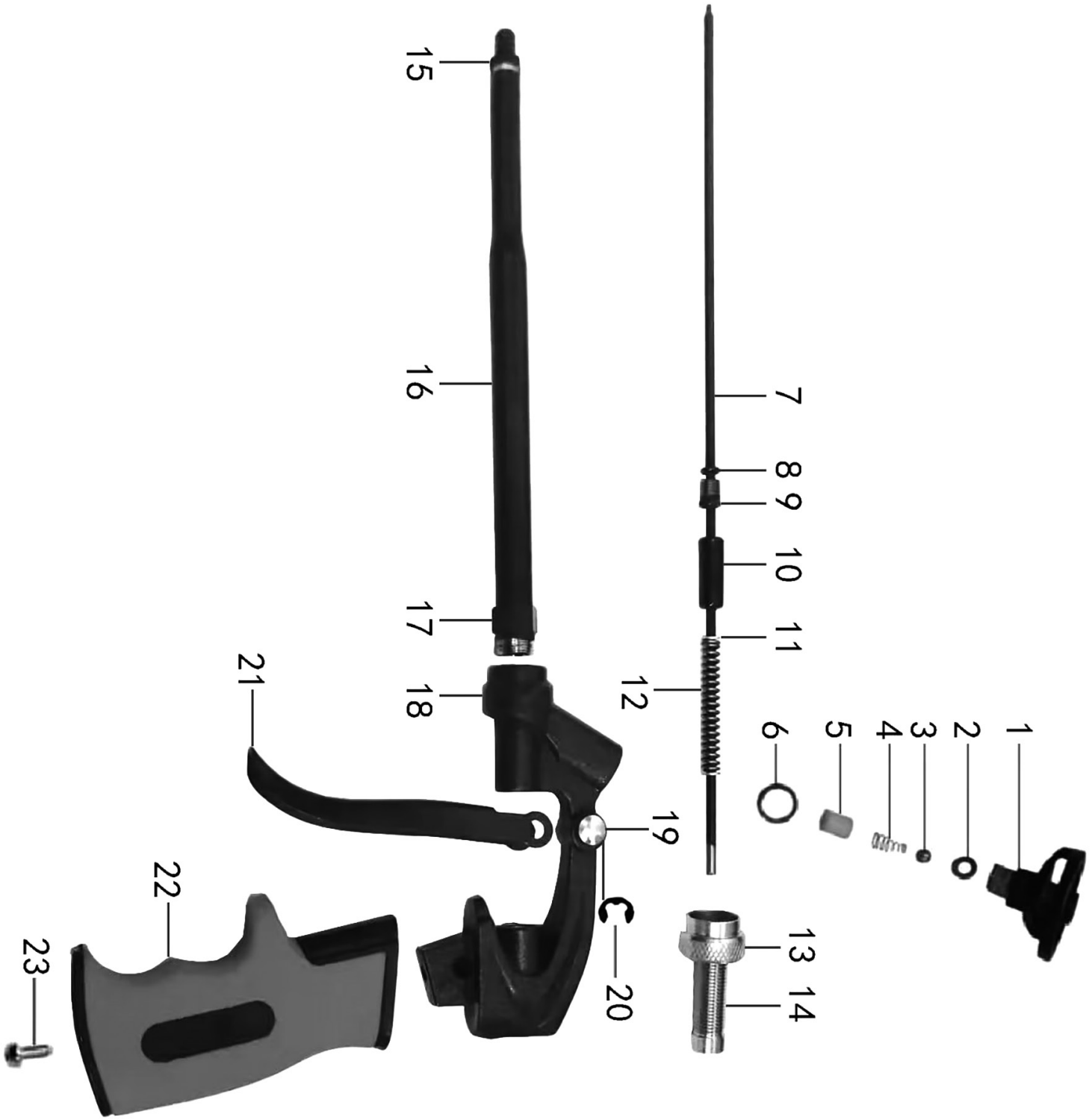
1
2
3
4
5
6
7
8
9
10
11
12
13
14
15
16
17
18
19
20
21
22
23

ENG Technical service under guarantee is only provided upon presentation of this signed and stamped document, together with the invoice or receipt.
ESP Servicio técnico en garantía solo es prestado previa presentación de este documento firmado y sellado, junto con la factura o recibo.
DEU Service unter Garantie wird nur versehen bei Vorlage dieses unterzeichneten und abgestempelten Dokument, zusammen mit der Rechnung oder Quittung.
FRA Service technique sous garantie est fournie uniquement sur présentation de ce document signé et tamponné, avec la facture ou le reçu.
ITA Servizio tecnico in garanzia viene fornito solo dietro presentazione di questo documento firmato e timbrato, insieme alla fattura o ricevuta.
NED Service onder garantie wordt alleen verstrekt op vertoon van deze getekende en gestempelde garantie, samen met de factuur of kassabon.
POR Serviço técnico em garantia só é prestado mediante a apresentação deste documento assinado e carimbado, juntamente com a fatura ou recibo.

ENG Purchase date
ESP Fecha compra
DEU Kaufdatum
FRA Date achat
ITA Data acquisto
NED Aankoopsdatum
POR Data compra

ENG Distributor stamp
ESP Sello distribuidor
DEU Vertrieber Stempel
FRA Tampon distributeur
ITA Timbro distributore
NED Dealer stempel
POR Carimbo distribuidor

Werku Tools SA
Polígono Industrial de Bergondo
Parroquia de Guísamo A8
15165 Bergondo - La Coruña
Spain

T +34 981 648 119
info@werku.com
www.werku.com