WERKU®

ENG ORIGINAL INSTRUCTIONS / ROTORBITAL CIRCULAR SANDER

ESP INSTRUCCIONES ORIGINALES / LIJADORA CIRCULAR ROTORBITAL

DEU ORIGINALANLEITUNGEN / ROTORBITAL RUNDSCHELEIFER

FRA INSTRUCTIONS ORIGINALES / PONCEUSE CIRCULAIRE ROTORBITALE

ITA ISTRUZIONI ORIGINALI / LEVIGATRICE CIRCOLARE ROTORBITALE

NED ORIGINELE INSTRUCTIES / ROTORBITALE CIRCULAIRE SCHUURMACHINE

POR INSTRUÇÕES ORIGINAIS / LIXADORA CIRCULAR ROTORBITAL

350 W - **BRUSH**LESS - Ø **150** MM - **5** MM - **4000-10000** RPM

WK400750

CE DECLARATION CONFORMITY.

Werku declares that the WK400750 sander is in accordance with the following Directives and Standards:
2006/42/EC
2014/30/EU
(EU) 2015/863
2011/65/EU
EN 62841-1:2015
EN 62841-2-4:2014
AfPS GS 2014:01 PAK
EN 55014-1:2017
EN 55014-2:2015
EN 61000-3-2:2014
EN 61000-3-3:2013

La Coruña, Spain, 01/05/2025
R Yáñez
Werku Tools SA

TECHNICAL CHARACTERISTICS.

Voltage-frequency	230-240V~50Hz
Power	350W
Protection class	I
Protection degree	IPX0
Exhaust system	Yes
Speed rate	4000-10000 min-1
Discdiameter	150mm
Orbitdiameter	5mm
Net weight	1.50 kg
Acoustic pressure LpA	79.7 dB(A)
Respective uncertainity KpA	3 dB(A)
Acoustic pressure LwA	90.3 dB(A)
Respective uncertainity KwA	3dB(A)
Vibration Ah	3.221 m/s²
Respective uncertainity Kh	1.50 m/s²

VIBRATION.

The declared vibration total value has been measured in accordance with a standard test method and may be used for comparing one power tool with another. The declared vibration total value may also be used in a preliminary assessment of exposure. Warning: vibration emission during actual use of the WK400750 can differ from the declared total value depending on the ways in which the power tool is used. Warning: identify safety measures to protect the operator, based on an estimation of exposure in the actual conditions of use.

PICTOGRAMS.

Read instruction manual

Wear eye protection

Wear respiratory protection

European conformity

TÜV-GS certification

2012/19/EU Directive - Waste Electrical and Electronic Equipment

SAFETY INSTRUCTIONS.

The WK400750 is intended to function as a sander. Read all safety warnings, instructions, illustrations and specifications provided with the WK400750. Failure to follow all instructions listed below may result in electric shock, fire and/or serious injury. Keep all warnings and all instructions for future reference. Accidents can be avoided in many cases by recognizing a potentially hazardous situation before it occurs and by observing appropriate safety procedures. Operations, such as grinding, wire brushing, polishing or cutting-off are not recommended to be performed with the WK400750. Operations for which the WK400750 was not designed may create a hazard and cause personal injury.

WORK AREA SAFETY.

Keep work area clean and well lit. Cluttered and dark areas invite accidents. Do not operate the WK400750 near flammable materials. Sparks could ignite these materials. Keep away from children and curious while operating the WK400750. Distractions can cause you to lose control. Keep bystanders a safe distance away from work area. Anyone entering the work area must wear personal protective equipment. Fragments of work piece or of a broken accessory may fly away and cause injury beyond immediate area of operation.

PERSONAL SAFETY.

Stay alert, watch what you are doing and use common sense when operating the WK400750. Do

not use the WK400750 while tired or under the influence of drugs, alcohol or medicines. A moment of inattention while operating the WK400750 may cause damage serious personal.

USE PPE'S.
Use protection glasses according EN166. Use protection masks according EN149. If required by the type of work, use other precise PPE.

DO NOT WORK ON TIPTOES.
Keep your feet on the ground and balance at all times. This enables better control of the WK400750 in unexpected situations.

DRESS PROPERLY.
Do not wear loose clothing or jewelry. Keep your hair, clothing and gloves away from moving parts. Loose clothes, jewelry or long hair can be caught in moving parts. If there are devices for connecting means for extracting and collecting dust, make sure they are connected and properly used. The use of these devices can reduce dust related hazards.

ELECTRICAL SAFETY.
The plug of the WK400750 must match with the base of the socket. Never modify the plug in any way. Do not use any adapter plug with the earthed WK400750. Unmodified plugs and matching bases will reduce the risk of electric shock. Avoid body contact with grounded surfaces such as pipes, radiators, cookers and refrigerators. There is an increased risk of electric shock if your body is grounded. Do not expose the WK400750 to rain or wet conditions. Water entering the WK400750 will increase the risk of electric shock. Hold the WK400750 by insulated gripping surfaces only, when performing an operation where the spinning accessory may contact hidden wiring or its own cord. A spinning accessory contacting a "live" wire may make exposed metal parts of the WK400750 "live" and could give the operator an electric shock. Do not use accessories that require liquid coolants. Using water or other liquid coolants may result in electrocution or shock.

DO NOT ABUSE CORD.
Never use the cord to carry, lift or unplug the WK400750. Keep the cord away from heat, oil, sharp edges or moving parts. Damaged or entangled cords increase the risk of electric shock. When operating the WK400750 outdoors, use an extension cord suitable for outdoor use. The use of an extension cord suitable for outdoor use reduces the risk of electric shock. If the use of the WK400750 in a damp location is unavoidable, use a power protected by a residual current device (RCD). The use of an RCD reduces the risk of electric shock.

AVOID ACCIDENTAL STARTING.
Make sure the switch is in the "off" position before connecting to the mains, or when picking up or carrying the WK400750. Carrying the WK400750 with your finger on the switch or plugging in the WK400750 that has the switch in the "on" position invites accidents. Remove keys or tools before starting the WK400750. A wrench or tool left attached to a moving part of the WK400750 can cause personal injury. Never put the WK400750 down until the moving part has come to a complete stop. The moving part can grab the surface and cause the WK400750 to go out of your control. Do not operate the WK400750 while carrying it at your side. Accidental contact with the moving part could snag your clothing and push the moving part towards your body.

USE AND CARE.
Do not force the WK400750. Use the correct power tool for your application. The correct power tool will do the job better and safer at the rate for which it was conceived. Do not use the WK400750 if the switch cannot be positioned to "off" and "on" position. Any power tool that cannot be controlled with the switch is dangerous and must be repaired. Remove the plug from the power supply and/or battery before making any adjustments, changing accessories or storing the WK400750. Such preventive safety measures reduce the risk of starting the WK400750 accidentally. Do not use accessories which are not specifically designed and recommended by Werku. Just because the accessory can be attached to the WK400750, it does not assure safe operation. The rated speed of the accessory must be at least equal to the maximum speed marked on the WK400750. Accessories running faster than their rated speed can break and fly apart. The outside diameter and the thickness of your accessory must be within the capacity rating of the WK400750. Incorrectly sized accessories cannot be adequately guarded or controlled. Threaded mounting of accessories must match the spindle thread. For accessories mounted by

flanges, the arbour hole of the accessory must fit the locating diameter of the flange. Accessories that do not match the mounting hardware of the WK400750 will run out of balance, vibrate excessively and may cause loss of control. Do not use a damaged accessory. Before each use, inspect the accessory. If the WK400750 or its accessory is dropped, inspect for damage or install an undamaged accessory. After inspecting and installing an accessory, position yourself and bystanders away from the plane of the rotating accessory and run the WK400750 at maximum no-load speed for one minute. Damaged accessories will normally break apart during this test time. Position the cord clear of the spinning accessory. If you lose control, the cord may be cut or snagged and your hand or arm may be pulled into the spinning accessory. Regularly clean the WK400750's air vents. The motor's fan will draw the dust inside the housing and excessive accumulation of powdered metal may cause electrical hazards.

STORAGE.
Store the WK400750 out of reach of children and not allow the handling of the WK400750 to people unfamiliar with the WK400750 or these instructions. The WK400750 is dangerous in the hands of untrained users.

MAINTENANCE.
Check moving parts for misalignment or binding, there are no broken parts or other conditions that may affect the operation of the WK400750. The WK400750 must be repaired before use when it is damaged. Many accidents are caused by poorly maintained power tools or machines. Use the WK400750, accessories and tool tips, etc. according to these instructions and in the manner provided for the particular type of the WK400750, taking into account the conditions work and work to develop. The use of the WK400750 for applications other than those intended could result in a dangerous situation. Please check the WK400750 serviced by a Werku official repair service using only identical replacement parts. This will ensure that the safety of the WK400750 is maintained.

CHECK CONDITION.
Make sure that all the screws in the WK400750 are perfectly tightened. In cold climates or when the WK400750 has not been used for a period, allow the WK400750 to warm up by leaving it to run empty for a few minutes, to ensure that all internal components are perfectly lubricated. Make sure that the possible installed accessories are perfectly fitted in place.

BEFORE OPERATION.
Make sure that the WK400750 is firmly supported before using. Check that no one is standing beneath you when using the WK400750 in high areas. Keep your hands away from all moving parts of the WK400750. Use auxiliary handles, if supplied with the WK400750. Loss of control can cause personal injury.

DURING OPERATION.
Do not leave the WK400750 operating without having it firmly fixed. Only turn it on when you are sure you have full control over it. Do not point the WK400750 at anyone while in use. When operating, the WK400750 will produce vibrations. The screws may gradually come loose, and possibly cause faults or accidents. Keep your hands away from all moving parts of the WK400750.

AFTER OPERATION.
Do not touch the possible accessories installed in the WK400750 after use. This may be hot and cause burns. Some materials worked with may contain chemicals or toxic components. Avoid inhaling these substances or allowing them to come into contact with your skin. Use PPE designed to prevent and protect against incidents of this kind.

OTHER SAFETY INSTRUCTIONS.
- Maintain a firm grip on the WK400750 and position your body and arm to allow you to resist kickback forces. Always use auxiliary handle, if provided, for maximum control over kickback or torque reaction during start-up. The operator can control torque reactions or kickback forces, if proper precautions are taken.
- Never place your hand near the rotating accessory. Accessory may kickback over your hand.
- Do not position your body in the area where the WK400750 will move if kickback occurs. Kickback will propel the WK400750 in direction opposite to the wheel's movement at the point of snagging.
- Use special care when working corners, sharp edges etc. Avoid bouncing and snagging the accessory. Corners, sharp edges or bouncing have a tendency to snag the rotating accessory and cause loss of control or kickback.

- Do not attach a saw chain woodcarving discs or toothed saw discs. Such discs create frequent kickback and loss of control.
- Do not use excessively oversized sanding disc paper. Follow the recommendations of Werku, when selecting sanding paper. Larger sanding paper extending beyond the sanding pad presents a laceration hazard and may cause snagging, tearing of the disc or kickback.

PRODUCT DESCRIPTION.
The WK400750 has been designed to carry out jobs of polishing and sanding. Refer to this plan to familiarize yourself with the WK400750 before use.

A. RPM + button .
B. RPM - button .
C. ON/OFF button.
D. Operating lever.
E. Handle.
F. Hose connection.
G. Support disc.

SAFETY WARNING.
Before starting up the WK400750, we recommend that you carefully read all of the instructions as indicated. Please respect all regulations regarding the prevention of accidents, health and safety directives, laws and applicable restrictions for work places. The WK400750 must only be used by persons who have been instructed in its use and only for the purposes for which it has been designed.

POWER SUPPLY.
Make sure the power supply is adapted to the requirements shown on the information panel of the WK400750 (1). Using the motor at low voltage will make it operate slowly. This will reduce performance and may cause the motor to overheat.

EXTENSION CORD.
If the working area is at some distance from the power supply, use an extension cord of enough diameter and quality.

BRUSHLESS.
The WK400750 motor does not use brushes, and therefore generates less heat and consumes less energy. Furthermore, because there is no friction between the brushes and the rotor, the WK400750 motor has a longer lifespan.

ROTORBITAL.
The WK400750 features an eccentric motion of the support disc (G), which combines the rotation of the support disc (G) with elliptical oscillations, being its main advantage a high-quality finish.

BEFORE OPERATION.
- When unpacking the WK400750, make sure it is intact, complete and has not been damaged in transport.
- Never use a damaged WK400750.
- Before use, check that the support disc (G) is correctly attached and tightened.
- Connect the power cord to a grounded outlet.
- In order to obtain the maximum eficiency from the WK400750 it is recommended to use it with a vacuum cleaner.

OPERATION.
- Make sure the WK400750 is switched off. Select a suitable abrasive and secure it to the support disc (G). Make sure that the abrasive is well centred on the support disc (G).
- Switch on the WK400750 by pressing the ON/OFF button (C) (2). The WK400750 can now be started by pressing the operating lever (D) (3). Important; the WK400750 can develop a torque reaction when started.
- The speed rate can be adjusted between 4000 and 10000 RPM by pressing RPM + (A) or RPM - (B) (4). Each press increases or reduces the speed rate by 1000 RPM, wich can be observed on the digital display.
- When sanding, always place the WK400750 on the work surface before starting.
- Always remove the WK400750 from the work surface before stopping it, as this will prevent gouging of the work surface due to excess speed of the abrasive.
- Move the WK400750 in large strokes along the

work surface being sanded, letting the WK400750 do the work (5).
- Pushing down the WK400750 (6) will slow the sanding level and produce an inferior quality finish.
- Never operate the WK400750 inclined (7), as this can damage the support disc (G) and/or the abrasive.
- The WK400750 is capable of sanding material rapidly, especially with a coarse abrasive.
- To produce the best finish possible, start with a coarse abrasive and change gradually to a finer and finer abrasive.
- A final sanding with a well-worn fine abrasive will produce a high quality finish that in many cases will need no hand sanding at all.
- When sanding painted surfaces, it is posible that the abrasive gets cloged with paint. In such case, it wil be necesary to use a hot air gun to remove paint before sanding.
- Avoid to overload the WK400750. Overload will result in a reduction of speed/efficiency and the WK400750 will become hot. In this event, run the WK400750 at a no-load condition during one minute.
- When sanding is finished, turn off the WK400750 by pressing the ON/OFF button (C).

LEAD BASED PAINTS.
The WK400750 is not recomended to sand lead based paints, due to the danger of the corresponding contaminated dust.

REPLACING SUPPORT DISC.
- Insert the wrench above the support disc (G) to hold the shaft (8).
- Turn the support disc (G) counterclockwise to losen and remove it (9).
- Fit and tighten the new support disc (G).
- Remove the wrench.

VACUUM CLEANER CONNECTION.
- The WK400750 can be connected to a vacuum cleaner, to collect the dust produced during the sanding process.
- First, make sure that a suitable bag is fitted inside the vacuum cleaner. Installing an unsuitable or defective bag will increase the amount of dust in the working área. Prolonged exposure to high concentrations of dust may affect the respiratory system. The speed at which the bag fills will depend on the material being sanded and the thickness of the abrasive used. Clean the bag regularly to guarantee the best results.
- The WK400750 comes with two connectors, one to connect to the hose connection (F) of the WK400750 and one to connect to the hose connection of the vacuum cleaner.
- Insert the connector (10a) in to the hose connection (F). Then connect the hose.
- Insert the connector (10b) in to the end of the hose. Now, this connector permits to connect to diferent vacuum cleaner hose diametrers (27, 38, 44, 49 and 56 mm).
- Familiarize yourself with the connection system (11). This system connects with all Werku vacuum cleaners.
- If the vacuum cleaner is from another brand, the connector (10b) may not fit to the vacuum cleaner hose. In this case, please contact the vacuum cleaner manufacturer.
- It is not advisable to use the WK400750 without first connecting to a vacuum cleaner, as this may cause breathing problems.

MAINTENANCE.
The WK400750 has been designed for a long working life with minimum maintenance. Optimum use depends on correct care of the WK400750 and regular cleaning. To prevent accidents, always unplug the WK400750 from the power source before cleaning or performing any maintenance. The WK400750 may be cleaned effectively using compressed air after each use. If compressed air is not available, use a brush to remove dust from the WK400750. Motor ventilation vents and switch levers must be dept clean and free of foreign matter. Do not attempt to clean by inserting pointed objects through openings. Cetain cleaning agents and solvents damage plastic parts, among them are gasoline, carbon tetrachloride, chlorinated cleaning solvents, ammonia and household cleaners containing ammonia. Do not use any of these to clean the WK400750.

ENVIRONMENT PROTECTION.
The materials and components that have been used to manufacture this product can be re-used and recycled. Werku is adhered to an Integrated Management System that is in charge of the correct elimination of the residues of this product. Do not eliminate this product with domestic residues. Werku offers to its clients a free collection service of these residues through any of its sale points, or in the collection points established by the Integrated Management System or in the recycling point of your locality.

WARRANTY AND TECHNICAL SERVICE.

Werku offers a warranty that covers the repair of all defects found due to faults in the materials or manufacture. For this cover to be effective it is necessary for these defects to appear within the validity period. The consumer is entitled to free repair of all defects (shipping costs, labour costs and materials included), either via the repair or by replacement (if necessary, with a later model). In any case, Werku will not accept replacements if these represent a disproportionate cost compared to the cost of repair. This warranty does not affect consumer's rights established by European or national laws. The validity period of this warranty is 3 years. The validity period starts on the date of purchase by the first consumer. This date is shown on the invoice or receipt of purchase. Any claims arising from this warranty must be presented to the Werku distributor or the Werku Technical Assistance Service. To do so you must present this warranty correctly completed and stamped by the distributor, together with the sales invoice or receipt. To require any information in relation to this warranty, the buyer and/or distributor may contact the Technical Assistance Service by telephone on +34 981 648 119, or by e-mail at info@werku.com. This warranty does not cover defects caused by parts that have worn out from use other types of natural wear, defects caused by failure to observe the instructions for use and operation, or for applications other than those for which this product is intended, abnormal environmental factors, overloading, or unsuitable maintenance or cleaning, faults caused by the use of spare parts, accessories or replacements that are not original Werku parts, if the product has been totally or partially disassembled, modified or repaired by personnel other than that of the Technical Assistance Service or minimum and irrelevant irregularities for suitable use or operation. Repairs and replacements will not extend or renew the validity period of this warranty. The replaced parts will become the property of Werku. If the buyer sends the product to the Technical Assistance Service, and it fails to comply with the conditions of this warranty, all expenses and transportation risks shall be paid by the buyer. This warranty is only valid within the territory of the European Union. The company responsible for the compliance of this warranty is Werku Tools SA.

TECHNICAL ADVICE.

The technical department of Werku is at your disposal to resolve any questions you may have regarding to its products. If you wish to contact our team, send an e-mail to info@werku.com.

DECLARACIÓN CONFORMIDAD CE.

Werku declara que la lijadora WK400750 cumple las siguientes Directivas y Normativas:
2006/42/EC
2014/30/EU
(EU) 2015/863
2011/65/EU
EN 62841-1:2015
EN 62841-2-4:2014
AfPS GS 2014:01 PAK
EN 55014-1:2017
EN 55014-2:2015
EN 61000-3-2:2014
EN 61000-3-3:2013

La Coruña, España, 01/05/2025
R Yáñez
Werku Tools SA

CARACTERÍSTICAS TÉCNICAS.

Voltaje-frecuencia	230-240 V~50 Hz
Potencia	350 W
Clase protección	I
Grado protección	IPX0
Sistema extracción	Si
Revoluciones	4000-10000 min-1
Diámetro disco	150 mm
Diámetro órbita	5 mm
Peso neto	1.50 kg
Presión acústica LpA	79.7 dB(A)
Posible variación KpA	3 dB(A)
Presión acústica LwA	90.3 dB(A)
Posible variación KwA	3 dB(A)
Vibración Ah	3.221 m/s²
Posible variación Kh	1.50 m/s²

VIBRACIÓN.

El valor total de vibración declarado ha sido medido de acuerdo con un método de prueba estándar y puede usarse para comparar una herramienta eléctrica con otra. El valor total de vibración declarado también se puede utilizar en una evaluación preliminar de la exposición. Advertencia: la emisión de vibraciones durante el uso real de la herramienta eléctrica puede diferir del valor total declarado según la forma en que se utilice la WK400750. Advertencia: identifique las medidas de seguridad para proteger al usuario, basándose en una estimación de la exposición en las condiciones reales de uso.

PICTOGRAMAS.

Leer manual de instrucciones

Usar protección ocular

Usar protección respiratoria

Conformidad europea

Certificación TÜV-GS

Directiva 2012/19/EU - Resíduos Aparatos Eléctricos y Electrónicos

INSTRUCCIONES SEGURIDAD.

La WK400750 está diseñada para funcionar como lijadora. Lea todas las advertencias de seguridad, instrucciones, ilustraciones y especificaciones que se proporcionan con la WK400750. Si no sigue todas las instrucciones que se enumeran a continuación, puede provocar una descarga eléctrica, un incendio y/o lesiones graves. Guarde todas las advertencias y todas las instrucciones para una referencia futura. Los accidentes podrán evitarse en muchos casos dándose cuenta de una situación peligrosa antes de que se produzca, y observando fielmente los procedimientos de seguridad apropiados. No se recomienda realizar operaciones con la WK400750, como esmerilar, cepillar con alambre, pulir o cortar. Las operaciones para las que la WK400750 no fue diseñada pueden crear un peligro y causar lesiones personales.

SEGURIDAD AREA TRABAJO.

Mantenga el área de trabajo limpia y bien iluminada. Las áreas desordenadas y oscuras provocan accidentes. No utilice la WK400750 cerca de materiales inflamables. Las chispas pueden encender estos materiales. Mantenga alejados a los niños y curiosos mientras maneja la WK400750. Las distracciones pueden causarle la pérdida del control. Mantenga a los transeúntes a una distancia segura del área de trabajo. Cualquiera que entre al área de trabajo debe usar equipo de protección personal. Los fragmentos de la pieza de trabajo o de un accesorio roto pueden salir des-

pedidos y causar lesiones más allá del área de operación inmediata.

SEGURIDAD PERSONAL.
Esté alerta, vigile lo que está haciendo y use el sentido común cuando maneje la WK400750. No use la WK400750 cuando esté cansado o bajo la influencia de drogas, alcohol o medicamentos. Un momento de distracción mientras maneja la WK400750 puede causar un daño personal serio.

USE EPIS.
Use gafas de protección según EN166. Use mascarilla de protección según EN149. Si el tipo de trabajo a realizar lo requiere, utilice otros EPIS precisos.

NO TRABAJE DE PUNTILLAS.
Mantenga los pies bien asentados sobre el suelo y conserve el equilibrio en todo momento. Esto permite un mejor control de la WK400750 en situaciones inesperadas.

VISTA ADECUADAMENTE.
No vista ropa suelta o joyas. Mantenga su pelo, su ropa y guantes alejados de las piezas en movimiento. La ropa suelta, las joyas o el pelo largo pueden ser cogidos en las piezas en movimiento. Si hay dispositivos para la conexión de medios de extracción y recogida de polvo, asegúrese de que éstos estén conectados y se usen correctamente. El uso de estos dispositivos puede reducir los riesgos relacionados con el polvo.

SEGURIDAD ELÉCTRICA.
La clavija de la WK400750 debe coincidir con la base de la toma de corriente. No modificar nunca la clavija de ninguna manera. No usar ningún adaptador de clavijas con la WK400750 puesta a tierra. Clavijas no modificadas y bases coincidentes reducirán el riesgo de choque eléctrico. Evite el contacto del cuerpo con superficies puestas a tierra como tuberías, radiadores, cocinas eléctricas y refrigeradores. Hay un riesgo aumentado de choque eléctrico si su cuerpo está puesto a tierra. No exponga la WK400750 a la lluvia o a condiciones de humedad. El agua que entre en la WK400750 aumentará el riesgo de choque eléctrico. Sujete la WK400750 únicamente por las superficies de agarre aisladas cuando realice una operación en la que el accesorio giratorio pueda entrar en contacto con cables ocultos o con su propio cable. Un accesorio giratorio que entra en contacto con un cable “vivo” puede hacer que las partes metálicas expuestas de la WK400750 estén “vivas” y podría provocar una descarga eléctrica al operador. No utilice accesorios que requieran refrigerantes líquidos. El uso de agua u otros refrigerantes líquidos puede provocar electrocución o descarga.

NO ABUSE DEL CABLE.
No usar nunca el cable para llevar, levantar o desenchufar la WK400750. Mantenga el cable lejos del calor, aceite, cantos vivos o piezas en movimiento. Los cables dañados o enredados aumentan el riesgo de choque eléctrico. Cuando maneje la WK400750 en el exterior, use una prolongación de cable adecuada para uso en el exterior. El uso de una prolongación de cable adecuada para uso en el exterior reduce el riesgo de choque eléctrico. Si el uso de la WK400750 en un lugar húmedo es inevitable, use una alimentación protegida por un dispositivo de corriente residual (RCD). El uso de un RCD reduce el riesgo de choque eléctrico.

EVITE ARRANQUE ACCIDENTAL.
Asegúrese de que el interruptor está en posición “off” antes de conectar a la red, o al coger o transportar la WK400750. Transportar la WK400750 con el dedo sobre el interruptor o enchufar la WK400750 que tiene el interruptor en posición “on” invita a accidentes. Retire llaves o herramientas antes de arrancar la WK400750. Una llave o herramienta dejada unida a una pieza móviles de la WK400750 puede causar un daño personal. Nunca deje la WK400750 en el suelo hasta que la pieza móvil se haya detenido por completo. La pieza móvil puede agarrar la superficie y hacer que la WK400750 se salga de su control. No haga funcionar la WK400750 mientras la lleva a su lado. El contacto accidental con la pieza móvil podría enganchar su ropa y empujar la pieza móvil hacia su cuerpo.

UTILIZACIÓN Y CUIDADOS.
No fuerce la WK400750. Use la herramienta eléctrica correcta para su aplicación. La herramienta eléctrica correcta hará el trabajo mejor y más seguro al ritmo para la que fue concebida. No use la WK400750 si el interruptor no se puede posicionar en ”off” y “on”. Cualquier herramienta eléctrica que no pueda controlarse con el interruptor es peligrosa y debe repararse. Desenchufe la clavija de la fuente de alimentación y/o de la batería antes de efectuar cualquier ajuste, cambio de accesorios, o

de almacenar la WK400750. Tales medidas preventivas de seguridad reducen el riesgo de arrancar la WK400750 accidentalmente. No utilice accesorios que no hayan sido diseñados y recomendados específicamente por Werku. El hecho de que el accesorio se pueda acoplar a la WK400750 no garantiza un funcionamiento seguro. La velocidad nominal del accesorio debe ser al menos igual a la velocidad máxima marcada en la WK400750. Los accesorios que funcionan más rápido que su velocidad nominal pueden romperse y volar. El diámetro exterior y el grosor de su accesorio deben estar dentro de la capacidad nominal de la WK400750. Los accesorios de tamaño incorrecto no pueden protegerse ni controlarse adecuadamente. El montaje roscado de los accesorios debe coincidir con la rosca del husillo. Para los accesorios montados por bridas, el orificio del eje del accesorio debe ajustarse al diámetro de ubicación de la brida. Los accesorios que no coincidan con los accesorios de montaje de la WK400750 se desequilibrarán, vibrarán excesivamente y pueden causar la pérdida de control. No utilice un accesorio dañado. Antes de cada uso, inspeccione el accesorio. Si la WK400750 o su accesorio se cae, inspeccione por daños o instale un accesorio en buen estado. Después de inspeccionar e instalar un accesorio, colóquese usted y los transeúntes lejos del plano del accesorio giratorio y haga funcionar la WK400750 a la velocidad máxima sin carga durante un minuto. Los accesorios dañados normalmente se romperán durante este tiempo de prueba. Coloque el cable alejado del accesorio giratorio. Si pierde el control, el cable puede cortarse o engancharse y su mano o brazo pueden ser tirados hacia el accesorio giratorio. Limpie con regularidad las rejillas de ventilación de la WK400750. El ventilador del motor arrastrará el polvo dentro de la carcasa y la acumulación excesiva de metal en polvo puede causar peligros eléctricos.

ALMACÉN.
Almacene la WK400750 inactiva fuera del alcance de los niños y no permita el manejo de la WK400750 a personas no familiarizadas con la WK400750 o con este manual de instrucciones. La WK400750 es peligrosa en manos de usuarios no entrenados.

MANTENIMIENTO.
Compruebe que las partes móviles no estén desalineadas o trabadas, que no haya piezas rotas u otras condiciones que puedan afectar el funcionamiento de la WK400750. La WK400750 se repara antes de su uso, cuando está dañada. Muchos accidentes son causados por herramientas eléctricas o máquinas pobremente mantenidas. Use la WK400750 y accesorios de acuerdo con este manual de instrucciones y de la manera prevista para el tipo particular de la WK400750, teniendo en cuenta las condiciones de trabajo y el trabajo a desarrollar. El uso de la WK400750 para aplicaciones diferentes de las previstas podría causar una situación de peligro. Haga revisar su la WK400750 por un servicio oficial de reparación Werku usando solamente piezas de recambio idénticas. Esto garantizará que la seguridad de la WK400750 se mantiene.

VERIFICAR CONDICIÓN.
Revise que todos los tornillos de la WK400750 estén perfectamente apretados. En climas fríos o cuando la WK400750 haya estado sin uso durante largo tiempo, deje que la WK400750 se caliente un poco haciéndolo funcionar en vacío unos minutos para permitir una perfecta lubricación de los componentes internos. Asegúrese de que los posibles accesorios instalados están perfectamente asentados en su posición.

ANTES DEL FUNCIONAMIENTO.
Asegúrese siempre antes de utilizar la WK400750 que se encuentra firmemente apoyado. Compruebe que nadie se encuentra bajo la zona de influencia de la WK400750 cuando lleve a cabo trabajos en zonas elevadas. Aleje las manos de las partes móviles de la WK400750. Utilice mangos auxiliares, si se suministran con la WK400750. La pérdida de control puede provocar lesiones personales.

DURANTE EL FUNCIONAMIENTO.
No deje la WK400750 funcionando sin tenerla bien sujeta. Hágala funcionar cuando esté seguro de que lo tiene plenamente controlada. No apunte con la WK400750 a nadie durante su funcionamiento. Durante la operación, la WK400750 puede producir vibración. Los tornillos pueden ir aflojándose progresivamente pudiendo causar una avería o accidente. Aleje las manos de las partes móviles de la WK400750.

DESPUÉS DEL FUNCIONAMIENTO.
No toque los accesorios instalados en la WK400750 tras su uso. Pueden estar muy calientes y causar una quemadura. Algunos materiales sobre los que se trabaja pueden contener químicos o com-

ponentes que pueden ser tóxicos. Tenga cuidado para prevenir la inhalación de estas sustancias o el contacto con la piel. Utilice los EPIs diseñados para prevenir y protegerse de dichas incidencias.

OTRAS INSTRUCCIONES SEGURIDAD.

- Mantenga un agarre firme sobre la WK400750 y coloque su cuerpo y brazo para permitirle resistir las fuerzas de retroceso. Utilice siempre el mango auxiliar, si se incluye, para un control máximo sobre el retroceso o la reacción de torsión durante el arranque. El operador puede controlar las reacciones de torsión o las fuerzas de retroceso, si se toman las precauciones adecuadas.
- Nunca coloque su mano cerca del accesorio giratorio. El accesorio puede rebotar sobre su mano.
- No coloque su cuerpo en el área donde la WK400750 se moverá si ocurre un contragolpe. El contragolpe impulsará la WK400750 en dirección opuesta al movimiento de la rueda en el punto de enganche.
- Tenga especial cuidado al trabajar en esquinas, bordes afilados, etc. Evite rebotar y enganchar el accesorio. Las esquinas, los bordes afilados o los rebotes tienden a enganchar el accesorio giratorio y causar pérdida de control o retroceso.
- No coloque un disco de sierra para tallar madera ni un disco de sierra dentada. Tales discos crean frecuentes contragolpes y pérdidas de control.
- No utilice papel de lija de disco de gran tamaño. Siga las recomendaciones de Werku al seleccionar el papel de lija. El papel de lija más grande que se extiende más allá de la almohadilla de lijado presenta un riesgo de laceración y puede causar enganches, desgarros del disco o retroceso.

DESCRIPCIÓN PRODUCTO.

La WK400750 ha sido diseñada para realizar trabajos de pulir y lijar. Observe este esquema para familiarizarse con la WK400750 antes de utilizarla.

A. Botón RPM +.
B. Botón RPM -.
C. Botón ON/OFF.
D. Palanca operación.
E. Empuñadura.
F. Conexión manguera.
G. Disco soporte.

ADVERTENCIA SEGURIDAD.

Antes de efectuar la puesta en marcha de la WK400750, es aconsejable leer completa y minuciosamente todas las instrucciones que se indican. Asimismo, deberán tenerse en cuenta las normas para la prevención de accidentes, los reglamentos y directivas, las leyes y restricciones vigentes para los centros de trabajo. La WK400750 debe de ser utilizada únicamente por personas instruidas adecuadamente en su manejo y exclusivamente conforme a los fines previstos.

FUENTE ALIMENTACIÓN.

Asegúrese de que la fuente de alimentación se ajusta a los requisitos especificados en la placa de datos de la WK400750 (1). Hacer funcionar el motor a bajo voltaje hará que éste opere lento. Esto reducirá el rendimiento y puede causar que el motor se sobrecaliente.

CABLE PROLONGACIÓN.

Cuando la zona de trabajo esté alejada de la fuente de alimentación, haga uso de un cable de prolongación de suficiente diámetro y calidad.

BRUSHLESS.

El motor WK400750 no utiliza escobillas, por lo que genera menos calor y consume menos energía. Asimismo, debido a que no hay fricción entre las escobillas y el rotor, el motor de la WK400750 tiene una vida útil más larga.

ROTORBITAL.

La WK400750 tiene un movimiento excéntrico del disco de soporte (G), lo cual significa que combina el giro del disco soporte (G) con oscilaciones elípticas, siendo la principal ventaja su acabado de alta calidad.

ANTES DEL FUNCIONAMIENTO.

- Al desembalar la WK400750, asegúrese de que esté intacta, completa y que no haya sufrido daños durante el transporte.
- Nunca utilice la WK400750 dañada.

- Antes de usarla, compruebe que el disco de soporte (G) esté correctamente fijado y apretado.
- Conecte el cable de alimentación a una toma de corriente con conexión a tierra.
- Para obtener la máxima eficiencia la WK400750, se recomienda utilizarla con un aspirador.

FUNCIONAMIENTO.
- Asegúrese de que la WK400750 esté apagada. Seleccione un abrasivo adecuado y fíjelo al disco de soporte (G). Asegúrese de que el abrasivo esté bien centrado en el disco de soporte (G).
- Encienda la WK400750 pulsando el botón de ON/OFF (C) (2). Ahora puede arrancar la WK400750 pulsando la palanca de operación (D) (3). Importante: la WK400750 puede generar un par de torsión al arrancar.
- La velocidad se puede ajustar entre 4000 y 10000 RPM pulsando RPM + (A) o RPM - (B) (4). Cada pulsación aumenta o reduce la velocidad en 1000 RPM, lo cual se puede observar en la pantalla digital.
- Al lijar, coloque siempre la WK400750 sobre la superficie de trabajo antes de comenzar.
- Retire siempre la WK400750 de la superficie de trabajo antes de detenerla, ya que esto evitará que se raye debido a la velocidad excesiva del abrasivo.
- Mueva la WK400750 con movimientos amplios a lo largo de la superficie de trabajo a lijar, dejándola realizar el trabajo (5).
- Presionar la WK400750 (6) reducirá el nivel de lijado y producirá un acabado de menor calidad.
- Nunca utilice la WK400750 inclinada (7), ya que esto puede dañar el disco de soporte (G) o el abrasivo.
- La WK400750 puede lijar material rápidamente, especialmente con un abrasivo grueso.
- Para obtener el mejor acabado posible, comience con un abrasivo grueso y cambie gradualmente a un abrasivo cada vez más fino.
- Un lijado final con un trozo de abrasivo fino bien desgastado producirá un acabado de alta calidad que, en muchos casos, no requerirá lijado manual.
- Al lijar superficies pintadas, es posible que el abrasivo se obstruya con pintura. En tal caso, será necesario usar una pistola de aire caliente para eliminar la pintura antes de lijar.
- Evite sobrecargar la WK400750. La sobrecarga reducirá la velocidad y la eficiencia, y la WK400750 se calentará. En este caso, haga funcionar la WK400750 sin carga durante un minuto.
- Al terminar de lijar, apague la WK400750 presionando el botón de ON/OFF (C).

PINTURAS BASE PLOMO.
La WK400750 no se recomienda para lijar pinturas a base de plomo, debido al peligro del polvo contaminante correspondiente.

CAMBIO DISCO SOPORTE.
- Inserte la llave encima del disco de soporte (G) para sujetar el eje (8).
- Gire el disco de soporte (G) en sentido antihorario para aflojarlo y retirarlo (9).
- Coloque y apriete el nuevo disco de soporte (G).
- Retire la llave.

CONEXIÓN ASPIRADOR.
- La WK400750 se puede conectar a un aspirador para recoger el polvo generado durante el lijado.
- Primero, asegúrese de que el aspirador tenga una bolsa adecuada. Instalar una bolsa inadecuada o defectuosa aumentará la cantidad de polvo en el área de trabajo. La exposición prolongada a altas concentraciones de polvo puede afectar el sistema respiratorio. La velocidad de llenado de la bolsa dependerá del material a lijar y del grosor del abrasivo utilizado. Limpie la bolsa regularmente para garantizar los mejores resultados.
- La WK400750 incluye dos conectores, uno para la conexión de la manguera (F) de la WK400750 y otro para la conexión de la manguera del aspirador.
- Inserte el conector (10a) en la conexión de la manguera (F). A continuación, conecte la manguera.
- Inserte el conector (10b) en el extremo de la manguera. Este conector permite conectar mangueras de aspirador de diferentes diámetros (27, 38, 44, 49 y 56 mm).
- Familiarizarse con el sistema de conexión (11). Este sistema es compatible con todos los aspiradores de Werku.
- Si el aspirador es de otra marca, es posible que el conector (10b) no encaje en la manguera. En ese caso, póngase en contacto con el fabricante del aspirador.
- No se recomienda utilizar la WK400750 sin conectarla previamente a un aspirador, ya que podría causar problemas respiratorios.

MANTENIMIENTO.
La WK400750 ha sido diseñada para funcionar durante mucho tiempo con un mínimo manteni-

miento. El funcionamiento óptimo depende del buen cuidado de la WK400750 y de una limpieza frecuente. Para evitar accidentes, desconecte siempre la WK400750 de la fuente de alimentación antes de efectuar la limpieza o cualquier mantenimiento de la misma. La WK400750 debe limpiarse de manera eficaz utilizando aire comprimido al final de cada uso. Utilice siempre gafas protectoras cuando trabaje con aire comprimido. Si no puede utilizar aire comprimido, retire el polvo de la WK400750 sirviéndose de un cepillo. Las ranuras de ventilación del motor y los interruptores deben estar siempre limpios y sin ninguna clase de residuo. No intente limpiarlos introduciendo objetos puntiagudos a través de las aberturas. Algunos productos de limpieza y disolventes dañan los componentes de plástico, entre los cuales se encuentran la gasolina, el tetraclorometano, los disolventes de limpieza clorados, el amoníaco y los productos de limpieza domésticos que contienen amoníaco. No utilice ninguno de los productos mencionados para limpiar la WK400750.

PROTECCIÓN MEDIO AMBIENTE.

Los materiales y componentes que han sido utilizados para fabricar este producto pueden ser reutilizados y reciclados. Werku está adherido a un Sistema Integrado de Gestión que se encarga de la correcta eliminación de los residuos de este producto. No elimine este producto en la basura doméstica. Werku ofrece a sus clientes un servicio gratuito de retirada de dichos residuos en cualquiera de sus puntos de venta, en los puntos de recogida establecidos por el Sistema Integrado de Gestión o en los puntos limpios de su localidad.

GARANTÍA Y SERVICIO TÉCNICO.

Werku ofrece una garantía que cubre la reparación de los defectos que se aprecian debido a fallos en los materiales o en la fabricación. Para ello es imprescindible que los defectos se produzcan dentro del periodo de validez. El consumidor tiene derecho a la reparación gratuita de los defectos (gastos de envío, mano de obra y materiales incluidos), bien mediante la reparación o mediante la sustitución (si es necesario por un modelo posterior). En todo caso, Werku no aceptará sustituciones si estos suponen un coste desproporcionado en comparación con el coste de reparación. Esta garantía no afecta los derechos del consumidor establecidos por leyes europeas o nacionales. El periodo de validez de esta garantía es de 3 años. El periodo de validez se inicia en la fecha de compra por el primer consumidor. Esta fecha se refleja en la factura o tique de compra. La reclamación en virtud de esta garantía debe de presentarse al distribuidor de Werku o al Servicio de Asistencia Técnica de Werku. Para ello es imprescindible presentar esta garantía debidamente cumplimentada y sellada por el distribuidor, junto con la factura o tique de compra. Para cualquier información referente a esta garantía el comprador y/o el distribuidor puede ponerse en contacto con el Servicio de Asistencia Técnica a través del teléfono +34 981 648 119, o mediante correo electrónico a info@werku.com. Quedan excluido de esta garantía los defectos que han sido causados por piezas desgastadas por el uso u otro tipo de desgaste natural, los defectos que han sido causados por inobservancia o incumplimiento de las instrucciones de uso y funcionamiento, o de aplicaciones no conformes con el uso al que se destina este producto, o de factores medioambientales anormales, o de sobrecarga, de mantenimiento o limpieza inadecuados, defectos que han sido causados por el uso de accesorios, complementos o repuestos que no son piezas originales Werku, si el producto ha sido total o parcialmente desmontado, modificado o reparado por personal ajeno al Servicio de Asistencia Técnica o las irregularidades mínimas e irrelevantes para el uso y funcionamiento adecuado. Las reparaciones y sustituciones no prolongan ni renuevan el plazo de validez de esta garantía. Las piezas sustituidas pasan a ser propiedad de Werku. Si el comprador remite el producto al Servicio de Asistencia Técnica, no cumpliendo con las condiciones de esta garantía, los gastos y riesgos del transporte corren a cargo del comprador. Esta garantía es válida dentro del territorio de la Unión Europea. La empresa responsable del cumplimiento de esta garantía es Werku Tools SA.

ASESORAMIENTO TÉCNICO.

Werku pone a su disposición su departamento técnico para resolver cualquier duda que pueda surgir sobre sus productos. En caso de que desee establecer contacto con nuestro equipo, remita un correo electrónico a la dirección info@werku.com.

CE KONFORMITÄTSERKLÄRUNG.

Werku erklärt dass der WK400750 Schleifer in Übereinstimmung ist mit den folgenden Richtlinien und Normen:
2006/42/EC
2014/30/EU
(EU) 2015/863
2011/65/EU
EN 62841-1:2015
EN 62841-2-4:2014
AfPS GS 2014:01 PAK
EN 55014-1:2017
EN 55014-2:2015
EN 61000-3-2:2014
EN 61000-3-3:2013

La Coruña, Spanien, 01/05/2025
R Yáñez
Werku Tools SA

TECHNISCHE DATEN.

Spannung-Frequenz ..... 230-240 V~50 Hz
Leistung ..... 350 W
Schutzklasse I
Schutzgrad IPX0
Extraktionssystem ..... Ja
Umdrehungen 4000-10000 min-1
Scheibendurchmesser ..... 150 mm
Umlaufdurchmesser ..... 5 mm
Nettogewicht ..... 1.50 kg
Schalldruck LpA ..... 79.7 dB(A)
Mögliche Abweichung KpA ..... 3 dB(A)
Schallleistung LwA ..... 90.3 dB(A)
Mögliche Abweichung KwA ..... 3 dB(A)
Vibration Ah ..... 3.221 m/s²
Mögliche Abweichung Kh ..... 1.50 m/s²

VIBRATION.

Der angegebene Vibrationsgesamtwert wurde gemäß einer Standardprüfmethode gemessen und kann zum Vergleich eines Elektrowerkzeugs mit einem anderen verwendet werden. Der angegebene Vibrationsgesamtwert kann auch für eine vorläufige Beurteilung der Exposition verwendet werden. Warnung: die Vibrationsemission während des tatsächlichen Gebrauchs der WK400750 kann abhängig von der Art und Weise, in der das Elektrowerkzeug verwendet wird, vom angegebenen Gesamtwert abweichen. Warnung: identifizieren Sie Sicherheitsmaßnahmen zum Schutz des Bedieners auf der Grundlage einer Schätzung der Exposition unter den tatsächlichen Verwendungsbedingungen.

PIKTOGRAMME.

Lesen Sie die Bedienungsanleitung

Augenschutz tragen

Atemsbhutz tragen

Europäische Konformität

TÜV-GS Zertifizierung

2012/19/EU Richtlinie - Elektro- und Elektronikgeräte-Abfall

SICHERHEITSHINWEISE.

Die WK400750 soll als Schleifer fungieren. Lesen Sie alle Sicherheitswarnungen, Anweisungen, Abbildungen und Spezifikationen, die der WK400750 beiliegen. Die Nichtbeachtung aller unten aufgeführten Anweisungen kann zu Stromschlägen, Feuer und/oder schweren Verletzungen führen. Heben Sie alle Sicherheitshinweise und die gesamte Gebrauchsanleitung zum späteren Nachlesen auf. Unfälle können häufig vermieden werden, wenn man sich im Voraus der Gefährlichkeit einer Situation bewusst ist und die angemessenen Sicherheitsverfahren hundertprozentig einhält. Vorgänge wie Schneiden, Drahtbürsten, Polieren oder Abschneiden werden mit der WK400750 nicht empfohlen. Operationen, für die die WK400750 nicht entwickelt wurde, können eine Gefahr darstellen und zu Verletzungen führen.

SICHERER ARBEITSPLATZ.

Der Arbeitsplatz muss sauber und gut beleuchtet sein. Unordentliche und dunkle Stellen verursachen Unfälle. Betreiben Sie die WK400750 nicht in der Nähe von brennbaren Materialien. Funken könnten diese Materialien entzünden. Halten Sie Kinder und neugierige Personen fern, während Sie mit der Referenz WK400750 umgehen. Ablenkungen können dazu führen, dass Sie die

Kontrolle über das Werkzeug verlieren. Halten Sie umstehende Personen in sicherem Abstand vom Arbeitsbereich. Jeder, der den Arbeitsbereich betritt, muss persönliche Schutzausrüstung tragen. Fragmente von Werkstücken oder defekten Zubehörteilen können wegfliegen und Verletzungen verursachen, die über den unmittelbaren Einsatzbereich hinausgehen.

PERSÖNLICHE SICHERHEIT.
Seien Sie wachsam, beobachten Sie, was Sie tun, und nutzen Sie Ihren gesunden Menschenverstand, wenn Sie mit der WK400750 umgehen. Verwenden Sie die WK400750 nicht, wenn Sie müde sind oder unter dem Einfluss von Drogen, Alkohol oder Medikamenten stehen. Ein Moment der Unaufmerksamkeit beim Betrieb der WK400750 kann zu schweren Verletzungen führen.

PSA VERWENDEN.
Tragen Sie eine Schutzbrille gemäß der Norm EN166. Tragen Sie eine Schutzmaske gemäß der Norm EN149. Falls die Art der Arbeit, die Sie ausführen, dies erforderlich macht, verwenden Sie eine angemessene PSA.

NICHT ZEHENSPITZEN STEHEND ARBEITEN.
Stehen Sie mit den Füßen fest auf dem Boden und achten Sie darauf, das Gleichgewicht nicht zu verlieren. Dies ermöglicht eine bessere Kontrolle der WK400750 in unerwarteten Situationen.

ANGEMESSENE KLEIDUNG.
Tragen Sie weder lockere Kleidung noch Schmuck. Halten Sie Haare, Kleidung und Handschuhe von beweglichen Teilen fernLockere Kleidung, Schmuck und lange Haare können von den beweglichen Teilen eingeklemmt werden. Falls Anschlüsse für Entstaubungsvorrichtungen vorhanden sind, gewährleisten Sie, dass diese korrekt angeschlossen sind und richtig verwendet werden. Die Verwendung dieser Geräte kann Risiken im Zusammenhang mit Staub verringern.

ELEKTRISCHE SICHERHEIT.
Der Stecker der WK400750 muss zum Sockel der Steckdose passen. Nehmen Sie keine Veränderungen am Stecker vor. Es ist nicht erforderlich, einen Steckeradapter mit der WK400750 zu verwenden. Originale Stecker und geeignete Steckdosen verhindern die Stromschlaggefahr. Vermeiden Sie jeden Körperkontakt mit geerdeten Flächen (z.B. Rohre, Heizkörper, Herde oder Kühlschränke). Es besteht erhöhte Stromschlaggefahr, wenn ihr Körper geerdet ist. Setzen Sie die WK400750 weder Regen noch Feuchtigkeit aus. Setzen Sie die WK400750 weder Regen noch Feuchtigkeit aus. Halten Sie dieses die WK400750 nur an isolierten Greifflächen fest, wenn Sie einen Vorgang ausführen, bei dem das sich drehende Zubehör möglicherweise verborgene Kabel oder ein eigenes Kabel berührt. Ein sich drehendes Zubehörteil, das einen “stromführenden” Draht berührt, kann freiliegende Metallteile der WK400750 “spannungsführend” machen und dem Bediener einen elektrischen Schlag versetzen. Verwenden Sie kein Zubehör, das flüssige Kühlmittel benötigt. Die Verwendung von Wasser oder anderen flüssigen Kühlmitteln kann zu Stromschlägen oder Stromschlägen führen.

KABEL NICHT MISSBRAUCHEN.
Benutzen Sie das Kabel nie, um der WK400750 zu tragen, zu ziehen oder von der Steckdose abzutrennen. Halten Sie das Kabel fern von Hitze, Öl, scharfen Kanten oder beweglichen Teilen. Beschädigte oder verwickelte Kabel bergen ein erhöhtes Stromschlagrisiko. Falls Sie die WK400750 im Freien benutzen, müssen Sie ein entsprechend geeignetes Verlängerungskabel verwenden. Bei Verwendung eines für Außeneinsätze geeigneten Verlängerungskabels besteht eine geringere Stromschlaggefahr. Wenn der Einsatz der WK400750 an einem feuchten Ort unumgänglich ist, verwenden Sie eine Stromversorgung, die durch einen Fehlerstromschutzschalter (RCD) geschützt ist. Eine solche Schutzeinrichtung senkt die Stromschlaggefahr.

UNBEABSICHTIGTES STARTEN VERMEIDEN.
Stellen Sie sicher, dass der Schalter auf “Aus” steht, bevor Sie ihn an das Stromnetz anschließen oder wenn Sie die WK400750 aufnehmen oder tragen. Das Tragen der WK400750 mit dem Finger am Schalter oder das Anschließen der WK400750, bei dem sich der Schalter in der “Ein”-Position befindet, kann zu Unfällen führen. Entfernen Sie Schlüssel oder Werkzeuge, bevor Sie die WK400750 starten. Ein an einem beweglichen Teil der WK400750 befestigter Schraubenschlüssel oder Werkzeug kann zu Verletzungen führen. Legen Sie die WK400750 niemals ab, bevor das

bewegliche Teil vollständig zum Stillstand gekommen ist. Das bewegliche Teil kann an der Oberfläche hängen bleiben und dazu führen, dass die WK400750 außer Kontrolle gerät. Bedienen Sie die WK400750 nicht, während Sie ihn an Ihrer Seite tragen. Bei versehentlichem Kontakt mit dem beweglichen Teil könnte Ihre Kleidung hängen bleiben und das bewegliche Teil in Richtung Ihres Körpers gedrückt werden.

BENUTZUNG UND PFLEGUNG.

Erzwingen Sie nicht die WK400750. Verwenden Sie das richtige Elektrowerkzeug für Ihre Anwendung. Das richtige Elektrowerkzeug erledigt die Arbeit mit der Geschwindigkeit, für die es entwickelt wurde, besser und sicherer. Verwenden Sie die WK400750 nicht, wenn der Schalter nicht auf „Aus“ und „Ein“ gestellt werden kann. Jedes Elektrowerkzeug, das nicht mit dem Schalter gesteuert werden kann, ist gefährlich und muss repariert werden. Ziehen Sie den Stecker aus der Stromversorgung und/oder der Batterie, bevor Sie Einstellungen vornehmen, Zubehör wechseln oder die WK400750 aufbewahren. Solche vorbeugenden Sicherheitsmaßnahmen verringern das Risiko eines versehentlichen Startens der WK400750. Verwenden Sie kein Zubehör, das nicht speziell von Werku entwickelt und empfohlen wurde. Die Tatsache, dass das Zubehör an der WK400750 angebracht werden kann, garantiert keinen sicheren Betrieb. Die Nenngeschwindigkeit des Zubehörs muss mindestens der in der WK400750 angegebenen Höchstgeschwindigkeit entsprechen. Anbaugeräte, die schneller als ihre Nenngeschwindigkeit laufen, können brechen und wegfliegen. Der Außendurchmesser und die Dicke Ihrer Armatur müssen innerhalb der Nennkapazität der WK400750 liegen. Falsch dimensioniertes Zubehör kann nicht ausreichend geschützt oder kontrolliert werden. Die Gewindebefestigung des Zubehörs muss mit dem Gewinde der Spindel übereinstimmen. Bei flanschmontierten Vorrichtungen muss das Wellenloch der Vorrichtung zum Durchmesser der Flanschposition passen. Zubehörteile, die nicht mit der Montageteile-WK400750 übereinstimmen, geraten in Unwucht, vibrieren übermäßig und können zum Verlust der Kontrolle führen. Benutzen Sie kein beschädigtes Zubehör. Überprüfen Sie das Zubehör vor jedem Gebrauch. Wenn die WK400750 oder das dazugehörige Zubehör herunterfällt, überprüfen Sie es auf Schäden oder installieren Sie ein Zubehör in gutem Zustand. Nachdem Sie ein Zubehörteil überprüft und installiert haben, positionieren Sie sich und umstehende Personen entfernt von der Ebene des rotierenden Zubehörteils und betreiben Sie das Gerät mit der WK400750 eine Minute lang bei maximaler Leerlaufdrehzahl. Beschädigte Vorrichtungen gehen während dieser Testzeit normalerweise kaputt. Führen Sie das Kabel von der rotierenden Vorrichtung weg. Wenn Sie die Kontrolle verlieren, kann das Kabel durchtrennt oder eingeklemmt werden und Ihre Hand oder Ihr Arm könnte in das rotierende Zubehörteil gezogen werden. Reinigen Sie regelmäßig die Lüftungsgitter der WK400750. Der Motorlüfter saugt Staub in das Gehäuse und eine übermäßige Ansammlung von Metallstaub kann zu elektrischen Gefahren führen.

LAGERUNG.

Bewahren Sie die WK400750 außerhalb der Reichweite von Kindern auf und überlassen Sie die Handhabung der WK400750 nicht Personen, die mit der WK400750 oder dieser Anleitung nicht vertraut sind. Die WK400750 ist in den Händen ungeschulter Benutzer gefährlich.

WARTUNG.

Überprüfen Sie bewegliche Teile auf Fehlausrichtung oder Blockierung. Es liegen keine gebrochenen Teile oder andere Bedingungen vor, die den Betrieb der WK400750 beeinträchtigen könnten. Wenn die WK400750 beschädigt ist, muss er vor dem Gebrauch repariert werden. Viele Unfälle werden durch schlecht gewartete Elektrowerkzeuge oder n verursacht. Verwenden Sie die WK400750, Zubehör und Werkzeugspitzen usw. gemäß dieser Anleitung und in der für den jeweiligen Typ der WK400750 vorgesehenen Weise unter Berücksichtigung der Arbeits- und Arbeitsbedingungen durchzuführen. Die Verwendung der WK400750 für andere als die vorgesehenen Anwendungen kann zu einer gefährlichen Situation führen. Bitte lassen Sie die WK400750 von einem offiziellen Werku-Reparaturdienst warten und verwenden Sie ausschließlich identische Ersatzteile. Dadurch wird gewährleistet, dass die Sicherheit der WK400750 gewahrt bleibt.

ZUSTAND ÜBERPRÜFUNG.

Stellen Sie sicher, dass alle Schrauben in der WK400750 perfekt festgezogen sind. In kalten Klimazonen oder wenn die WK400750 längere Zeit nicht verwendet wurde, lassen Sie die WK400750 aufwärmen, indem Sie ihn einige Minuten lang

leer laufen lassen, um sicherzustellen, dass alle internen Komponenten perfekt geschmiert sind. Stellen Sie sicher, dass das eventuell installierte Zubehör perfekt sitzt.

VOR BETRIEB.
Stellen Sie vor der Verwendung sicher, dass die WK400750 fest abgestützt ist. Stellen Sie sicher, dass sich niemand unter Ihnen befindet, wenn Sie die WK400750 in hohen Bereichen verwenden. Halten Sie Ihre Hände von allen beweglichen Teilen der WK400750 fern. Verwenden Sie Zusatzhandgriffe, sofern diese im Lieferumfang der WK400750 enthalten sind. Kontrollverlust kann zu Verletzungen führen.

BEI BETRIEB.
Lassen Sie die WK400750 nicht in Betrieb, ohne dass er fest befestigt ist. Schalten Sie es nur ein, wenn Sie sicher sind, dass Sie die volle Kontrolle darüber haben. Richten Sie die WK400750 während des Gebrauchs nicht auf Personen. Beim Betrieb erzeugt die WK400750 Vibrationen. Die Schrauben können sich nach und nach lösen und möglicherweise Störungen oder Unfälle verursachen. Halten Sie Ihre Hände von allen beweglichen Teilen der WK400750 fern.

NACH BETRIEB.
Berühren Sie das eventuell in der WK400750 installierte Zubehör nach Gebrauch nicht. Dies kann heiß sein und zu Verbrennungen führen. Einige Materialien, mit denen gearbeitet wird, können Chemikalien oder giftige Bestandteile enthalten. Vermeiden Sie es, diese Substanzen einzuatmen oder mit Ihrer Haut in Berührung zu kommen. Tragen Sie PSA, die zur Vorbeugung und zum Schutz vor solchen Vorfällen entwickelt wurde.

ANDERE SICHERHEITSHINWEISE.
- Halten Sie die WK400750 fest im Griff und positionieren Sie Ihren Körper und Arm so, dass Sie Rückschlagkräften widerstehen können. Verwenden Sie, falls vorhanden, immer einen Hilfsgriff, um die Rückschlag- oder Drehmomentreaktion während des Startvorgangs maximal zu kontrollieren. Der Bediener kann Drehmomentreaktionen oder Rückschlagkräfte steuern, wenn die entsprechenden Vorsichtsmaßnahmen getroffen werden.
- Legen Sie Ihre Hand niemals in die Nähe des rotierenden Zubehörs. Zubehör kann über Ihre Hand zurückschlagen.
- Positionieren Sie Ihren Körper nicht in dem Bereich, in dem sich dieWK400750 bewegt, wenn ein Rückschlag auftritt. Durch einen Rückschlag wird die WK400750 entgegen der Bewegung des Rads an der Stelle des Einklemmens angetrieben.
- Seien Sie besonders vorsichtig, wenn Sie an Ecken, scharfen Kanten usw. arbeiten. Vermeiden Sie es, das Zubehör zu hüpfen und zu verfangen. Ecken, scharfe Kanten oder Prellen neigen dazu, sich am rotierenden Zubehör zu verfangen und Kontrollverlust oder Rückschlag zu verursachen.
- Bringen Sie keine Sägeketten-Holzschnitzscheiben oder Zahnsägenscheiben an. Solche Scheiben erzeugen häufig Rückschlag und Kontrollverlust.
- Verwenden Sie kein übermäßig übergroßes Schleifscheibenpapier. Befolgen Sie bei der Auswahl von Schleifpapier die Empfehlungen von Werku. Größeres Schleifpapier, das über das Schleifkissen hinausragt, stellt eine Verletzungsgefahr dar und kann zum Verhaken, Reißen der Scheibe oder zum Rückschlag führen.

PRODUKTBESCHREIBUNG.
Die WK400750 zur Durchführung von Polier- und Schleifarbeiten entworfen. Beachten Sie dieses Schema, um sich mit der WK400750 ihrer Verwendung vertraut zu machen.

A. RPM + Taste.
B. RPM - Taste.
C. ON/OFF Taste.
D. Bedienhebel.
E. Griff.
F. Staubsauger Anschluss.
G. Stützscheibe.

SICHERHEITSWARNUNG.
Bevor Sie die WK400750, sollten Sie alle angebenen Anweisungen vollständig und gründlich durchlesen. Ebenso sollten Unfallverhütungsvorschriften, Regeln und Richtlinien sowie die für die

Betriebe geltenden Gesetze und Einschränkungen berücksichtigt werden. Die WK400750 nur von in ihrer Bedienung angemessen geschulten Personen und ausschließlich zu den vorgesehenen Zwecken verwendet werden.

STROMVERSORGUNG.
Achten Sie darauf, dass die Stromversorgung den auf dem Typenschild der WK400750 Anforderungen entspricht (1). Das Laufenlassen des Motors mit Unterspannung bewirkt, dass er langsam arbeitet. Dies verringert die Leistung und kann zur Überhitzung des Motors führen.

VERLÄNGERUNGSKABEL.
Wenn der Arbeitsbereich von der Stromversorgung entfernt liegt, verwenden Sie ein Verlängerungskabel von ausreichendem Durchmesser und Qualität.

BRUSHLESS.
Der WK400750-Motor verwendet keine Bürsten und erzeugt daher weniger Wärme und verbraucht weniger Energie. Da zwischen Bürsten und Rotor keine Reibung entsteht, hat der WK400750-Motor zudem eine längere Lebensdauer.

ROTORBITAL.
Die WK400750 zeichnet sich durch eine exzentrische Bewegung der Stützscheibe (G) aus, die die Rotation der Stützscheibe (G) mit elliptischen Schwingungen kombiniert. Sein Hauptvorteil ist die hochwertige Verarbeitung.

VOR BETRIEB.
- Achten Sie beim Auspacken der WK400750 darauf, dass sie unbeschädigt und vollständig ist und keine Transportschäden aufweist.
- Verwenden Sie niemals eine beschädigte WK400750.
- Prüfen Sie vor dem Gebrauch, ob die Stützscheibe (G) korrekt angebracht und festgezogen ist.
- Schließen Sie das Netzkabel an eine geerdete Steckdose an.
- Um die maximale Effizienz der WK400750 zu erzielen, wird die Verwendung mit einem Staubsauger empfohlen.

BETRIEB.
- Stellen Sie sicher, dass die WK400750 ausgeschaltet ist. Wählen Sie ein geeignetes Schleifmittel und befestigen Sie es auf der Stützscheibe (G). Achten Sie darauf, dass das Schleifmittel gut zentriert auf der Stützscheibe (G) sitzt.
- Schalten Sie die WK400750 durch Drücken der ON/OFF Taste (C) (2) ein. Die WK400750 kann nun durch Drücken des Bedienhebel (D) (3) gestartet werden. Wichtig: die WK400750 kann beim Starten ein Drehmoment entwickeln.
- Die Drehzahl lässt sich durch Drücken von RPM + (A) oder RPM - (B) (4) zwischen 4000 und 10000 RPM einstellen. Jeder Druck erhöht oder verringert die Drehzahl um 1000 RPM, was auf der Digitalanzeige abgelesen werden kann.
- Legen Sie die WK400750 beim Schleifen immer vor dem Start auf die Arbeitsfläche.
- Entfernen Sie die WK400750 immer von der Arbeitsfläche, bevor Sie sie stoppen, um ein Aushöhlen der Arbeitsfläche durch zu schnelles Schleifmittel zu vermeiden.
- Bewegen Sie die WK400750 in großen Bewegungen über die zu schleifende Arbeitsfläche und lassen Sie die WK400750 die Arbeit erledigen (5).
- Durch Herunterdrücken der WK400750 (6) wird der Schleifvorgang verlangsamt und die Qualität des Schleifmittels beeinträchtigt.
- Betreiben Sie die WK400750 niemals schräg (7), da dies die Stützscheibe (G) und/oder das Schleifmittel beschädigen kann.
- Die WK400750 kann Material schnell schleifen, insbesondere mit grobem Schleifmittel.
- Für ein optimales Ergebnis beginnen Sie mit einem groben Schleifmittel und wechseln Sie schrittweise zu einem immer feineren Schleifmittel.
- Ein abschließender Schliff mit einem gut abgenutzten feinen Schleifmittel erzeugt ein hochwertiges Ergebnis, das in vielen Fällen ganz ohne Handschliff auskommt.
- Beim Schleifen lackierter Oberflächen kann sich das Schleifmittel mit Farbe verstopfen. In diesem Fall muss die Farbe vor dem Schleifen mit einem Heißluftgebläse entfernt werden.
- Überlastung der WK400750 vermeiden. Überlastung führt zu Geschwindigkeits- und Leistungsverlust und erhitzt das Gerät. Lassen Sie die WK400750 in diesem Fall eine Minute lang im Leerlauf laufen.
- Nach dem Schleifen die WK400750 mit der ON/OFF Taste (C) ausschalten.

BLEIHALTIGE FARBEN.
Die WK400750 wird aufgrund der Gefahr des entsprechenden kontaminierten Staubs nicht zum Schleifen bleihaltiger Farben empfohlen.

STÜTZSCHEIBE AUSTAUSCHEN.
- Den Schraubenschlüssel oberhalb der Stützscheibe (G) ansetzen, um die Welle zu halten (8).
- Die Stützscheibe (G) gegen den Uhrzeigersinn drehen, um sie zu lösen und zu entfernen (9).
- Die neue Stützscheibe (G) einsetzen und festziehen.
- Den Schraubenschlüssel entfernen.

STAUBSAUGER ANSCHLUSS.
- Die WK400750 kann an einen Staubsauger angeschlossen werden, um den beim Schleifen entstehenden Staub aufzusaugen.
- Stellen Sie zunächst sicher, dass ein geeigneter Beutel im Staubsauger eingesetzt ist. Ein ungeeigneter oder defekter Beutel erhöht die Staubmenge im Arbeitsbereich. Längerer Kontakt mit hohen Staubkonzentrationen kann die Atemwege schädigen. Die Geschwindigkeit, mit der sich der Beutel füllt, hängt vom zu schleifenden Material und der verwendeten Schleifmitteldicke ab. Reinigen Sie den Beutel regelmäßig, um optimale Ergebnisse zu erzielen.
- Die WK400750 wird mit zwei Anschlüssen geliefert: einem für den Staubsauger Anschluss (F) der WK400750 und einem für den Schlauchanschluss des Staubsaugers.
- Stecken Sie den Anschluss (10a) in den Staubsauger Anschluss (F). Schließen Sie anschließend den Schlauch an.
- Stecken Sie den Anschluss (10b) in das Schlauchende. Dieser Anschluss ermöglicht den Anschluss an verschiedene Staubsaugerschlauchdurchmesser (27, 38, 44, 49 und 56 mm).
- Machen Sie sich mit dem Anschlusssystem (11) vertraut. Dieses System ist mit allen Werku-Staubsaugern kompatibel.
- Bei Staubsaugern anderer Marken passt der Anschluss (10b) möglicherweise nicht an den Staubsaugerschlauch. Wenden Sie sich in diesem Fall bitte an den Staubsaugerhersteller.
- Es wird davon abgeraten, den WK400750 ohne vorherigen Anschluss an einen Staubsauger zu verwenden, da dies zu Atemproblemen führen kann.

WARTUNG.
Die WK400750 wurde für einen langen Betrieb bei minimalem Wartungsaufwand entwickelt. Für einen optimalen Betrieb ist eine gute Pflege der WK400750 und eine häufige Reinigung erforderlich. Um Unfälle zu vermeiden, trennen Sie die WK400750 immer von der Stromversorgung, bevor Sie sie reinigen oder warten. Die WK400750 muss am Ende jedes Gebrauchs gründlich mit Druckluft gereinigt werden. Tragen Sie beim Arbeiten mit Druckluft immer eine Schutzbrille. Wenn Sie keine Druckluft verwenden können, entfernen Sie den Staub mit einer Bürste von der WK400750. Die Lüftungsschlitze und Schalter des Motors müssen stets sauber und frei von jeglichen Rückständen sein. Versuchen Sie nicht, sie zu reinigen, indem Sie scharfe Gegenstände durch die Öffnungen stecken. Einige Reinigungsprodukte und Lösungsmittel schädigen Kunststoffteile, darunter Benzin, Tetrachlormethan, chlorierte Reinigungslösungsmittel, Ammoniak und Haushaltsreiniger, die Ammoniak enthalten. Verwenden Sie zum Reinigen der WK400750 keines der genannten Produkte.

UMWELTSCHUTZ.
Die Materialien und Bauteile, die für die Herstellung dieses Produkts verwendet wurden, können recycelt und wiederverwertet werden. Werku arbeitet mit einem Integrierten Abfallbewirtschaftungssystem, das die korrekte Entsorgung der Rückstände dieses Produkts abwickelt. Werfen Sie dieses Produkt nicht in den Haushaltsmüll. Werku bietet seinen Kunden einen kostenlosen Service, um diese Rückstände von einer der Verkaufsstellen, den vom Integrierten Abfallbewirtschaftungssystem eingerichteten Sammelstellen oder den Abfallsammelstellen Ihrer Gemeinde abzuholen.

GARANTIE UND KUNDENSERVICE.
Werku bietet eine Garantie der die Reparatur von Mängeln aufgrund von Material- oder Fabrikationsfehlern umfasst. Damit diese Garantie gewährleistet wird, müssen diese Mängel innerhalb des Gültigkeitszeitraums auftreten. Der Verbraucher hat das Recht auf kostenlose Reparatur von Mängeln (einschl. Versand-, Verarbeitungs- oder Materialkosten), entweder durch Reparatur oder durch Ersatz (falls erforderlich, durch ein späteres Modell). In jedem Fall akzeptiert Werku keinen Ersatz, wenn dieser einen unverhältnismäßigen Aufwand im Vergleich zu den Reparaturkosten darstellt. Diese Garantie berührt nicht die Rechte des Verbrauchers, die durch europäische oder nationale Gesetze festgelegt sind. Der Gültigkeitszeitraum dieser Garantie beträgt 3 Jahre. Der Gültigkeitszeitraum beginnt ab dem Datum des Kaufes durch den erstmaligen Verbraucher. Dieses Datum ist auf der Rechnung oder dem Kaufbeleg enthalten. Eine Reklamation

im Zusammenhang mit dieser Garantie muss dem Werku Händler oder Werku Kundenservice vorgelegt werden. Hierzu muss diese Garantie ordnungsgemäß ausgefüllt, vom Händler gestempelt und zusammen mit der Rechnung oder dem Kaufbeleg vorgelegt werden. Für weitere Informationen zu dieser Garantie können sich der Käufer oder der Händler telefonisch über +34 981 648 119 oder über E-Mail an info@werku.com mit dem Kundenservice in Verbindung setzen. Ausgenommen von dieser Garantie sind Mängel, die infolge von verschlissenen Teilen durch den Gebrauch oder eine andere Art von natürlichem Verschleiß verursacht wurden, Mängel aufgrund von Unaufmerksamkeit oder Nichtbefolgung der Bedienungsanleitung und unsachgemäßem Betrieb, eine Benutzung, die nicht dem Gebrauch entspricht, für den das Produkt bestimmt ist, ungewöhnliche Umweltfaktoren, Überlastung, unangemessene Wartung oder Reinigung, Mängel aufgrund der Verwendung von Zubehör, Ergänzungen oder Ersatzteilen, die keine Originalteile von Werku sind, wenn das Produkt durch Personal, das nicht zum Kundenservice gehört, ganz oder teilweise auseinander montiert, verändert oder repariert wurde oder kleine und für den Gebrauch und ordnungsgemäßen Betrieb unwesentliche Unregelmäßigkeiten. Durch Reparaturen und Ersatz wird der Gültigkeitszeitraum für diese Garantie weder verlängert noch neu festgelegt. Ersetzte Teile gehen in das Eigentum von Werku über. Wenn der Käufer das Produkt an den Kundenservice zurückgibt und dabei nicht die Bedingungen dieser Garantie erfüllt, gehen die Kosten und Gefahren zu Lasten des Käufers. Diese Garantie gilt auf dem Gebiet der Europäischen Union. Das für die Erfüllung der Garantie verantwortliche Unternehmen ist Werku Tools SA.

TECHNISCHE BERATUNG.

Werku stellt Ihnen seine technische Abteilung zur Verfügung, damit Sie alle Fragen, die zu unseren Produkten auftreten könnten, klären können. Wenn Sie sich mit unserem Team in Verbindung setzten möchten, senden Sie eine E-Mail an folgende Adresse: info@werku.com.

DÉCLARATION CONFORMITÉ CE.

Werku déclare que le ponceuse WK400750 est en conformité avec les suivantes Directives et Normes:
2006/42/EC
2014/30/EU
(EU) 2015/863
2011/65/EU
EN 62841-1:2015
EN 62841-2-4:2014
AfPS GS 2014:01 PAK
EN 55014-1:2017
EN 55014-2:2015
EN 61000-3-2:2014
EN 61000-3-3:2013

La Coruña, Espagne, 01/05/2025
R Yáñez
Werku Tools SA

CARACTÉRISTIQUES TECHNIQUES.

Voltage-fréquence	230-240 V~50 Hz
Puissance	350 W
Classe protection	I
Degré protection	IPX0
Système d'extraction	Oui
Révolutions	4000-10000 min-1
Diamètre disque	150 mm
Diamètre orbite	5 mm
Poids net	1.50 kg
Pression acoustique LpA	79.7 dB(A)
Possible variation KpA	3 dB(A)
Pression acoustique LwA	90.3 dB(A)
Possible variation KwA	3 dB(A)
Vibration Ah	3.221 m/s²
Possible variation Kh	1.50 m/s²

VIBRATION.

La valeur totale de vibration déclarée a été mesurée conformément à une méthode d'essai standard et peut être utilisée pour comparer un outil électrique avec un autre. La valeur totale déclarée des vibrations peut également être utilisée dans une évaluation préliminaire de l'exposition. Attention: les émissions de vibrations lors de l'utilisation réelle de la WK400750 peuvent différer de la valeur totale déclarée en fonction de la manière dont l'outil électroportatif est utilisé. Attention: identifier les mesures de sécurité pour protéger l'opérateur, sur la base d'une estimation de l'exposition dans les conditions réelles d'utilisation.

PICTOGRAMMES.

Lire manuel d'instructions

Porter protection oculaire

Porter protection du nez et bouche

Conformité européenne

Certification TÜV-GS

Directive 2012/19/EU - Déchets Équipements Électriques et Électroniques

CONSIGNES SÉCURITÉ.

La WK400750 est conçu pour fonctionner comme une ponceuse. Lisez tous les avertissements, instructions, illustrations et spécifications de sécurité fournis avec la WK400750. Le non-respect de toutes les instructions énumérées ci-dessous peut entraîner un choc électrique, un incendie et/ou des blessures graves. Conservez tous les avertissements et toutes les consignes pour vous y référer ultérieurement. Les accidents peuvent dans de nombreux cas être évités en identifiant les situations dangereuses avant qu'un accident ne se produise et en respectant fidèlement les procédures de sécurité adéquates. Il n'est pas recommandé d'effectuer des opérations telles que le meulage, le brossage métallique, le polissage ou le tronçonnage avec la WK400750. Les opérations pour lesquelles la WK400750 n'a pas été conçu peuvent créer un danger et provoquer des blessures.

SÉCURITÉ ZONE TRAVAIL.

Conservez la zone de travail rangée et bien éclairée. Les zones mal rangées et mal éclairées sont sources d'accidents. N'utilisez pas la WK400750 à proximité de matériaux inflammables. Des étincelles pourraient enflammer ces matériaux. Maintenez les enfants et les curieux éloignés pendant que vous manipulez la WK400750. Les distractions peuvent être sources d'une perte de contrôle. Gardez les spectateurs à une distance sécuritaire de la zone de travail. Toute personne entrant dans

la zone de travail doit porter un équipement de protection individuelle. Des fragments de pièce de travail ou d'un accessoire cassé peuvent s'envoler et causer des blessures au-delà de la zone de travail immédiate.

SÉCURITÉ PERSONNELLE.
Soyez vigilant et attentif à ce que vous faites et faites appel à votre bon sens quand vous manipulez la WK400750. N'utilisez pas du WK400750 si vous êtes fatigué ou sous l'influence de drogues, d'alcool ou de médicaments. Un moment de distraction pendant que vous manipulez la WK400750 peut vous causer de graves blessures corporelles.

UTILISEZ EPI.
Utilisez des lunettes de protection conformes à EN166. Utilisez un masque de protection conforme à EN149. Si le type de travail à effectuer le requiert, utilisez d'autres équipements de protection individuelle.

NE TRAVAILLEZ PAS SUR POINTE PIEDS.
Maintenez vos pieds bien à plat sur le sol et conservez votre équilibre à tout moment. Cela vous permettra de mieux contrôler la WK400750 en cas d'imprévu.

HABILLEZ-VOUS EN CONSÉQUENCE.
Ne portez pas de vêtements flottants ou des bijoux. Éloignez vos cheveux, vos vêtements et vos gants des pièces en mouvement. Les vêtements flottants, les bijoux ou les cheveux longs peuvent être pris dans les pièces en mouvement. S'il existe des dispositifs pour la connexion de moyens d'extraction et de ramassage de la poussière, assurez-vous qu'ils soient branchés et qu'ils fonctionnent correctement. L'utilisation de ces dispositifs peut réduire les risques liés à la poussière.

SÉCURITÉ ÉLECTRIQUE.
La prise mâle de la WK400750 doit être adaptée au socle de la prise de courant. Ne jamais modifier la prise mâle de quelque manière que ce soit. Ne pas utiliser d'adaptateurs de prises avec la la WK400750 mis à la terre. Des prises non modifiées et des socles adaptés permettront de réduire le risque d'électrocution. Évitez le contact du corps avec des surfaces mises à la terre telles que des tuyaux, des radiateurs, des cuisinières électriques et des réfrigérateurs. Il existe un risque accru d'électrocution si votre corps est en contact avec le sol. Ne pas exposer la WK400750à la pluie ou à des conditions d'humidité. L'entrée d'eau dans la WK400750 augmente le risque d'électrocution. Tenez la WK400750 par des surfaces de préhension isolées uniquement lorsque vous effectuez une opération où l'accessoire en rotation peut entrer en contact avec un câblage caché ou son propre cordon. Un accessoire en rotation en contact avec un fil "sous tension" peut rendre les parties métalliques exposées de la WK400750 "sous tension" et pourrait donner à l'opérateur un choc électrique. N'utilisez pas d'accessoires nécessitant des liquides de refroidissement. L'utilisation d'eau ou d'autres liquides de refroidissement peut entraîner une électrocution ou un choc.

N'ABUSEZ PAS CÂBLE.
Ne jamais utiliser le câble de branchement pour soulever, porter ou débrancher la WK400750. Maintenez le câble éloigné de la chaleur, de l'huile, des objets et bords tranchants ou des pièces en mouvement. Les câbles endommagés ou emmêlés augmentent le risque d'électrocution. Lorsque vous manipulez la WK400750 à l'extérieur, utilisez une rallonge adaptée à une utilisation en extérieur. L'utilisation d'une rallonge adaptée à un usage en extérieur réduit le risque d'électrocution. Si l'utilisation de la WK400750 dans un endroit humide est inévitable, utilisez une alimentation protégée par un dispositif de courant résiduel (RCD). L'utilisation d'un RCD réduit le risque d'électrocution.

ÉVITEZ DÉMARRAGE ACCIDENTEL.
Assurez-vous que l'interrupteur est en position "off" avant de le brancher au réseau ou avant de prendre ou de transporter la WK400750. Transporter la WK400750 en ayant le doigt sur l'interrupteur ou brancher la WK400750 dont le bouton est en position "on" augmente le risque d'accidents. Retirez les clés ou les outils avant de démarrer la WK400750. Une clé ou un outil restés attachés à une pièce mobile de la WK400750 peut entraîner des blessures corporelles. Ne posez jamais la WK400750 tant que le pièce mobile n'est pas complètement arrêté. Le pièce mobile peut saisir la surface et tirer la WK400750 hors de votre contrôle. Ne faites pas fonctionner la WK400750 en le portant à vos côtés. Un contact accidentel avec le pièce mobile pourrait accrocher vos vêtements, tirant le pièce mobile dans votre corps.

UTILISATION ET ENTRETIEN.
Ne forcez pas sur la WK400750. Utilisez l'outil électrique approprié à la tâche à effectuer. Utiliser un outil électrique adapté garantit un meilleur travail et l'utiliser au rythme pour lequel il a été conçu constitue une garantie de sécurité. N'utilisez pas la WK400750 si le bouton ne peut pas être positionné sur "off" et "on". Toute machine électrique est dangereuse si elle ne peut pas être maîtrisée par un bouton d'arrêt. Dans ce cas, elle doit être réparée. Débranchez la prise de la source d'alimentation et/ou de la batterie avant tout réglage, changement d'accessoires ou stockage de la WK400750. Adopter ces mesures préventives de sécurité réduit le risque de démarrer la WK400750 de manière accidentelle. N'utilisez pas d'accessoires qui ne sont pas spécifiquement conçus et recommandés par Werku. Le simple fait que l'accessoire puisse être attaché à la WK400750 ne garantit pas un fonctionnement sûr. La vitesse nominale de l'accessoire doit être au moins égale à la vitesse maximale indiquée sur la WK400750. Les accessoires fonctionnant plus vite que leur vitesse nominale peuvent se briser et voler en morceaux. Le diamètre extérieur et l'épaisseur de votre accessoire doivent être compris dans la capacité nominale de la WK400750. Les accessoires de taille incorrecte ne peuvent pas être correctement protégés ou contrôlés. Le montage fileté des accessoires doit correspondre au filetage de la broche. Pour les accessoires montés par brides, le trou de l'arbre de l'accessoire doit correspondre au diamètre de repérage de la bride. Les accessoires qui ne correspondent pas au matériel de montage de la WK400750 seront déséquilibrés, vibreront excessivement et peuvent entraîner une perte de contrôle. N'utilisez pas un accessoire endommagé. Avant chaque utilisation, inspectez l'accessoire. En cas de chute de la WK400750 ou de son accessoire, vérifiez qu'il n'est pas endommagé ou installez un accessoire en bon état. Après avoir inspecté et installé un accessoire, éloignez-vous et les spectateurs du plan de l'accessoire rotatif et faites fonctionner la WK400750 à la vitesse maximale à vide pendant une minute. Les accessoires endommagés se briseront normalement pendant ce temps de test. Placez le cordon à l'écart de l'accessoire en rotation. Si vous perdez le contrôle, le cordon peut être coupé ou accroché et votre main ou votre bras peut être tiré dans l'accessoire en rotation. Nettoyez régulièrement les bouches d'aération de la WK400750. Le ventilateur du moteur attirera la poussière à l'intérieur du boîtier et une accumulation excessive de poudre de métal peut entraîner des risques électriques.

ESPACE RANGEMENT.
Rangez la WK400750 inactif hors de portée des enfants et n'autorisez pas leur maniement par des personnes non familiarisées avec ce type de la WK400750 ou méconnaissant les consignes de sécurité. La WK400750 est dangereux entre les mains d'utilisateurs non avertis.

ENTRETIEN.
Vérifiez que les pièces mobiles ne sont pas désalignées ou entravées, qu'il n'y a pas de pièces cassées ou d'autres conditions qui peuvent affecter le fonctionnement de la WK400750. La WK400750 est réparé avant utilisation, en cas de dommage. De nombreux accidents sont causés par des outils électriques ou machines mal entretenus. Utilisez la WK400750 et leurs accessoires en respectant ces manuel d'instructions et le mode d'utilisation prévu pour chaque type de la WK400750, en tenant compte des conditions de travail et de la tâche à effectuer. L'utilisation de la WK400750 à des fins autres que celles spécifiées pourrait provoquer une situation de danger. Faites réviser vos la WK400750 par un service officiel de réparation Werku en utilisant uniquement des pièces de rechange identiques. C'est une garantie de sécurité pour votre la WK400750.

VÉRIFICATION ÉTAT.
Vérifiez que toutes les vis de la WK400750 sont parfaitement bien serrées. Sous des climats froids ou quand la WK400750 n'a pas été utilisé depuis longtemps, laissez la WK400750 se réchauffer un peu en le faisant fonctionner à vide pendant quelques minutes afin de permettre une parfaite lubrification de ses composants internes. Assurez-vous que les possibles accessoires installés sont bien à leur place.

AVANT LE FONCTIONNEMENT.
Avant d'utiliser la WK400750, assurez-vous qu'il est fermement calé. Vérifiez que personne ne se trouve dans la zone d'action de la WK400750 quand vous effectuez des travaux dans des zones en hauteur. Gardez vos mains éloignées des pièces mobiles de la WK400750. Utilisez des poignées auxiliaires, si elles sont fournies avec la WK400750. La perte de contrôle peut entraîner des blessures.

PENDANT LE FONCTIONNEMENT.
Ne faites pas fonctionner la WK400750 s'il n'est pas bien maintenu. Faites-le fonctionner quand vous êtes sûr de le contrôler totalement. Ne dirigez pas la WK400750 vers qui que ce soit pendant le fonctionnement. Pendant l'opération, la WK400750 peut produire des vibrations. Les vis peuvent se dévisser petit à petit, ce qui peut provoquer une panne ou un accident. Éloignez vos mains des pièces mobiles de la WK400750.

FIN LE FONCTIONNEMENT.
Ne touchez pas les accessoires installés sur la WK400750 après son utilisation. Ils peuvent être très chauds et causer des brûlures. Certains matériaux sur lesquels vous travaillez peuvent contenir des substances chimiques ou des composants toxiques. Soyez attentif à ne pas inhaler ces substances et à ce que votre peau ne soit pas en contact avec. Utilisez les EPI conçus pour prévenir et vous protéger de ce type d'accidents.

AUTRES CONSIGNES DE SÉCURITÉ.
- Maintenez une prise ferme sur la WK400750 et positionnez votre corps et votre bras pour vous permettre de résister aux forces de rebond. Utilisez toujours la poignée auxiliaire, si elle est fournie, pour un contrôle maximal du rebond ou de la réaction de couple pendant le démarrage. L'opérateur peut contrôler les réactions de couple ou les forces de rebond, si les précautions appropriées sont prises.
- Ne placez jamais votre main à proximité de l'accessoire rotatif. L'accessoire peut rebondir sur votre main.
- Ne placez pas votre corps dans la zone où la WK400750 se déplacera en cas de rebond. Le rebond propulsera la WK400750 dans la direction opposée au mouvement de la roue au point d'accrochage.
- Soyez particulièrement prudent lorsque vous travaillez dans les coins, les arêtes vives, etc. Les coins, les arêtes vives ou les rebonds ont tendance à accrocher l'accessoire rotatif et à provoquer une perte de contrôle ou un rebond.
- Ne fixez pas de disques de sculpture sur bois ou de disques de scie dentés sur une chaîne. Ces disques créent des rebond et perte de contrôle.
- N'utilisez pas de papier abrasif surdimensionné. Suivez les recommandations de Werku lors de la sélection du papier abrasif. Un papier abrasif plus gros dépassant du plateau de ponçage présente un risque de lacération et peut provoquer un accrochage, un déchirement du disque ou un rebond.

DESCRIPTION PRODUIT.
La WK400750 a été conçue pour réaliser des travaux de polissage et de ponçage. Observez ce schéma pour vous familiariser avec la WK400750 avant de l'utiliser.

A. Bouton RPM +.
B. Bouton RPM -.
C. Bouton ON/OFF.
D. Levier commande.
E. Poignée.
F. Connexion aspirateur.
G. Disque support.

AVERTISSEMENT SÉCURITÉ.
Avant de démarrer la WK400750, il est recommandé de lire complètement et minutieusement toutes les instructions ci-dessous. Vous devrez également tenir compte des normes de prévention des accidents, des règlements et des directives ainsi que des lois et restrictions en vigueur pour les centres de travail. La WK400750 doit être utilisée uniquement par des personnes adéquatement formées à son maniement et respectant exclusivement les applications ici prévues.

SOURCE ALIMENTATION.
Assurez-vous que la source d'alimentation est adaptée aux conditions spécifiées sur la plaque d'informations de la WK400750 (1). Si vous utilisez un faible voltage, le moteur fonctionnera lentement. Ce qui réduira le rendement et pourra provoquer une surchauffe du moteur.

CÂBLE RALLONGE.
Lorsque la zone de travail est éloignée de la source d'alimentation, utilisez une rallonge de diamètre et de qualité suffisants.

BRUSHLESS.
Le moteur WK400750 n'utilise pas de balais et génère donc moins de chaleur et consomme moins d'énergie. De plus, comme il n'y a pas de friction entre les balais et le rotor, le moteur WK400750 a une durée de vie plus longue.

ROTORBITAL.
La WK400750 est dotée d'un mouvement excentrique du disque de support (G), qui combine la rotation du disque de support (G) avec des oscillations elliptiques, son principal avantage étant une finition de haute qualité.

AVANT LE FONCTIONNEMENT.
- Lors du déballage de la WK400750, assurez-vous qu'il est intact, complet et qu'il n'a pas été endommagé pendant le transport.
- N'utilisez jamais la WK400750 endommagé.
- Avant utilisation, vérifiez que le disque de support (G) est correctement fixé et serré.
- Branchez le cordon d'alimentation sur une prise de terre.
- Pour une efficacité optimale de la WK400750, il est recommandé de l'utiliser avec un aspirateur.

FONCTIONNEMENT.
- Assurez-vous que la WK400750 est éteinte. Sélectionnez un abrasif adapté et fixez-le sur le disque support (G). Assurez-vous que l'abrasif est bien centré sur le disque support (G).
- Mettez la WK400750 sous tension en appuyant sur le bouton ON/OFF (C) (2). La WK400750 peut maintenant être démarrée en appuyant sur le levier de commande (D) (3). Important: la WK400750 peut développer un couple de réaction au démarrage.
- La vitesse de rotation peut être réglée entre 4000 et 10000 RPM en appuyant sur RPM + (A) ou RPM - (B) (4). Chaque pression augmente ou diminue la vitesse de 1000 RPM, ce qui est visible sur l'écran numérique.
- Lors du ponçage, placez toujours la WK400750 sur la surface de travail avant de commencer.
- Retirez toujours la WK400750 de la surface de travail avant de l'arrêter, afin d'éviter tout éraflure dû à une vitesse excessive de l'abrasif.
- Déplacez la WK400750 par grands mouvements le long de la surface à poncer, en la laissant effectuer le travail (5).
- Appuyer sur la WK400750 (6) ralentira le ponçage et produira une finition de qualité inférieure.
- N'utilisez jamais la WK400750 inclinée (7), car cela pourrait endommager le disque de support (G) et/ou l'abrasif.
- La WK400750 permet de poncer rapidement les matériaux, notamment avec un abrasif grossier.
- Pour une finition optimale, commencez avec un abrasif grossier, puis passez progressivement à un abrasif de plus en plus fin.
- Un ponçage final avec un abrasif fin bien usé produira une finition de haute qualité qui, dans de nombreux cas, ne nécessitera aucun ponçage manuel.
- Lors du ponçage de surfaces peintes, il est possible que l'abrasif soit obstrué par la peinture. Dans ce cas, il sera nécessaire d'utiliser un pistolet à air chaud pour éliminer la peinture avant le ponçage.
- Évitez de surcharger la WK400750. Une surcharge entraînerait une réduction de la vitesse et de l'efficacité, et la WK400750 surchaufferait. Dans ce cas, faites fonctionner la WK400750 à vide pendant une minute.
- Une fois le ponçage terminé, éteignez la WK400750 en appuyant sur le bouton ON/OFF (C).

PEINTURES BASE PLOMB.
La WK400750 n'est pas recommandée pour poncer les peintures à base de plomb, en raison du danger de poussière contaminée correspondante.

REMPLACEMENT DISQUE SUPPORT.
- Insérez la clé au-dessus du disque de support (G) pour maintenir l'arbre (8).
- Tournez le disque de support (G) dans le sens inverse des aiguilles d'une montre pour le desserrer et le retirer (9).
- Installez et serrez le nouveau disque de support (G).
- Retirez la clé.

CONNEXION ASPIRATEUR.
- La WK400750 peut être connecté à un aspirateur pour récupérer la poussière générée lors du ponçage.
- Tout d'abord, assurez-vous que l'aspirateur dispose d'un sac adapté. L'installation d'un sac inadéquat ou défectueux augmentera la quantité de poussière dans la zone de travail. Une exposition prolongée à des concentrations élevées de poussière peut affecter le système respiratoire. La vitesse de remplissage du sac dépendra du matériau à poncer et de l'épaisseur de l'abrasif utilisé. Nettoyez le sac régulièrement pour garantir les meilleurs résultats.

- La WK400750 comprend deux connecteurs, un pour le connexion aspirateur (F) du la WK400750 et un autre pour le raccordement du tuyau de l'aspirateur.
- Insérez le connecteur (10a) dans le connexion aspirateur (F). Connectez ensuite le tuyau.
- Insérez le connecteur (10b) dans l'extrémité du tuyau. Ce connecteur permet de connecter des tuyaux d'aspirateur de différents diamètres (27, 38, 44, 49 et 56 mm).
- Familiarisez-vous avec le système de connexion (11). Ce système est compatible avec tous les aspirateurs Werku.
- Si l'aspirateur est d'une autre marque, le connecteur (10b) risque de ne pas s'adapter au tuyau. Dans ce cas, contactez le fabricant de l'aspirateur.
- Il est déconseillé d'utiliser la WK400750 sans le connecter au préalable à un aspirateur, car cela pourrait provoquer des problèmes respiratoires.

ENTRETIEN.

La WK400750 a été conçue pour fonctionner longtemps avec un minimum d'entretien. Le fonctionnement optimal de la WK400750 dépend des soins qui lui sont apportés et d'un nettoyage fréquent. Pour éviter des accidents, débranchez toujours la WK400750 de sa source d'alimentation avant de la nettoyer ou de l'entretenir. La WK400750 doit toujours être nettoyée de manière efficace en utilisant de l'air comprimé à la fin de chaque utilisation. Utilisez toujours des lunettes de protection quand vous travaillez avec de l'air comprimé. Si vous ne pouvez pas utiliser d'air comprimé, retirez la poussière de la WK400750 à l'aide d'une brosse. Les fentes de ventilation du moteur et les interrupteurs doivent être toujours propres et dépourvus de tout résidu. N'essayez pas de les nettoyer en introduisant des objets pointus par les ouvertures. Certains produits de nettoyage et certains solvants, comme l'essence, le tétrachlorométhane, les solvants chlorés, l'ammoniaque et les produits de nettoyage domestiques contenant de l'ammoniaque, endommagent les composants en plastique. N'utilisez aucun de ces produits pour nettoyer la WK400750.

PROTECTION ENVIRONNEMENT.

Les matériaux et composants utilisés pour fabriquer ce produit peuvent être réutilisés et recyclés. Werku a adhéré à un Système Intégré de Gestion qui se charge de l'élimination correcte des résidus de ce produit. Ne jetez pas ce produit dans les ordures domestiques. Werku propose à ses clients un service gratuit de collecte de ces résidus dans tous ses points de vente, dans les points de collecte listés par le Système Intégré de Gestion ou dans les points de collecte de votre commune.

GARANTIE ET SERVICE TECHNIQUE.

Werku offre une garantie qui couvre la réparation des défauts résultant de défaillances dans le matériel ou la fabrication. Pour cela, les défauts doivent être constatés pendant la période de validité. Le consommateur a droit à la réparation gratuite des défauts (frais envoi, main d'œuvre et matériaux inclus), au moyen de la simple réparation ou par remplacement (le cas échéant, par un modèle postérieur). Dans tous les cas, Werku n'acceptera pas les remplacements s'ils représentent un coût disproportionné par rapport au coût de la réparation. Cette garantie n'affecte pas les droits du consommateur établis par les lois européennes ou nationales. La période de validité de cette garantie est de 3 ans. La période de validité débute à la date d'achat par le premier consommateur. Cette date figure sur la facture ou le ticket de caisse. Les réclamations en vertu de cette garantie doivent être présentées au distributeur de Werku ou au Service d'Assistance Technique de Werku. Pour cela, il est indispensable de présenter cette garantie dûment complétée et tamponnée par le distributeur, accompagnée de la facture ou du ticket d'achat. Pour toute information relative à cette garantie, l'acheteur et/ou le distributeur peut contacter le Service d'Assistance Technique au +34 981 648 119, ou par courrier électronique à info@werku.com. Sont exclus de cette garantie les défauts causés par des pièces usées résultant d'une utilisation naturelle, les défauts causés par le non respect ou la mauvaise application de la notice d'utilisation ou par une utilisation non conforme à celle à laquelle est destiné ce produit, par des facteurs environnementaux anormaux ou une surcharge, un entretien ou un nettoyage inadéquats, les défauts causés par l'utilisation d'accessoires ou de pièces de rechange qui ne sont pas des pièces d'origine Werku et si le produit a été totalement ou partiellement démonté, modifié ou réparé par du personnel autre que celui du Service d'Assistance Technique, ou s'il s'agit d'irrégularités minimes et insignifiantes pour une utilisation et un fonctionnement adéquats. Les réparations et remplacements ne prolongent ni ne renouvellent le délai de validité de cette garantie. Les pièces remplacées

sont la propriété de Werku. Si l'acheteur remet le produit au Service d'Assistance Technique en ne remplissant pas les conditions de cette garantie, les frais et risques du transport seront à sa charge. Cette garantie est valable sur le territoire de l'Union Européenne. L'entreprise responsable de l'application de cette garantie est Werku Tools SA.

ASSISTANCE TECHNIQUE.

Werku met à votre disposition son service technique pour répondre à toutes les questions sur ses produits. Si vous souhaitez contacter notre équipe, veuillez envoyer un courrier électronique à l'adresse suivante: info@werku.com.

DICHIARAZIONE CONFORMITÀ CE.

Werku dichiara che la levigatrice WK400750 è conforme con le seguenti Direttive e Norme:
2006/42/EC
2014/30/EU
(EU) 2015/863
2011/65/EU
EN 62841-1:2015
EN 62841-2-4:2014
AfPS GS 2014:01 PAK
EN 55014-1:2017
EN 55014-2:2015
EN 61000-3-2:2014
EN 61000-3-3:2013

La Coruña, Spagna, 01/05/2025
R Yáñez
Werku Tools SA

CARATTERISTICHE TECNICHE.

Tensione-frequenza	230-240 V~50 Hz
Potenza	350 W
Classe protezione	I
Grado protezione	IPX0
Impianto di scarico	Sì
Velocità	4000-10000 min-1
Diametro del disco	150 mm
Diametro dell'orbita	5 mm
Peso netto	1.50 kg
Pressione acustica LpA	79.7 dB(A)
Incertezza relativa KpA	3 dB(A)
Pressione acustica LwA	90.3 dB(A)
Incertezza relativa KwA	3 dB(A)
Vibrazione Ah	3.221 m/s²
Incertezza relativa Kh	1.50 m/s²

VIBRAZIONE.

Il valore totale di vibrazione dichiarato è stato misurato secondo un metodo di prova standard e può essere utilizzato per confrontare un utensile elettrico con un altro. Il valore totale di vibrazione dichiarato può essere utilizzato anche in una valutazione preliminare dell'esposizione. Avvertenza: l'emissione di vibrazioni durante l'uso effettivo dell'utensile elettrico può differire dal valore totale dichiarato a seconda delle modalità di utilizzo della WK400750. Avvertenza: individuare misure di sicurezza a tutela dell'operatore, sulla base di una stima dell'esposizione nelle effettive condizioni di utilizzo.

PITTOGRAMMI.

Indossare protezione per gli occhi

Indossare protezioni per naso e bocca

Leggere manuale di istruzioni

Conformità europea

Certificazione TÜV-GS

Direttiva 2012/19/EU - Rifiuti Apparecchiature Elettriche ed Elettroniche

ISTRUZIONI SICUREZZA.

La WK400750 è progettato per essere usato come levigatrice. Leggere tutte le avvertenze di sicurezza, le istruzioni, le illustrazioni e le specifiche fornite con la WK400750. La mancata osservanza di tutte le istruzioni elencate di seguito può provocare scosse elettriche, incendi e/o lesioni gravi. Conservare tutte le avvertenze e le istruzioni per consultazioni future. Gli incidenti possono spesso essere evitati prendendo coscienza di una potenziale situazione di pericolo prima che essa si verifichi e seguendo le procedure di sicurezza adeguate. Operazioni quali la molatura, la spazzolatura, la lucidatura o il taglio non sono raccomandate con la WK400750. Le operazioni per le quali la WK400750 non è stato progettato possono creare un pericolo e causare lesioni personali.

SICUREZZA AREA LAVORO.

Mantenere l'area di lavoro pulita e ben illuminata. Le aree disordinate e buie possono incrementare la possibilità di incidenti. Non usare la WK400750 vicino a materiali infiammabili. Le scintille possono incendiare questi materiali. Tenere lontani bambini e curiosi mentre si utilizza la WK400750. Le distrazioni possono causare perdita di controllo. Tenere i pedoni a distanza di sicurezza dall'area di lavoro. Chiunque entri nell'area di lavoro deve indossare dispositivi di protezione personale. Frammenti del pezzo da lavorare o un accessorio rotto possono volare via e causare lesioni al di fuori dell'area operativa immediata.

SICUREZZA PERSONALE.
Essere sempre vigili, facendo attenzione a cosa si sta facendo e usano il buon senso quando si usa la WK400750. Non utilizzare la WK400750 quando si è stanchi o sotto l'influenza di droghe, alcol o farmaci. Un momento di disattenzione durante il funzionamento della WK400750 può causare gravi lesioni personali.

USA EPIS.
Indossare occhiali protettivi secondo EN166. Indossare una maschera protettiva secondo EN149. Se il tipo di lavoro da svolgere lo richiede, utilizzare altri EPIS precisi.

NON LAVORARE IN PUNTA DI PIEDI.
Tenere i piedi ben saldi a terra e mantenere l'equilibrio in ogni momento. Questo permette un migliore controllo della WK400750 in situazioni impreviste.

VESTIRSI ADEGUATAMENTE.
Non indossare abiti ampi o gioielli. Tenere i capelli, i vestiti e i guanti lontano dalle parti in movimento. Abiti larghi, gioielli o capelli lunghi possono rimanere impigliati nelle parti in movimento. In presenza di dispositivi per collegare i mezzi di estrazione e di raccolta della polvere, assicurarsi che siano collegati e utilizzati correttamente. L'uso di questi dispositivi può ridurre i rischi legati alla polvere.

SICUREZZA ELETTRICA.
La spina della WK400750 deve corrispondere alla base della presa. Non modificare mai la spina in alcun modo. Non utilizzare adattatori di spine con la WK400750 con messa a terra. Spine non modificate e basi abbinate ridurranno il rischio di scosse elettriche. Evitare il contatto del corpo con superfici messe a terra come tubi, radiatori, cucine elettriche e frigoriferi. C'è un rischio maggiore di scossa elettrica se il tuo corpo è messo a terra. Non esporre la WK400750 alla pioggia o a condizioni di umidità. L'acqua che entra nella WK400750 aumenta il rischio di scosse elettriche. Afferrare la WK400750 solo per le superfici di presa isolate quando si esegue un'operazione in cui l'accessorio rotante può entrare in contatto con cavi nascosti o con il suo stesso cavo. Un accessorio rotante che entra in contatto con un filo "sotto tensione" può far sì che le parti metalliche esposte della WK400750 possano provocare una scossa elettrica all'operatore. Non usare accessori che richiedono refrigeranti liquidi. L'uso di acqua o altri liquidi refrigeranti può causare elettrocuzione o scarica elettrica.

NON ABUSARE CAVO.
Non usare mai il cavo per trasportare, sollevare o scollegare la WK400750. Tenere il cavo lontano da calore, olio, bordi taglienti o parti in movimento. I cavi danneggiati o impigliati aumentano il rischio di scosse elettriche. Quando si utilizza la WK400750 all'aperto, usare una prolunga adatta all'uso esterno. L'uso di una prolunga adatta all'esterno riduce il rischio di scosse elettriche. Se la WK400750 deve essere usato in un luogo bagnato, utilizzare un'alimentazione protetta da un dispositivo di corrente residua (RCD). L'uso di un RCD riduce il rischio di scosse elettriche.

EVITARE AVVIO ACCIDENTALE.
Assicurarsi che l'interruttore sia in posizione "off" prima di connettersi alla rete, o quando prende o trasporta la WK400750. Trasportare la WK400750 con il dito sull'interruttore o collegare la WK400750 che hanno l'interruttore in posizione "on" aumenta il rischio di incidenti. Rimuovere le chiavi o gli strumenti prima di avviare la WK400750. Una chiave o un attrezzo lasciato attaccato a una parti in movimento di la WK400750 può causare lesioni personali. Non mettere mai la WK400750 a terra finché le parti in movimento non si è fermato completamente. Le parti in movimento può afferrare la superficie e far sì che la WK400750 vada fuori controllo. Non azionare la WK400750 mentre lo si porta al proprio fianco. Il contatto accidentale con le parti in movimento potrebbe impigliarsi nei vestiti e tirare le parti in movimento verso il corpo.

USO E CURA.
Non forzare la WK400750. Usare l'elettroutensile corretto a seconda dell'applicazione. Un elettroutensile adeguato svolgerà il lavoro meglio e in modo più sicuro al ritmo per cui è stato progettato. Non usare la WK400750 se l'interruttore non può essere posizionato in posizione "on" e "off". Qualsiasi elettroutensile che non può essere controllato con l'interruttore è pericoloso e deve essere riparato. Scollegare la spina dalla fonte di alimentazione e/o dal pacco batterie prima di effettuare qualsiasi regolazione, cambiare gli accessori o riporre la WK400750. Queste misure di sicurezza preventive riducono il rischio di avviare accidentalmente la WK400750. Non utilizzare accessori che non siano

specificamente progettati e raccomandati da Werku. Il fatto che l'accessorio possa essere collegato a la WK400750 non garantisce un funzionamento sicuro. La velocità nominale dell'accessorio deve essere almeno uguale alla velocità massima indicata sulla WK400750. Gli accessori che girano più velocemente della loro velocità nominale possono rompersi ed essere scagliati via. Il diametro esterno e lo spessore del suo accessorio devono rientrare nella capacità nominale della WK400750. Gli accessori non correttamente dimensionati non possono essere adeguatamente protetti o controllati. Il montaggio filettato degli accessori deve corrispondere alla filettatura del mandrino. Per gli accessori montati su flangia, il foro dell'albero dell'accessorio deve corrispondere al diametro della posizione della flangia. Gli accessori che non corrispondono all'hardware di montaggio della WK400750 si sbilanciano, vibrano eccessivamente e possono causare la perdita di controllo. Non utilizzare un accessorio danneggiato. Prima di ogni utilizzo, ispezionare l'accessorio. Se la WK400750 o il suo accessorio è caduto, ispezionare i danni o installare un accessorio in buono stato. Dopo aver ispezionato e installato un accessorio, posizionarsi lontano dal piano dell'accessorio rotante assicurandosi che non ci sia nessuno nelle vicinanze, e mettere in funzione la WK400750 alla massima velocità a vuoto per un minuto. Gli accessori danneggiati si romperanno normalmente durante questo tempo di prova. Posizionare il cavo lontano dall'accessorio rotante. Se si perde il controllo, il cavo può tagliarsi o impigliarsi e la mano o il braccio dell'utente possono essere trascinati nell'accessorio rotante. Pulire regolarmente le prese d'aria della WK400750. La ventola del motore attira la polvere nella carcassa e un eccessivo accumulo di polvere metallica può causare rischi elettrici.

DEPOSITO.
Conservare la WK400750 inattivi fuori dalla portata dei bambini e non permettere a persone che non hanno familiarità con la WK400750 o con queste istruzioni di utilizzare la WK400750. La WK400750 sono pericolosi nelle mani di utenti non addestrati.

MANUTENZIONE.
Controllare il disallineamento o l'impuntamento delle parti mobili, la rottura di parti e altre condizioni che possono influenzare il funzionamento de la WK400750. La WK400750 devono essere riparati prima dell'uso qualora siano danneggiati. Molti incidenti sono causati da una cattiva manutenzione degli elettroutensili o macchine. Usare la WK400750 e gli accessori secondo queste istruzioni e nel modo previsto per il particolare tipo di WK400750, tenendo conto delle condizioni di lavoro e del lavoro da eseguire. L'uso di la WK400750 per applicazioni diverse da quelle previste potrebbe provocare una situazione di pericolo. Far riparare la WK400750 da un servizio di riparazione ufficiale Werku utilizzando solo ricambi identici. Questo assicurerà che la sicurezza della WK400750 sia mantenuta.

CONTROLLO CONDIZIONI.
Controllare che tutte le viti di la WK400750 siano ben serrate. Quando fa freddo o quando la WK400750 è stata fuori uso per molto tempo, lasciate che la WK400750 si riscaldi un po' facendolo girare al minimo per qualche minuto, al fine di permettere una perfetta lubrificazione dei componenti interni. Assicuratevi che tutti gli accessori installati siano perfettamente in posizione.

PRIMA FUNZIONAMENTO.
Prima di usare la WK400750, assicurarsi sempre che sia appoggiata in modo stabile. Assicurarsi che nessuno si trovi sotto l'area di influenza di la WK400750 quando si eseguono lavori in aree elevate. Tenere le mani lontane dalle parti in movimento di la WK400750. Utilizzare le impugnature ausiliarie, se fornite con la WK400750. La perdita di controllo può causare lesioni personali.

DURANTE FUNZIONAMENTO.
Non lasciare la WK400750 in funzione senza che sia saldamente assicurata. Azionare la WK400750 quando si è sicuri di averne il pieno controllo. Non puntare la WK400750 verso nessuno durante il funzionamento. Durante il funzionamento, la WK400750 può vibrare. Le viti possono gradualmente allentarsi, il che può causare un guasto o un incidente. Tenere le mani lontane dalle parti in movimento di la WK400750.

FINE FUNZIONAMENTO.
Non toccare gli accessori installati sul WK400750 dopo l'uso. Possono essere molto caldi e causare un'ustione. Alcuni materiali su cui si lavora possono contenere sostanze chimiche o componenti che possono essere tossici. Fare attenzione ad evitare l'inalazione di queste sostanze o il contatto con la pelle. Utilizzare i DPI progettati per prevenire e proteggere da tali eventi.

ALTRE ISTRUZIONI SICUREZZA.
- Mantenere una presa salda sulla WK400750 posizionare il corpo e il braccio in modo da resistere alle forze del contraccolpo. Utilizzare sempre la maniglia ausiliaria, se prevista, per il massimo controllo sul contraccolpo o sulla reazione della coppia durante l'avvio. L'operatore può controllare le reazioni di coppia o le forze di contraccolpo, se vengono prese le dovute precauzioni.
- Non mettere mai la mano vicino all'accessorio rotante. L'accessorio potrebbe subire un contraccolpo sulla mano.
- Non posizionare il corpo nell'area in cui si sposterà la WK400750 in caso di contraccolpo. Il contraccolpo spinge la WK400750 nella direzione opposta al movimento della ruota nel punto in cui si impiglia.
- Prestare particolare attenzione quando si lavorano angoli, spigoli vivi, ecc. Evitare di far rimbalzare e impigliare l'accessorio. Angoli, spigoli vivi o rimbalzi tendono a impigliarsi nell'accessorio rotante e causare perdita di controllo o contraccolpo.
- Non attaccare dischi per intaglio del legno a catena della sega o dischi per sega dentata. Tali dischi creano frequenti contraccolpo e perdita di controllo.
- Non utilizzare carta abrasiva eccessivamente sovradimensionata. Seguire le raccomandazioni di Werku, quando si seleziona la carta abrasiva. La carta abrasiva più grande che si estende oltre il platorello presenta un rischio di lacerazione e può causare impigliamenti, lacerazioni del disco o contraccolpi.

DESCRIZIONE PRODOTTO.
La WK400750 è progettata per lavori di lucidatura e levigatura. Segui questo diagramma per familiarizzare con la WK400750 prima di utilizzarla.

A. Pulsante RPM +.
B. Pulsante RPM -.
C. Pulsante ON/OFF.
D. Leva azionamento.
E. Maniglia.
F. Connessione aspirapolvere.
G. Disco supporto.

AVVISO SICUREZZA.
Prima di mettere in funzione la WK400750, si consiglia di leggere integralmente ed attentamente tutte le istruzioni indicate. Allo stesso modo, devono essere tenute in considerazione le norme per la prevenzione degli infortuni, regolamenti e direttive, leggi e restrizioni vigenti per i centri di lavoro. La WK400750 deve essere utilizzata solo da persone adeguatamente istruite nella sua manipolazione ed esclusivamente per gli scopi previsti.

ALIMENTAZIONE ELETTRICA.
Assicurarsi che l'alimentazione soddisfi i requisiti specificati sulla targhetta dati della WK400750 (1). Far funzionare il motore a bassa tensione lo rallenterà. Ciò ridurrà le prestazioni e può causare il surriscaldamento del motore.

PROLUNGA.
Quando l'area di lavoro è lontana dalla fonte di alimentazione, utilizzare una prolunga di diametro e qualità sufficienti.

BRUSHLESS.
Il motore WK400750 non utilizza spazzole e quindi genera meno calore e consuma meno energia. Inoltre, poiché non c'è attrito tra le spazzole e il rotore, il motore WK400750 ha una durata maggiore.

ROTORBITAL.
La WK400750 presenta un movimento eccentrico del disco di supporto (G), che combina la rotazione del disco di supporto (G) con oscillazioni ellittiche, essendo il suo principale vantaggio una finitura di alta qualità.

PRIMA FUNZIONAMENTO.
- Quando si disimballa la WK400750, assicurarsi che sia integro, completo e non danneggiato durante il trasporto.
- Non utilizzare mai la WK400750 danneggiato.
- Prima dell'uso, verificare che il disco di supporto (G) sia correttamente fissato e serrato.
- Collegare il cavo di alimentazione a una presa di terra.
- Per ottenere la massima efficienza dalla WK400750, si consiglia di utilizzarlo con un aspirapolvere.

FUNZIONAMENTO.

- Assicurarsi che la WK400750 sia spento. Selezionare un abrasivo adatto e fissarlo al disco di supporto (G). Assicurarsi che l'abrasivo sia ben centrato sul disco di supporto (G).
- Accendere la WK400750 premendo il pulsante ON/OFF (C) (2). La WK400750 può ora essere avviato premendo la leva di azionamento (D) (3). Importante; la WK400750 può sviluppare una reazione di coppia quando viene avviato.
- La velocità può essere regolata tra 4000 e 10000 RPM premendo RPM + (A) o RPM - (B) (4). Ogni pressione aumenta o riduce la velocità di 1000 RPM, che può essere osservata sul display digitale.
- Durante la levigatura, posizionare sempre la WK400750 sulla superficie di lavoro prima di iniziare.
- Rimuovere sempre la WK400750 dalla superficie di lavoro prima di fermarlo, in quanto ciò impedirà di rigare la superficie di lavoro a causa della velocità eccessiva dell'abrasivo.
- Spostare la WK400750 con ampi movimenti lungo la superficie di lavoro da levigare, lasciando che la WK400750 faccia il lavoro (5).
- Spingere verso il basso la WK400750 (6) rallenterà il livello di levigatura e produrrà una finitura di qualità inferiore.
- Non utilizzare mai la WK400750 inclinato (7), poiché ciò potrebbe danneggiare il disco di supporto (G) e/o l'abrasivo.
- La WK400750 è in grado di levigare rapidamente il materiale, in particolare con un abrasivo grosso.
- Per ottenere la migliore finitura possibile, iniziare con un abrasivo grosso e passare gradualmente a un abrasivo sempre più fine.
- Una levigatura finale con un abrasivo fine molto usurato produrrà una finitura di alta qualità che in molti casi non richiederà alcuna levigatura manuale.
- Quando si levigano superfici verniciate, è possibile che l'abrasivo si ostruisca con la vernice. In tal caso, sarà necessario utilizzare una pistola ad aria calda per rimuovere la vernice prima di carteggiare.
- Evitare di sovraccaricare la WK400750. Il sovraccarico comporterà una riduzione della velocità/efficienza e la WK400750 diventerà caldo. In questo caso, far funzionare la WK400750 a vuoto per un minuto.
- Quando la levigatura è terminata, spegnere la WK400750 premendo il pulsante ON/OFF (C).

VERNICI BASE PIOMBO.

La WK400750 non è consigliata per la levigatura di vernici a base di piombo, a causa del pericolo della polvere contaminata corrispondente.

CAMBIO DISCO SUPPORTO.

- Inserire la chiave sopra il disco di supporto (G) per tenere fermo l'albero (8).
- Girare il disco di supporto (G) in senso antiorario per allentarlo e rimuoverlo (9).
- Montare e serrare il nuovo disco di supporto (G).
- Rimuovere la chiave.

CONNESSIONE ASPIRAPOLVERE.

- La WK400750 può essere collegato ad un aspiratore per raccogliere la polvere generata durante la levigatura.
- Innanzitutto assicuratevi che l'aspirapolvere sia dotato di un sacchetto adatto. L'installazione di un sacco inadeguato o difettoso aumenterà la quantità di polvere nell'area di lavoro. L'esposizione prolungata ad alte concentrazioni di polvere può danneggiare il sistema respiratorio. La velocità di riempimento del sacco dipenderà dal materiale da levigare e dallo spessore dell'abrasivo utilizzato. Pulisci regolarmente la borsa per garantire i migliori risultati.
- La WK400750 include due connettori, uno per la connessione dell'aspirapolvere (F) della WK400750 e un altro per il collegamento del tubo dell'aspirapolvere.
- Inserire il connettore (10a) nella connessione dell'aspirapolvere(F). Quindi collegare il tubo.
- Inserire il connettore (10b) nell'estremità del tubo. Questo connettore permette di collegare i tubi dell'aspirapolvere di diversi diametri (27, 38, 44, 49 e 56 mm).
- Prendere familiarità con il sistema di collegamento (11). Questo sistema è compatibile con tutti gli aspirapolvere Werku.
- Se l'aspirapolvere è di un'altra marca, il connettore (10b) potrebbe non adattarsi al tubo. In questo caso contattare il produttore dell'aspirapolvere.
- Si sconsiglia di utilizzare la WK400750 senza averlo prima collegato ad un aspirapolvere, poiché potrebbe causare problemi respiratori.

MANUTENZIONE.

La WK400750 è stata progettata per funzionare a lungo con una manutenzione minima. Le prestazioni ottimali dipendono da una buona cura della WK400750 e da una pulizia frequente. Per evitare incidenti, scollegare sempre la WK400750 dall'alimentazione prima di pulirlo o eseguire qualsiasi manutenzione su di esso. La WK400750 deve essere pulita efficacemente con aria compressa alla fine di ogni utilizzo. Indossare sempre occhiali

protettivi quando si lavora con aria compressa. Se non è possibile utilizzare l'aria compressa, rimuovere la polvere dalla WK400750 utilizzando una spazzola. Le feritoie di ventilazione del motore e degli interruttori devono essere sempre pulite e prive di ogni tipo di residuo. Non tentare di pulirli inserendo oggetti appuntiti attraverso le aperture. Alcuni detergenti e solventi danneggiano i componenti in plastica, inclusi benzina, tetraclorometano, solventi clorurati, ammoniaca e detergenti per la casa che contengono ammoniaca. Non utilizzare nessuno dei prodotti menzionati per pulire la WK400750.

PROTEZIONE AMBIENTALE.

I materiali e i componenti utilizzati per realizzare questo prodotto possono essere riutilizzati e riciclati. Werku aderisce ad un Sistema di Gestione Integrato che è responsabile della corretta eliminazione dei rifiuti da questo prodotto. Non smaltire questo prodotto nei rifiuti domestici. Werku offre ai propri clienti un servizio gratuito per la rimozione di detti rifiuti presso uno qualsiasi dei propri punti vendita, presso i punti di raccolta previsti dal Sistema di Gestione Integrato o presso i punti di bonifica locali.

GARANZIA E SERVIZIO TECNICO.

Werku offre una garanzia che copre la riparazione dei difetti che risultano essere dovuti a difetti di materiali o di fabbricazione. Per questo è essenziale che i difetti si verifichino entro il periodo di validità. Il consumatore ha diritto alla riparazione gratuita dei difetti (comprese le spese di spedizione, la manodopera e i materiali), mediante riparazione o sostituzione (se necessario con un modello successivo). In ogni caso Werku non accetterà sostituzioni qualora rappresentino un costo sproporzionato rispetto al costo della riparazione. Questa garanzia non pregiudica i diritti del consumatore stabiliti dalle leggi europee o nazionali. Il periodo di validità di questa garanzia è di 3 anni. Il periodo di validità inizia a decorrere dalla data di acquisto da parte del primo consumatore. Questa data è indicata sulla fattura o sulla ricevuta d'acquisto. Il reclamo in base a questa garanzia deve essere presentato al distributore di Werku o al Servizio di Assistenza Tecnica di Werku. A tal fine, è indispensabile presentare questa garanzia debitamente compilata e timbrata dal distributore, insieme alla fattura o alla ricevuta d'acquisto. Per qualsiasi informazione su questa garanzia, l'acquirente e/o il distributore possono contattare il Servizio di Assistenza Tecnica per telefono al +34 981 648 119 o per e-mail a info@werku.com. Sono esclusi da questa garanzia i difetti che sono stati causati da parti usurate dall'uso o da altra usura naturale, i difetti che sono stati causati dall'inosservanza o dal mancato rispetto delle istruzioni per l'uso e il funzionamento, o da applicazioni che non sono conformi all'uso previsto di questo prodotto, o da fattori ambientali anormali, o sovraccarico, manutenzione o pulizia inadeguata, difetti causati dall'uso di accessori, complementi o pezzi di ricambio non originali Werku, se il prodotto è stato totalmente o parzialmente smontato, modificato o riparato da personale esterno al Servizio di Assistenza Tecnica o la presenza di piccole irregolarità irrilevanti per il suo corretto uso e il suo adeguato funzionamento. Le riparazioni e le sostituzioni non estendono o rinnovano il periodo di validità di questa garanzia. Le parti sostituite diventano proprietà della Werku. Qualora l'acquirente invii il prodotto al Servizio di Assistenza Tecnica, non rispettando le condizioni della presente garanzia, le spese e i rischi di trasporto saranno a carico dell'acquirente. Questa garanzia è valida all'interno dell'Unione Europea. La società responsabile dell'adempimento di questa garanzia è la Werku Tools SA.

CONSIGLIO TECNICO.

Werku mette a tua disposizione il suo ufficio tecnico per rispondere a qualsiasi domanda che possa sorgere sui suoi prodotti. Nel caso in cui desideri stabilire un contatto con il nostro team, invia un'e-mail all'indirizzo info@werku.com.

CE CONFORMITEITSVERKLARING.

Werku verklaart dat de WK400750 schuurmachine in overeenstemming is met de volgende Richtlijnen en Normen:
2006/42/EC
2014/30/EU
(EU) 2015/863
2011/65/EU
EN 62841-1:2015
EN 62841-2-4:2014
AfPS GS 2014:01 PAK
EN 55014-1:2017
EN 55014-2:2015
EN 61000-3-2:2014
EN 61000-3-3:2013

La Coruña, Spanje, 01/05/2025
R Yáñez
Werku Tools SA

TECHNISCHE EIGENSCHAPPEN.

Spanning-frequentie	230-240 V~50 Hz
Vermogen	350 W
Beschermingsklasse	I
Beschermingsgraad	IPX0
Uitlaatsysteem	Ja
Toerental	4000-10000 min-1
Schijfdiameter	150 mm
Baandiameter	5mm
Netto gewicht	1.50 kg
Geluidsdruk LpA	79.7 dB(A)
Respectievelijke onzekerheid KpA	3 dB(A)
Akoestische druk LwA	90.3 dB(A)
Respectievelijke onzekerheid KwA	3 dB(A)
Vibratie Ah	3.221 m/s²
Respectievelijke onzekerheid Kh	1.50 m/s²

VIBRATIE.

De opgegeven totale vibratiewaarde is gemeten in overeenstemming met een standaardtestmethode en kan worden gebruikt om het ene elektrisch gereedschap met het andere te vergelijken. De opgegeven totale vibratiewaarde kan ook worden gebruikt bij een voorlopige beoordeling van de blootstelling. Waarschuwing: vibratieemissie tijdens feitelijk gebruik van de WK400750 kan afwijken van de aangegeven totale waarde, afhankelijk van de manieren waarop het elektrische gereedschap wordt gebruikt. Waarschuwing: identificeer veiligheidsmaatregelen om de gebruiker te beschermen, op basis van een schatting van de blootstelling in de werkelijke gebruiksomstandigheden.

PICTOGRAMMEN.

Lees instructiehandleiding

Draag oogbescherming

Draag mond- en neusbescherming

Europese conformiteit

TÜV-GS Certificering

2012/19/EU Richtlijn - Afgedankte Elektrische en Elektronische Apparatuur

VEILIGHEIDSINSTRUCTIES.

De WK400750 is bedoeld om te functioneren als schuurmachine. Lees alle veiligheidswaarschuwingen, instructies, illustraties en specificaties die bij de WK400750 zijn geleverd. Het niet opvolgen van alle onderstaande instructies kan leiden tot elektrische schokken, brand en/of ernstig letsel. Ongevallen kunnen meestal worden voorkomen door erkenning van een potentiëele gevaarlijke situatie voordat deze plaatsvindt en door het observeren van de juiste veiligheidsprocedures. Bewerkingen zoals slijpen, draadborstelen, polijsten of doorslijpen worden niet aanbevolen om met de WK400750 uit te voeren. Handelingen waarvoor de WK400750 niet is ontworpen, kunnen gevaar opleveren en persoonlijk letsel veroorzaken.

WERKOMGEVING VEILIGHEID.

Houw de werkomgeving schoon en goed verlicht. Een rommelige of onverlichte werkomgeving kan ongevallen verrichten. Gebruik de WK400750 niet in de buurt van brandbare materialen. Vonken kunnen deze materialen doen ontbranden. Houd kinderen en nieuwsgierige mensen uit de buurt tijdens het gebruik van de WK400750. Afleidingen kunnen controleverlies veroorzaken. Houd omstanders op veilige afstand van het werkgebied. Iedereen die het werkgebied betreedt, moet pers-

oonlijke beschermingsmiddelen dragen. Fragmenten van het werkstuk of van een kapot accessoire kunnen wegvliegen en letsel veroorzaken buiten het directe werkgebied.

PERSOONLIJKE VEILIGHEID.
Blijf alert, let op wat u doet en gebruik uw gezond verstand bij het bedienen van de WK400750. Gebruik de WK400750 wanneer u moe of onder invloed bent van drugs, alcohol of medicijnen. Een moment van onoplettendheid bij het gebruik van de WK400750 kan ernstige persoonlijke schade veroorzaken.

GEBRUIK PBM'S.
Gebruik een beschermingsbril volgens EN166. Gebruik een beschermingsmasker volgens EN149. Indien vereist door de aard van het werk, gebruik andere precieze PBM's.

NIET OP DE TENEN WERKEN.
Houw de voeten goed op de grond en blijf in ieder moment in evenwicht. Dit vergemogelijkt een betere controle van de WK400750 in onverwachte situaties.

DRAAG GESCHIKTE KLEDING.
Draag geen losse kleding of sieraden. Houw uw haar, kleding en handschoenen uit de buurt van bewegende delen. Losse kleding, sieraden en lange haren kunnen door bewegende delen worden opgenomen. Als er apparaten zijn voor de verbinding van extractiemiddelen en stofverzamelaars, zorg erdan voor dat ze zijn aangesloten en juist worden gebruikt. Het gebruik van deze apparaten kan gevaren die met stof te maken hebben verminderen.

ELEKTRISCHE VEILIGHEID.
De stekker van de WK400750 moet bijpassend zijn met de basis van het stopcontact. Verander de stekker nooit; op welke manier ook. Gebruik geen verloopstekkers met geaard de WK400750. Onveranderde stekkers en passende stopcontacten zullen het risico op een elektrische schok verminderen. Vermijd lichamelijk contact met geaarde oppervlakken zoals buizen, verwarmingen, fornuizen en koelkasten. Er bestaat een verhoogd risico op een elektrische schok wanneer uw lichaam geaard is. De WK400750 niet blootleggen aan regen of natte omstandigheden. Water dat de WK400750 zal het risico op een elektrische schok verhogen. Houd de WK400750 alleen vast aan de geïsoleerde greepoppervlakken als u een handeling uitvoert waarbij het draaiende accessoire in contact kan komen met verborgen bedrading of met zijn eigen snoer. Een draaiend accessoire dat in contact komt met een "spanningvoerende" draad kan blootliggende metalen delen van de WK400750 "onder spanning" brengen en de gebruiker een elektrische schok geven. Gebruik geen accessoires die vloeibare koelvloeistoffen nodig hebben. Het gebruik van water of andere vloeibare koelvloeistoffen kan leiden tot elektrocutie of schokken.

SNOER NIET MISBRUIKEN.
Gebruik het snoer nooit om de WK400750 te dragen, op te tillen of uit de stekker te trekken. Houd het snoer uit de buurt van hitte, olie, scherpe randen of bewegende onderdelen. Een beschadigd of verward snoer verhoogt het risico op een elektrische schok. Bij het gebruik buitenshuis van de WK400750, gebruik maken van een verlengsnoer dat geschikt is voor gebruik buitenshuis. Het gebruik van een verlengsnoer dat geschikt is voor gebruik buitenshuis vermindert het risico op een elektrische schok. Als het gebruik van de WK400750 in een vochtige omgeving onvermijdelijk is, gebruik dan een stroom beveiligd met een aardlekschakelaar (RCD). Het gebruik van een aardlekschakelaar vermindert het risico van een elektrische schok.

VOORKOM ONOPZETTELIJK INSCHAKELEN.
Zorg ervoor dat de schakelaar in de "uit"-stand staat voordat u de WK400750 aansluit op het lichtnet of wanneer u de WK400750 oppakt of draagt. Het dragen van de WK400750 met uw vinger op de schakelaar of het aansluiten van de WK400750 met de schakelaar in de "aan"-stand, vraagt om ongelukken. Verwijder sleutels of gereedschap voordat u de WK400750 start. Een sleutel of gereedschap dat aan een bewegend onderdeel van de WK400750 blijft zitten, kan persoonlijk letsel veroorzaken. Leg de WK400750 nooit neer voordat het bewegende onderdeel volledig tot stilstand is gekomen. Het bewegende onderdeel kan het oppervlak vastgrijpen en ervoor zorgen dat u de WK400750 niet meer onder controle hebt. Bedien de WK400750 niet terwijl u deze aan uw zijde draagt. Onbedoeld contact met het bewegende onderdeel kan uw kleding vastpakken en het bewegende onderdeel naar uw lichaam duwen.

GEBRUIK EN ONDERHOUD.
Forceer de WK400750 niet. Gebruik het juiste elektrisch gereedschap voor de toepassing. Met het juiste elektrisch gereedschap werkt u beter en veiliger binnen het toerental waarvoor deze werd ontworpen. Gebruik de WK400750 niet als de schakelaar niet kan worden geplaatst op de “on” en “off” posities. Elk elektrisch gereedschap dat niet kan worden in- of uitgeschakeld is gevaarlijk en moet worden gerepareerd. Trek de stekker uit het stopcontact en/of de accu voordat u afstellingen verricht, accessoires verwisselt of de WK400750 weglegt. Dergelijke preventieve veiligheidsmaatregelen verminderen het risico op het onopzettelijk aanzetter van de WK400750. Gebruik geen accessoires die niet specifiek zijn ontworpen en aanbevolen door Werku. Alleen omdat het accessoire op de WK400750 kan worden bevestigd, is een veilige werking niet gegarandeerd. De nominale snelheid van het accessoire moet minstens gelijk zijn aan de maximale snelheid die op de WK400750 is aangegeven. Accessoires die sneller draaien dan hun nominale snelheid, kunnen breken en uit elkaar vliegen. De buitendiameter en de dikte van uw accessoire moeten binnen de capaciteit van de WK400750 vallen. Accessoires met een onjuist formaat kunnen niet voldoende worden beschermd of gecontroleerd. De schroefdraadbevestiging van accessoires moet overeenkomen met de schroefdraad van de spindel. Voor accessoires die met flenzen zijn gemonteerd, moet het asgat van het accessoire passen op de plaatsingsdiameter van de flens. Accessoires die niet passen bij de montagehardware van de WK400750 zullen uit balans raken, overmatig trillen en kunnen leiden tot controleverlies. Gebruik geen beschadigd accessoire. Inspecteer het accessoire voor elk gebruik. Als de WK400750 of het bijbehorende accessoire is gevallen, inspecteer het dan op schade of installeer een onbeschadigd accessoire. Plaats uzelf en omstanders na inspectie en installatie van een accessoire uit de buurt van het vlak van het roterende accessoire en laat de WK400750 gedurende één minuut op maximale onbelaste snelheid draaien. Beschadigde accessoires zullen tijdens deze testperiode normaal gesproken uit elkaar vallen. Houd het snoer uit de buurt van het draaiende accessoire. Als u de controle verliest, kan het snoer worden doorgesneden of blijven haken en kan uw hand of arm in het draaiende accessoire worden getrokken. Maak de ventilatieopeningen van de WK400750 regelmatig schoon. De ventilator van de motor trekt het stof in de behuizing en overmatige ophoping van metaalpoeder kan elektrische gevaren veroorzaken.

OPSLAG.
Bewaar de WK400750 buiten bereik van kinderen en laat de WK400750 niet gebruiken door mensen die niet bekend zijn met de WK400750 of deze instructies. De WK400750 is gevaarlijk in de handen van ongetrainde gebruikers.

ONDERHOUD.
Controleer bewegende onderdelen op verkeerde uitlijning of vastlopen, er zijn geen kapotte onderdelen of andere omstandigheden die de werking van de WK400750 kunnen beïnvloeden. De WK400750 moet worden gerepareerd voor gebruik als deze beschadigd is. Veel ongelukken worden veroorzaakt door slecht onderhouden elektrische gereedschappen of machines. Gebruik de WK400750, accessoires en gereedschapspunten, enz. volgens deze instructies en op de manier die is aangegeven voor het specifieke type van de WK400750, rekening houdend met de werkomstandigheden en de te ontwikkelen werkzaamheden. Het gebruik van de WK400750 voor andere toepassingen dan de beoogde kan leiden tot een gevaarlijke situatie. Controleer de WK400750 die is onderhouden door een officiële Werku-reparatieservice met alleen identieke vervangende onderdelen. Dit zorgt ervoor dat de veiligheid van de WK400750 behouden blijft.

CONDITIE CONTROLE.
Zorg ervoor dat alle schroeven in de WK400750 perfect zijn vastgedraaid. In koude klimaten of wanneer de WK400750 een tijdje niet is gebruikt, laat de WK400750 dan opwarmen door deze een paar minuten leeg te laten draaien, om ervoor te zorgen dat alle interne componenten perfect gesmeerd zijn. Zorg ervoor dat de eventueel geïnstalleerde accessoires perfect op hun plaats zitten.

VOOR HET WERKEN.
Zorg ervoor dat de WK400750 stevig wordt ondersteund voordat u deze gebruikt. Controleer of er niemand onder u staat wanneer u de WK400750 op hoge plaatsen gebruikt. Houd uw handen uit de buurt van alle bewegende delen van de WK400750. Gebruik hulphandgrepen, indien meegeleverd met de WK400750. Verlies van controle kan persoonlijk letsel veroorzaken.

TIJDENS HET WERKEN.
Laat de WK400750 niet werken zonder dat deze stevig vastzit. Zet deze alleen aan als u zeker weet dat u er volledige controle over hebt. Richt de WK400750 niet op iemand terwijl deze in gebruik is. Tijdens het gebruik zal de WK400750 trillingen produceren. De schroeven kunnen geleidelijk losraken en mogelijk storingen of ongelukken veroorzaken. Houd uw handen uit de buurt van alle bewegende delen van de WK400750.

NA HET WERKEN.
Raak de mogelijke accessoires die in de WK400750 zijn geïnstalleerd na gebruik niet aan. Deze kunnen heet zijn en brandwonden veroorzaken. Sommige materialen waarmee wordt gewerkt, kunnen chemicaliën of giftige componenten bevatten. Adem deze stoffen niet in en zorg ervoor dat ze niet in contact komen met uw huid. Gebruik PBM die zijn ontworpen om incidenten van dit soort te voorkomen en u ertegen te beschermen.

ANDERE VEILIGHEIDSINSTRUCTIES.
- Houd de WK400750 stevig vast en plaats uw lichaam en arm zo dat u de terugslagkrachten kunt weerstaan. Gebruik altijd de extra handgreep, indien aanwezig, voor maximale controle over terugslag of koppelreactie tijdens het opstarten. De operator kan koppelreacties of terugslagkrachten beheersen, als de juiste voorzorgsmaatregelen worden genomen.
- Plaats uw hand nooit in de buurt van het roterende accessoire. Accessoire kan over uw hand terugslaan.
- Positioneer uw lichaam niet in het gebied waar de WK400750 zal bewegen als er een terugslag optreedt. Terugslag zal de WK400750 voortstuwen in een richting die tegengesteld is aan de beweging van het wiel op het punt van blijven haken.
- Wees extra voorzichtig bij het werken in hoeken, scherpe randen enz. Voorkom dat het accessoire stuitert en blijft haken. Hoeken, scherpe randen of stuiteren hebben de neiging om het roterende accessoire vast te houden en verlies van controle of terugslag te veroorzaken.
- Bevestig geen houtsnijschijven of getande zaagschijven van een zaagketting. Dergelijke schijven maken veelvuldig terugslag en verlies van controle.
- Gebruik geen overmatig groot schuurpapier. Volg de aanbevelingen van Werku bij het kiezen van schuurpapier. Groter schuurpapier dat buiten de schuurzool uitsteekt, levert gevaar voor snijwonden op en kan blijven haken, scheuren van de schijf of terugslag veroorzaken.

PRODUCTBESCHRIJVING.
De WK400750 is ontworpen voor klussen van polijsten en schuren. Raadpleeg voor gebruik dit plan om vertrouwd te raken met de WK400750.

A. RPM + knop.
B. RPM - knop.
C. ON/OFF knop.
D. Bedieningshendel.
E. Handvat.
F. Stofzuiger aansluiting.
G. Steunschijf.

VEILIGHEIDSWAARSCHUWING.
Voor het starten van de WK400750, raden wij u aan zorgvuldig alle aangegeven instructies te lezen. Respecteer alle voorschriften met betrekking tot de preventie van ongevallen, gezondheids- en veiligheidsrichtlijnen, wetten en toepasselijke beperkingen voor werkplekken. De WK400750 mag alleen worden gebruikt door personen die geïnstrueerd zijn in het gebruik ervan en uitsluitend voor de doeleinden waarvoor deze is ontworpen.

ENERGIEVOEDING.
Zorg ervoor dat de energie voeding is aangepast aan de op het informatiebord van de WK400750 eisen (1). Bij een lage spanning zal de schuurmachine langzaam opereren. Hierdoor zullen de prestaties verminderen en kan de motor oververhit raken.

VERLENGSNOER.
Als het werkgebied zich op enige afstand van de voeding bevindt, gebruik dan een verlengsnoer met voldoende diameter en kwaliteit.

BRUSHLESS.
De WK400750-motor maakt geen gebruik van borstels, en genereert daardoor minder warmte en verbruikt minder energie. Bovendien heeft de WK400750 motor een langere levensduur omdat er geen wrijving is tussen de borstels en de rotor.

ROTORBITAL.
De WK400750 heeft een excentrische beweging van de steunschijf (G), die de rotatie van de steunschijf (G) combineert met elliptische oscillaties, wat als belangrijkste voordeel een hoogwaardige afwerking heeft.

VOOR WERKING.
- Controleer bij het uitpakken van de WK400750 of deze intact, compleet en onbeschadigd is gebleven tijdens het transport.
- Gebruik nooit een beschadigde WK400750.
- Controleer voor gebruik of de steunschijf (G) correct is bevestigd en vastgedraaid.
- Sluit het netsnoer aan op een geaard stopcontact.
- Om de WK400750 optimaal te laten werken, is het raadzaam om deze te gebruiken met een stofzuiger.

WERKING.
- Zorg ervoor dat de WK400750 is uitgeschakeld. Selecteer een geschikt schuurmiddel en bevestig het op de steunschijf (G). Zorg ervoor dat het schuurmiddel goed gecentreerd is op de steunschijf (G).
- Schakel de WK400750 in door op de ON/OFF knop (C) (2) te drukken. De WK400750 kan nu worden gestart door op de bedieningshendel (D) (3) te drukken. Belangrijk; de WK400750 kan een koppelreactie ontwikkelen bij het starten.
- Het toerental kan worden ingesteld tussen 4000 en 10000 RPM door op RPM + (A) of RPM - (B) (4) te drukken. Elke druk verhoogt of verlaagt het toerental met 1000 RPM, wat kan worden afgelezen op het digitale display.
- Plaats bij het schuren altijd de WK400750 op het werkoppervlak voordat u begint.
- Verwijder altijd de WK400750 van het werkoppervlak voordat u stopt, omdat dit voorkomt dat het werkoppervlak gaat kerven door een te hoge snelheid van het schuurmiddel.
- Beweeg de WK400750 in grote halen over het te schuren werkoppervlak en laat de WK400750 het werk doen (5).
- Door de WK400750 naar beneden te duwen (6), wordt het schuurniveau vertraagt en een afwerking van mindere kwaliteit produceert.
- Bedien de WK400750 nooit schuin (7), omdat dit de steunschijf (G) en/of het schuurmiddel kan beschadigen.
- De WK400750 kan materiaal snel schuren, vooral met een grof schuurmiddel.
- Om de best mogelijke afwerking te verkrijgen, begin met een grof schuurmiddel en verander geleidelijk naar een steeds fijner schuurmiddel.
- Een laatste schuurbeurt met een goed versleten fijn schuurmiddel produceert een afwerking van hoge kwaliteit die dan in veel gevallen helemaal niet meer met de hand geschuurd hoeft te worden.
- Bij het schuren van geverfde oppervlakken is het mogelijk dat het schuurmiddel verstopt raakt met verf. In dat geval is het nodig om een heteluchtpistool te gebruiken om de verf te verwijderen voor het schuren.
- Vermijd overbelasting van de WK400750. Overbelasting zal resulteren in een vermindering van de snelheid/efficiëntie en de WK400750 zal dan heet worden. In dit geval, laat de WK400750 gedurende één minuut onbelast draaien.
- Wanneer het schuren is voltooid, schakel de WK400750 uit door op de ON/OFF knop (C) te drukken.

LOODGEBASEERDE VERVEN.
De WK400750 wordt niet aanbevolen voor het schuren van loodhoudende verven, vanwege het gevaar van het bijbehorende verontreinigde stof.

STEUNSCHIJF VERVANGEN.
- Steek de sleutel boven de steunschijf (G) om de as vast te houden (8).
- Draai de steunschijf (G) tegen de klok in om deze los te maken en te verwijderen (9).
- Plaats en draai de nieuwe steunschijf (G) vast.
- Verwijder de sleutel.

STOFZUIGER AANSLUITING.
- De WK400750 kan worden aangesloten op een stofzuiger om het stof op te vangen dat tijdens het schuren ontstaat.
- Controleer eerst of er een geschikte zak in de stofzuiger zit. Het installeren van een ongeschikte of defecte zak zal de hoeveelheid stof in het werkgebied vergroten. Langdurige blootstelling aan hoge concentraties stof kan het ademhalingsstelsel aantasten. De snelheid waarmee de zak wordt gevuld, is afhankelijk van het te schuren materiaal en de dikte van het gebruikte schuurmiddel. Reinig de zak

regelmatig om de beste resultaten te garanderen.
- De WK400750 wordt geleverd met twee connectoren, één om aan te sluiten op de stofzuiger aansluiting (F) van de WK400750 en één om aan te sluiten op de slangaansluiting van de stofzuiger.
- Steek de connector (10a) in de stofzuiger aansluiting (F). Sluit vervolgens de slang aan.
- Steek de connector (10b) in het uiteinde van de slang. Deze connector maakt het nu mogelijk om verbinding te maken met verschillende stofzuigerslangdiameters (27, 38, 44, 49 en 56 mm).
- Maak uzelf vertrouwd met het verbindingssysteem (11). Dit systeem kan worden aangesloten op alle Werku stofzuigers.
- Als de stofzuiger van een ander merk is, past de connector (10b) mogelijk niet op de stofzuigerslang. Neem in dat geval contact op met de fabrikant van de stofzuiger.
- Het is niet raadzaam om de WK400750 te gebruiken zonder eerst verbinding te maken met een stofzuiger, omdat dit ademhalingsproblemen kan veroorzaken.

ONDERHOUD.
De WK400750 is ontworpen voor een lange levensduur met een minimum aan onderhoud. Optimaal gebruik hangt af van de juiste verzorging en regelmatige reiniging van de WK400750. Om ongelukken te voorkomen, altijd de stekker van de WK400750 uit het stopcontact halen vóór het schoonmaken of onderhoud. De WK400750 kan na elk gebruik effectief worden gereinigd met behulp van perslucht. Als er geen perslucht beschikbaar is, gebruik dan een borstel om stof van de WK400750 te verwijderen. Motor ventilatieopeningen schakelaarhendels moeten altijd schoon en vrij van stoffen. Probeer tijdens het schoonen niet puntige voorwerpen door de openingen te voegen. Sommige reinigings- en oplosmiddelen kunnen schade verrichten aan de kunststof onderdelen, onder deze zijn benzine, tetrachloorkoolstof, chloor houdende schoonmaakmiddelen, ammoniak en huishoudelijke schoonmaakmiddelen die ammoniak bevatten. Gebruik geen van deze om de WK400750 schoon te maken.

GARANTIE EN TECHNISCHE SERVICE.
Werku biedt een garantie aan die de reparatie van alle geconstateerde gebreken die te wijten aan fouten in het materiaal of de fabricage dekt. Om deze dekking effectief te zijn is het noodzakelijk dat de gebreken verschijnen binnen de geldigheidsduur. De consument heeft recht op gratis reparatie van alle defecten (verzendkosten, arbeidskosten en materialen inbegrepen) hetzij via de reparatie of door vervanging (eventueel met een nieuwer model). In ieder geval accepteert Werku geen vervangingen als deze kosten onevenredig in vergelijking met de reparatiekosten. Deze garantie doet geen afbreuk aan de consumentenrechten die zijn vastgelegd in Europese of nationale wetgeving. Deze garantie is geldig gedurende 3 jaar. The geldigheidsduur begint op de datum van aankoop van de eerste consument. Deze datum wordt getoond op de factuur of aankoopbon. Alle claims die voortvloeien uit deze garantie moeten aan de Werku distributeur of aan de Werku Technische Dienst worden voorgelegd. Hiervoor moet u deze garantie correct ingevuld en gestempeld by de distributeur presenteren, samen met de factuur of kassabon. Voor welke informatie ook over deze garantie, kunt U contact opnemen met de Technische Dienst op het telefoonnummer +34 981 648 119, of per e-mail op info@werku.com. Deze garantie geldt niet voor defecten veroorzaakt door onderdelen die versleten zijn door gebruik en andere vormen van natuurlijke slijtage, defecten veroorzaakt door het niet opvolgen van de instructies voor het gebruik, bij toepassingen waarvoor dit product niet bestemd is, voor afwijkende omgevingsfactoren, overbelasting of onzorgvuldig onderhoud of reiniging, voor gebreken veroorzaakt door het gebruik van onderdelen, accessoires of vervangingen die niet origineel Werku onderdelen zijn, indien dit product geheel of gedeeltelijk gedemonteerd, aangepast of gerepareerd is door iemand verschillend van de Technische Dienst, bij minimale en irrelevante onregelmatigheden die het normale gebruik niet beinvloeden. Reparaties en vervangingen verlengen of vernieuwen de geldigheidsduur van deze garantie niet. De vervangen onderdelen worden eigendom van Werku. Indien de koper dit product naar de Technische Dienst stuurt en deze niet voldoet aan de voorwaarden van deze garantie, zijn alle onkosten en transport risico's voor de koper. Deze garantie is alleen geldig op het grondgebied van de Europese Unie. Het bedrijf dat verantwoordelijk is voor de naleving van deze garantie is Werku Tools SA.

TECHNISCH ADVIES.
De technische afdeling van Werku staat tot uw beschikking om eventuele vragen op te lossen die u mocht hebben met betrekking tot zijn producten. Als u contact wilt opnemen met ons team, stuur dan een e-mail naar info@werku.com.

DECLARAÇÃO CONFORMIDADE CE.

Werku declara que a lixadeira WK400750 corresponde ás seguintes Diretivas e Normativas:
2006/42/EC
2014/30/EU
(EU) 2015/863
2011/65/EU
EN 62841-1:2015
EN 62841-2-4:2014
AfPS GS 2014:01 PAK
EN 55014-1:2017
EN 55014-2:2015
EN 61000-3-2:2014
EN 61000-3-3:2013

La Coruña, Espanha, 01/05/2025
R Yáñez
Werku Tools SA

CARACTERÍSTICAS TÉCNICAS.

Voltagem-frequência ..... 230-240 V~50 Hz
Potência ..... 350 W
Classe proteção I
Grau de proteção IPX0
Sistema extracção ..... Sim
Rotações 4000-10000 min-1
Diâmetro disco ..... 150 mm
Diâmetro órbita ..... 5 mm
Peso líquido ..... 1.50 kg
Pressão acústica LpA ..... 79.7 dB(A)
Possível variação KpA ..... 3 dB(A)
Pressão acústica LwA ..... 90.3 dB(A)
Possível variação KwA ..... 3 dB(A)
Vibração Ah ..... 3.221 m/s²
Possível variação Kh ..... 1.50 m/s²

VIBRAÇÃO.

O valor total de vibração declarado foi medido de acordo com um método de teste padrão e pode ser usado para comparar uma ferramenta elétrica com outra. O valor total de vibração declarado também pode ser usado em uma avaliação preliminar da exposição. Atenção: a emissão de vibração durante o uso real da WK400750 pode diferir do valor total declarado dependendo da forma como a ferramenta elétrica é usada. Atenção: identifique medidas de segurança para proteger o operador, com base em uma estimativa de exposição nas condições reais de uso.

PICTOGRAMAS.

Ler manual de instruções

Usar protecção ocular

Usar proteção respitatória

Conformidade europeia

Certificação TÜV-GS

Diretiva 2012/19/EU - Resíduos Equipamentos Elétricos e Eletrónicos

INSTRUÇÕES SEGURANÇA.

A WK400750 deve funcionar como uma lixadora. Leia todos os avisos de segurança, instruções, ilustrações e especificações fornecidas com a WK400750. O não cumprimento de todas as instruções listadas abaixo pode resultar em choque elétrico, incêndio e/ou ferimentos graves. Manter todos os avisos e as instruções para referência futura. Os acidentes poderan evitar-se em muitos casos dando-se conta de uma situação perigosa antes de que se produza, e observando fielmente os procedimentos de segurança apropriados. Operações como lixar, escovar, polir ou cortar não são recomendadas para serem executadas com a WK400750. Operações para as quais a WK400750 não foi projetada podem criar um perigo e causar ferimentos pessoais.

SEGURANÇA ÁREA TRABALHO.

Manter a área de trabalho limpa e bem iluminada. As áreas desorganizadas e escuras provocam acidentes. Não opere a WK400750 perto de materiais inflamáveis. Faíscas podem inflamar esses materiais. Manter longe do alcance das crianças e curiosos enquanto estiver operando a WK400750. As distracções podem fazer você perder o controle. Mantenha as pessoas presentes a uma distância segura da área de trabalho. Qualquer pessoa que entrar na área de trabalho deve usar equipamento de proteção individual. Fragmentos da peça de trabalho ou de um acessório quebra-

do podem voar e causar ferimentos além da área imediata de operação.

SEGURANÇA PESSOAL.
Esteja alerta, observe o que está fazendo e use o bom senso ao operar a WK400750. Não use a WK400750 quando estiver cansado ou sob a influência de drogas, álcool ou medicamentos. Um momento de desatenção enquanto opera a WK400750 pode causar ferimentos graves.

USE EPIS.
Use óculos protetores según EN166. Use máscaras protetores según EN149. Se o tipo de trabalho a realizar assim o exigir, utilize outros EPIs específicos.

NÃO TRABALHE DE PUNTILHAS.
Mantenha seus pés no chão e equilíbrio em todos os momentos. Isso permite melhor controle da WK400750 em situações inesperadas.

USAR ROUPA APROPRIADA.
Não use roupas folgadas ou jóias. Manter o cabelo, roupas e luvas longe das peças móveis. Roupas folgadas, jóias ou cabelos longos podem ser agarradas por partes. Se houver dispositivos para conexão através de extracção e colecta de pó, verifique se eles estão conectados e usados correctamente. O uso destes dispositivos podem reduzir os riscos relacionados à poeira.

SEGURANÇA ELÉCTRICA.
O plugue da WK400750 deve coincidir com a base do soquete. Nunca modifique o plugue de qualquer forma. Não utilize plugues adaptadores com a WK400750 ligada à terra. Plugues não modificados e bases compatíveis reduzirãn o risco de choque eléctrico. Evite contacto corporal com superfícies aterradas tais como tubos, radiadores, fogões e geladeiras. Há um aumento do risco de choque eléctrico se seu corpo está no chão. Não exponha a WK400750 à chuva ou humidade. A água entrando na WK400750 aumentará o risco de choque eléctrico. Segure a WK400750 apenas pelas superfícies isoladas quando realizar uma operação em que o acessório giratório possa entrar em contato com fios ocultos ou seu próprio cabo. Um acessório giratório em contato com um fio “vivo” pode tornar “vivas” as partes metálicas expostas da WK400750 e causar um choque elétrico no operador. Não use acessórios que requeiram refrigerantes líquidos. O uso de água ou outros líquidos refrigerantes pode resultar em eletrocussão ou choque.

NÃO FORCE CABO ELÉCTRICO.
Nunca use o cabo de carregar, erguer ou retirar a WK400750. Mantenha o cabo longe do calor, óleo, cantos afiados ou partes móveis. Os cabos danificados ou emaranhados aumentam o risco de choque elétrico. Ao operar a WK400750 ao ar livre, use um cabo de extensão apropriado para uso externo. O uso de um cabo de extensão apropriado para áreas exteriores reduz o risco de choque eléctrico. Se a utilização da WK400750 em um local húmido estiver disponível, usar um poder protegida por um dispositivo de corrente residual (RCD). O uso de um RCD reduz o risco de choque eléctrico.

EVITE ACCIONAMENTO INVOLUNTÁRIO.
Verifique se o interruptor está na posição “off” antes de se conectar à rede, e au coger ou carregar a WK400750. Carregar a WK400750 com seu dedo no interruptor ou ligar a WK400750 que têm o interruptor em posição “on” convida a acidentes. Retire a chave ou a ferramenta antes de iniciar a WK400750. Unha chave ou ferramenta esquecida ou anexada a parte móvel dunha WK400750 pode causar danos pessoais. Nunca pouse a WK400750 até que a parte móvel pare completamente. A parte móvel pode agarrar a superfície e tirar a WK400750 de seu controle. Não opere a WK400750 enquanto a carrega ao seu lado. O contato acidental com a parte móvel pode prender sua roupa, puxando a parte móvel para o seu corpo.

USO E CUIDADOS.
Não force a WK400750. Use a ferramenta eléctrica correta para sua aplicação. A ferramenta eléctrica correta fará o trabalho melhor e mais seguro se a taxa para o qual foi concebido. Não use a WK400750 se o interruptor não pode ser posicionada em posição “off” e “on”. Qualquer ferramenta eléctrica que não pode ser controlada com o interruptor é perigosa e deve ser reparada. Retire o plugue da alimentação e/ou da bateria antes de fazer quaisquer ajuste, troco de acessórios ou amacenage da WK400750. Tais medidas preventivas reduzem o risco de accionamento acidental da WK400750. Não use acessórios que não sejam especificamente projetados e recomendados pela Werku. O fato de o acessório

poder ser acoplado a WK400750 não garante uma operação segura. A velocidade nominal do acessório deve ser pelo menos igual à velocidade máxima marcada na WK400750. Acessórios funcionando mais rápido do que sua velocidade nominal podem quebrar e se espatifar. O diâmetro externo e a espessura do seu acessório devem estar dentro da capacidade nominal da WK400750. Acessórios de tamanho incorreto não podem ser protegidos ou controlados adequadamente. A montagem roscada dos acessórios deve corresponder à rosca do fuso. Para acessórios montados por flanges, o orifício do acessório deve se ajustar ao diâmetro de localização do flange. Os acessórios que não correspondem ao hardware de montagem da WK400750 ficarão desequilibrados, vibrarão excessivamente e podem causar perda de controle. Não use um acessório danificado. Antes de cada uso, inspecione o acessório. Se a WK400750 ou seu acessório cair, verifique se há danos ou instale um acessório não danificado. Depois de inspecionar e instalar um acessório, posicione-se e os observadores afastados do plano do acessório rotativo e opere a WK400750 em velocidade máxima sem carga por um minuto. Acessórios danificados normalmente quebrarão durante este tempo de teste. Posicione o cabo longe do acessório giratório. Se você perder o controle, o cabo pode ser cortado ou preso e sua mão ou braço pode ser puxado para dentro do acessório giratório. Limpe regularmente as aberturas de ventilação da WK400750. O ventilador do motor puxará a poeira para dentro do alojamento e o acúmulo excessivo de metal em pó pode causar riscos elétricos.

ARMAZENAGEM.
Guarde a WK400750 fora do alcance das crianças e não permitir o manuseamento da WK400750 para as pessoas não familiarizadas com a WK400750 ou com este manual de instruções. A WK400750 são perigosas nas mãos de utilizadores inexperientes.

MANUTENÇÃO.
Verifique as partes móveis de desalinhamento, não há peças quebradas ou outras condições que podem afectar o funcionamento da WK400750. A WK400750 são reparadas antes da utilização, quando estão danificadas. Muitos acidentes são causados por ferramentas eléctricas ou máquinas sem manutenção. Use ferramentas eléctricas ou máquinas, acessórios e pontas de ferramentas, etc de acordo com este manual de instruções e na forma prevista para o tipo particular da ferramenta, levando em conta as condições de trabalho e o trabalho a desenvolver. O uso da WK400750 para outras aplicações que não foron previstas, pode resultar em uma situação perigosa. Verifique a WK400750 reparada por um serviço oficial de reparação Werku usando peças de substituição idênticas. Isso irá garantir a segurança da WK400750 seja mantida.

VERIFICAR CONDIÇAO.
Verifique se os parafusos da WK400750 estão todos perfeitamente apertados. Em climas frios ou quando a WK400750 tenha estado sem uso durante muito tempo, deixe que a WK400750 aqueça um pouco fazendo-a funcionar em vazio durante uns minutos para permitir uma perfeita lubrificação dos componentes internos. Certifique-se que os possíveis acessórios instalados están perfeitamente assentes na posição correcta.

ANTES FUNCIONAMENTO.
Certifique-se sempre antes de utilizar a WK400750 que se encontra firmemente apoiado. Certifique-se que não há ninguém debaixo da zona de influência da WK400750 quando levar a cabo trabalhos em zonas elevadas. Afaste as mãos das partes moveís da WK400750. Use cabos auxiliares, se fornecidos com a WK400750. A perda de controle pode causar ferimentos pessoais.

DURANTE FUNCIONAMENTO.
Não deixe a WK400750 a funcionar sem telo bem fixo. Coloque-o em funcionamento quando tiver a certeza que está perfeitamente controlado. Não aponte a WK400750 a ninguém durante o funcionamento. A WK400750 produzirá vibrações durante o funcionamento. Os parafusos podem afrouxar progressivamente podendo causar avarias ou acidentes. Afaste as mãos das partes em movimento da WK400750.

FIN FUNCIONAMENTO.
Não toque nos acessórios instalados na WK400750 após a sua utilização. Pode estar muito quente e provocar queimaduras. Alguns materiais sobre os quais trabalhará podem conter químicos ou componentes que podem ser tóxicos. Tenha cuidado para prevenir a inalação destas substâncias ou o contacto com a pele. Utilize os EPIs desenhados para o prevenir e proteger destas incidencias.

OUTRAS INSTRUÇÕES DE SEGURANÇA.
- Segure firmemente a WK400750 e posicione seu corpo e braço para permitir que você resista às forças de recuo. Sempre use a alavanca auxiliar, se fornecida, para máximo controle sobre o recuo ou reação de torque durante a inicialização. O operador pode controlar as reações de torque ou forças de retrocesso, se forem tomadas as devidas precauções.
- Nunca coloque a mão perto do acessório rotativo. O acessório pode ricochetear sua mão.
- Não posicione seu corpo na área onde a WK400750 se moverá se ocorrer um retrocesso. O recuo irá impulsionar a WK400750 na direção oposta ao movimento da roda no ponto de empecilho.
- Tenha cuidado especial ao trabalhar em cantos, arestas vivas, etc. Evite quicar e prender o acessório. Cantos, bordas afiadas ou saltos têm a tendência de prender o acessório rotativo e causar perda de controle ou recuo.
- Não coloque discos de entalhe em madeira ou discos de serra dentados. Esses discos criam retrocesso e perda de controle.
- Não use lixa de papel muito grande. Siga as recomendações do Werku, ao selecionar a lixa. Uma lixa maior que se estenda além da base de lixa apresenta risco de laceração e pode causar entalamento, rasgamento do disco ou retrocesso.

DESCRIÇÃO PRODUTO.
A WK400750 foi desenhada para realizar trabalhos de polir e lixar. Observe este esquema para se familiarizar com a WK400750 antes de a utilizar.

A. Botão RPM +.
B. Botão RPM -.
C. Botão ON/OFF.
D. Alavanca operação.
E. Punho.
F. Conexão aspirador.
G. Disco suporte.

AVISO SEGURANÇA.
Antes de colocar a WK400750 em funcionamento, aconselhamos a ler completa e minuciosamente todas as instruções que se indicam. Ainda assim, deverá ter em conta as normas para a prevenção de acidentes, os regulamentos e as directivas, as leis e restrições vigentes para os centros de trabalho. A WK400750 deve de ser utilizado unicamente por pessoas devidamente preparadas para a sua operação e exclusivamente de acordo com os fins previstos.

FONTE ALIMENTAÇÃO.
Certifique-se de que a fonte de alimentação se ajusta aos requisitos especificados na placa de dados da WK400750 (1). Pôr o motor a funcionar a baixa voltagem fará com que este opere lentamente. Isto reduzirá o rendimento e pode causar o sobreaquecimento do motor.

EXTENSÃO ELÉCTRICA.
Quando a zona de trabalho estiver afastada da fonte de alimentação, utilize uma extensão eléctrica com diámetro e qualidade suficientes.

BRUSHLESS.
O motor da WK400750 não utiliza escovas e, por isso, gera menos calor e consome menos energia. Além disso, como não há atrito entre as escovas e o rotor, o motor da WK400750 tem uma vida útil mais longa.

ROTORBITAL.
A WK400750 apresenta um movimento excêntrico do disco de suporte (G), que combina a rotação do disco de suporte (G) com oscilações elípticas, tendo como principal vantagem um acabamento de alta qualidade.

ANTES FUNCIONAMENTO.
- Ao desembalar a WK400750, certifique-se de que está intacta, completa e que não foi danificada durante o transporte.
- Nunca utilize uma WK400750 danificada.
- Antes da utilização, verifique se o disco de suporte (G) está corretamente fixo e apertado.
- Ligue o cabo de alimentação a uma tomada com ligação à terra.
- Para obter a máxima eficiência da WK400750 recomenda-se a sua utilização com aspirador.

FUNCIONAMENTO.
- Certifique-se de que a WK400750 está desligada. Selecione um abrasivo adequado e fixe-o no

disco de suporte (G). Certifique-se de que o abrasivo está bem centrado no disco de suporte (G).
- Ligue a WK400750 premindo o botão ON/OFF (C) (2). A WK400750 pode agora ser iniciada premindo a alavanca de operação (D)(3). Importante; a WK400750 pode desenvolver uma reação de binário quando iniciada.
- A taxa de velocidade pode ser ajustada entre 4000 e 10000 RPM premindo RPM+ (A) ou RPM - (B)(4). Cada pressão aumenta ou reduz a velocidade em 1000 RPM, que pode ser observada no visor digital.
- Ao lixar, coloque sempre a WK400750 na superfície de trabalho antes de começar.
- Retire sempre a WK400750 da superfície de trabalho antes de a parar, pois evitará riscos na superfície de trabalho devido ao excesso de velocidade do abrasivo.
- Desloque a WK400750 em movimentos largos ao longo da superfície de trabalho a lixar, deixando a WK400750 fazer o trabalho (5).
- Empurrar para baixo a WK400750 (6) irá diminuir o nível de lixagem e produzir um acabamento de qualidade inferior.
- Nunca opere a WK400750 inclinada (7), pois pode danificar o disco suporte (G) e/ou o abrasivo.
- A WK400750 é capaz de lixar materiais rapidamente, especialmente com abrasivos grossos.
- Para produzir o melhor acabamento possível, comece com um abrasivo grosso e mude gradualmente para um abrasivo cada vez mais fino.
- Um lixamento final com um abrasivo fino e desgastado produzirá um acabamento de alta qualidade que em muitos casos não necessitará de lixamento manual.
- Ao lixar superfícies pintadas, é possível que o abrasivo fique obstruído com tinta. Neste caso, será necessário utilizar uma pistola de ar quente para remover a tinta antes de lixar.
- Evite sobrecarregar a WK400750. A sobrecarga resultará numa redução de velocidade/eficiência e a WK400750 ficará quente. Neste caso, execute a WK400750 sem carga durante um minuto.
- Terminada a lixagem, desligue a WK400750 premindo o botão ON/OFF (C).

TINTAS BASE CHUMBO.
A WK400750 não é recomendada para lixar tintas à base de chumbo, devido ao perigo do correspondente pó contaminado.

SUBSTITUIÇÃO DISCO SUPORTE.
- Introduza a chave acima do disco de suporte (G) para segurar o veio (8).
- Rode o disco de suporte (G) no sentido contrário ao dos ponteiros do relógio para o soltar e retire-o (9).
- Coloque e aperte o novo disco de suporte (G).
- Retire a chave.

CONEXÃO ASPIRADOR.
- A WK400750 pode ser ligada a um aspirador para recolher o pó gerado durante a lixagem.
- Primeiro, certifique-se de que o aspirador tem um saco adequado. A instalação de um saco inadequado ou defeituoso aumentará a quantidade de pó na área de trabalho. A exposição prolongada a elevadas concentrações de poeira pode afetar o sistema respiratório. A velocidade de enchimento do saco dependerá do material a lixar e da espessura do abrasivo utilizado. Limpe o saco regularmente para garantir os melhores resultados.
- A WK400750 inclui dois conectores, um para a conexão do aspirador (F) da WK400750 e outro para a ligação da mangueira do aspirador.
- Insira o conector (10a) na conexão do aspirador (F). Em seguida, ligue a mangueira.
- Insira o conector (10b) na extremidade da mangueira. Este conector permite ligar mangueiras de aspirador de diferentes diâmetros (27, 38, 44, 49 e 56 mm).
- Familiarize-se com o sistema de ligação (11). Este sistema é compatível com todos os aspiradores Werku.
- Se o aspirador for de outra marca, o conector (10b) pode não encaixar na mangueira. Neste caso, contacte o fabricante do aspirador.
- Não é recomendado utilizar a WK400750 sem antes a ligar a um aspirador, pois pode causar problemas respiratórios.

MANUTENÇÃO.
A WK400750 foi desenhada para funcionar durante muito tempo com o mínimo de manutenção. O funcionamento óptimo depende do bom cuidado da WK400750 e de uma limpeza frequente. Para evitar acidentes, retire sempre a WK400750 da fonte de alimentação antes de dar início á limpeza ou a qualquer tipo de manutenção da mesma. A WK400750 deverá ser limpa de maneira eficaz mediante o uso de ar comprimido. Utilize sempre óculos protetores quando trabalhar com ar comprimido. Se não poder utilizar ar comprimido, reti-

re as poeiras da WK400750 com uma escova. As fendas de ventilação do motor e os interruptores devem estar sempre limpos e sem qualquer tipo de resíduos. Não tente limpá-los introduzindo objectos pontiagudos através das aberturas. Alguns produtos de limpeza e dissolventes danificam os componentes de plástico, entre os quais se destaca a gasolina, o tetraclorometano, os dissolventes de limpeza clorados, o amoníaco, os produtos de limpeza clorados, e os produtos de limpeza domésticos que contêm amoníaco. Não utilice nenhum dos produtos anteriormente mencionados para limpar a WK400750.

PROTECÇÃO MEIO AMBIENTE.
Os materiais e os componentes que foram usados para fazer este produto podem ser reutilizados e reciclados. Werku está aderido a um Sistema Integrado de Gestão que está encarregado da correta eliminação dos resíduos deste produto. Não elimine este produto com os resíduos domésticos. Werku oferece aos seus clientes um serviço livre de colecção destes resíduos nos seus pontos de venda, nos pontos da colecção estabelecidos pelo Sistema Integrado de Gestão ou no ponto de reciclagem da sua cidade.

GARANTIA E SERVIZO TÉCNICO.
Werku oferece uma garantía que cobre a reparação dos defeitos resultantes de erros nos materiais ou na fabricação. Para isso é imprescindível que os defeitos ocorram dentro do período de validade. O consumidor tem direito á reparação gratuita dos defeitos (custos de envio, mão de obra e materiais incluídos), optar pela reparação da escada defeituoso ou pela substituição (substituindo, se for necessário, por um modelo posterior). Em qualquer caso, a Werku não aceitará substituições se representarem um custo desproporcional em comparação com o custo de reparo. Esta garantia não afeta os direitos do consumidor estabelecidos pelas leis europeias ou nacionais. O período de validade desta garantia é de 3 anos. O período de validade começa na data de aquisição pelo primeiro consumidor. Esta data está reflectida na factura ou ticket de compra. A reclamação em virtude desta garantia deve apresentar-se ao distribuidor da Werku ou ao Serviço de Assistência Técnica da Werku. Para isso é imprescindível apresentar esta garantia devidamente preenchida e selada pelo distribuidor, juntamente com a factura ou o ticket de compra. Para qualquer informação referente a esta garantia o comprador e/ou o distribuidor pode pôr-se em contacto com o Serviço de Assistência Técnica, através do telefone +34 981 648 119, ou por correio electrónico info@werku.com. Fican excluída desta garantia os defeitos que tenham sido causados por peças desgastadas pelo uso ou outro tipo de desgaste natural, os defeitos causados pela inobservância ou incumprimento das instruções de uso e funcionamento, ou de aplicações não conformes com o uso a que se destina este producto, ou de factores ambientais anormais, ou de sobrecarga, ou de manutenção ou limpeza inadequadas, defeitos causados pelo uso de acessórios, complementos ou peças de substituição que não sejam peças originais da Werku, o producto total ou parcialmente desmontado, modificado ou reparado por pessoal alheio ao Serviço de Assistência Técnica o as irregularidades mínimas e irrelevantes para o uso e funcionamento adequado. As reparações e substituições não prolongam nem renovam o prazo de validade desta garantia. As peças substituídas passam a ser propiedade da Werku. Se o comprador enviar o producto para o Serviço de Assistência Técnica, não cumprindo as condições desta garantia, as despesas e riscos de transporte correm a cargo do comprador. Esta garantia é válida dentro do território da União Europeia. A empresa responsável pelo cumprimento desta garantia é Werku Tools SA.

ASSESSORAMENTO TÉCNICO.
A Werku põe a sua disposição seu departamento técnico para resolver qualquer dúvida que possa surgir sobre seus produtos. Em caso que deseje estabelecer contato com nossa equipe, remeta um correio eletrônico à direção info@werku.com.

WK400750 - 350 W
5 MM - 4000-10000 RPM
230-240 V - 50 Hz - Ø 150 MM
SERIE 0825 - MADE IN PRC 08/2025
WERKU TOOLS SA
15165 LA CORUÑA - SPAIN
1

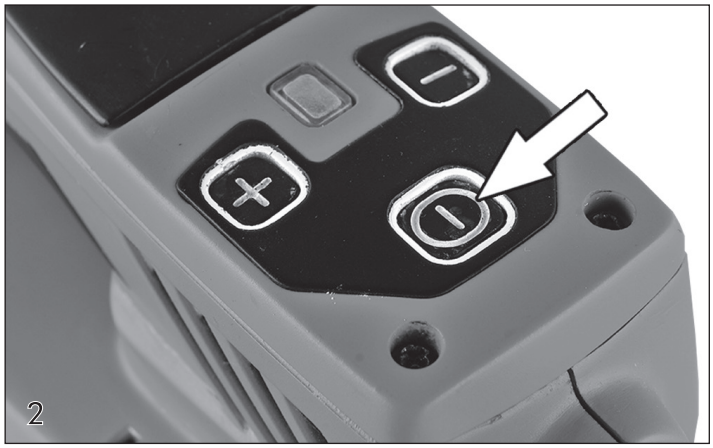
2

WERKU
WK400750
3

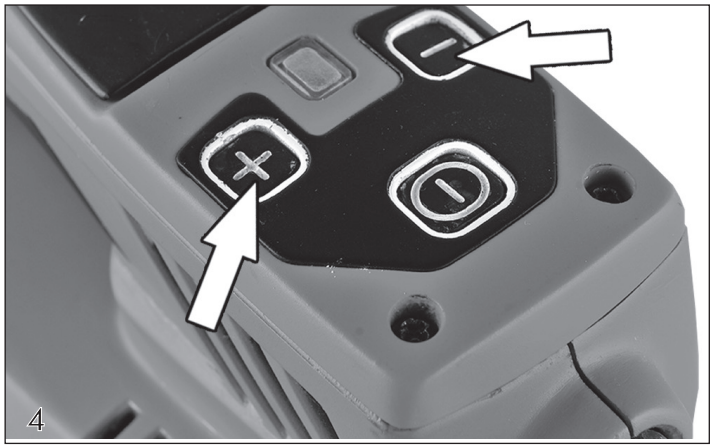
4

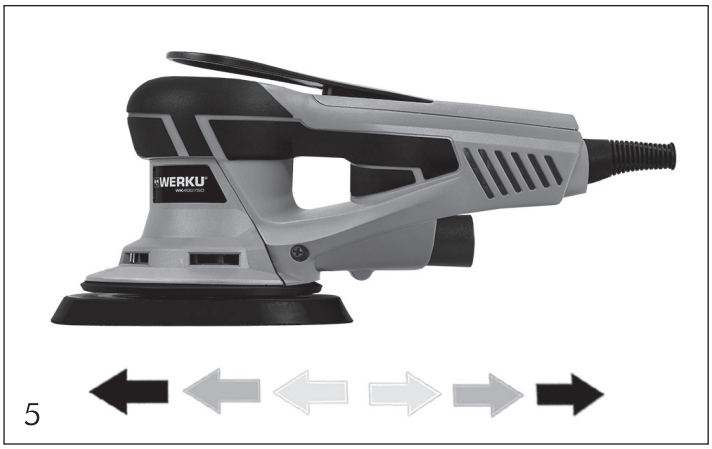
WERKU
5

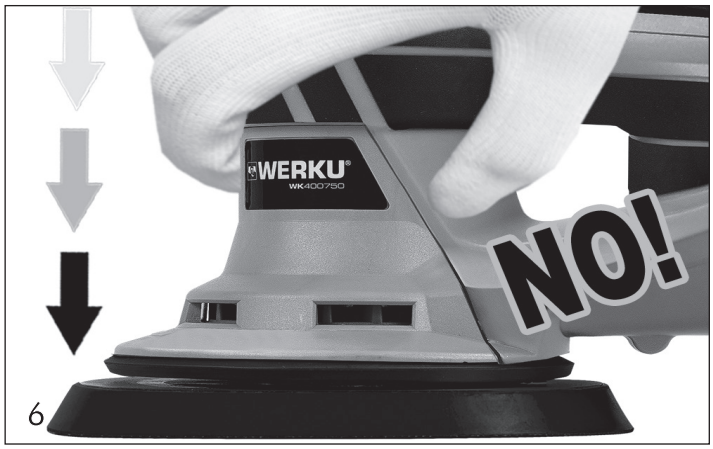
WERKU
WK400750
NO!
6

NO!
WERKU
7

WERKU
BRUSHLESS
8

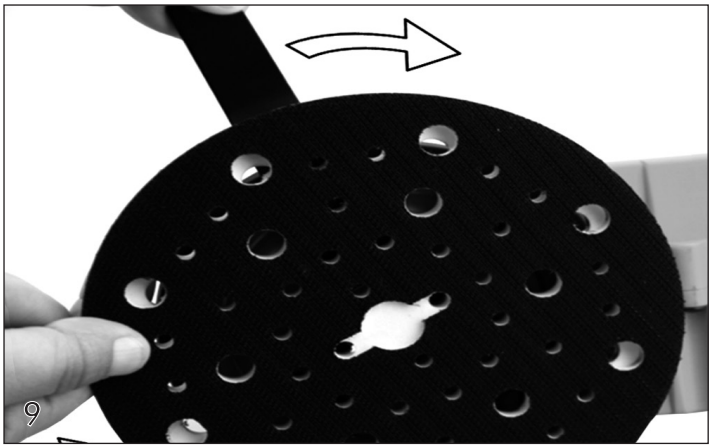
9

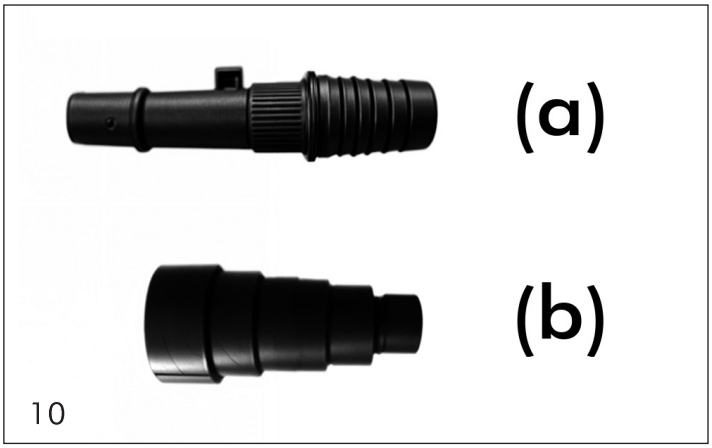
(a)
(b)
10

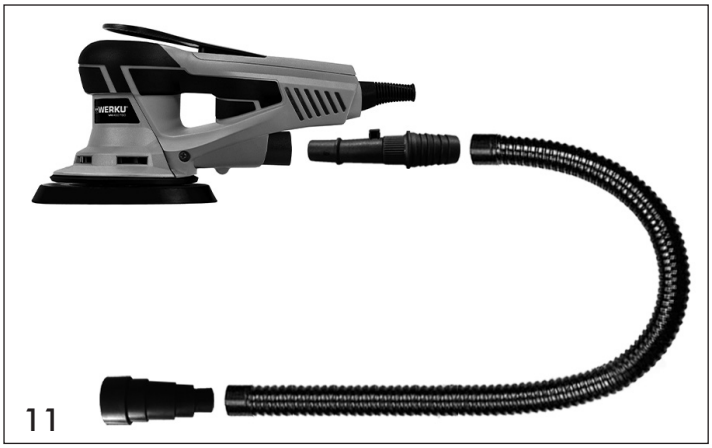
WERKU
11

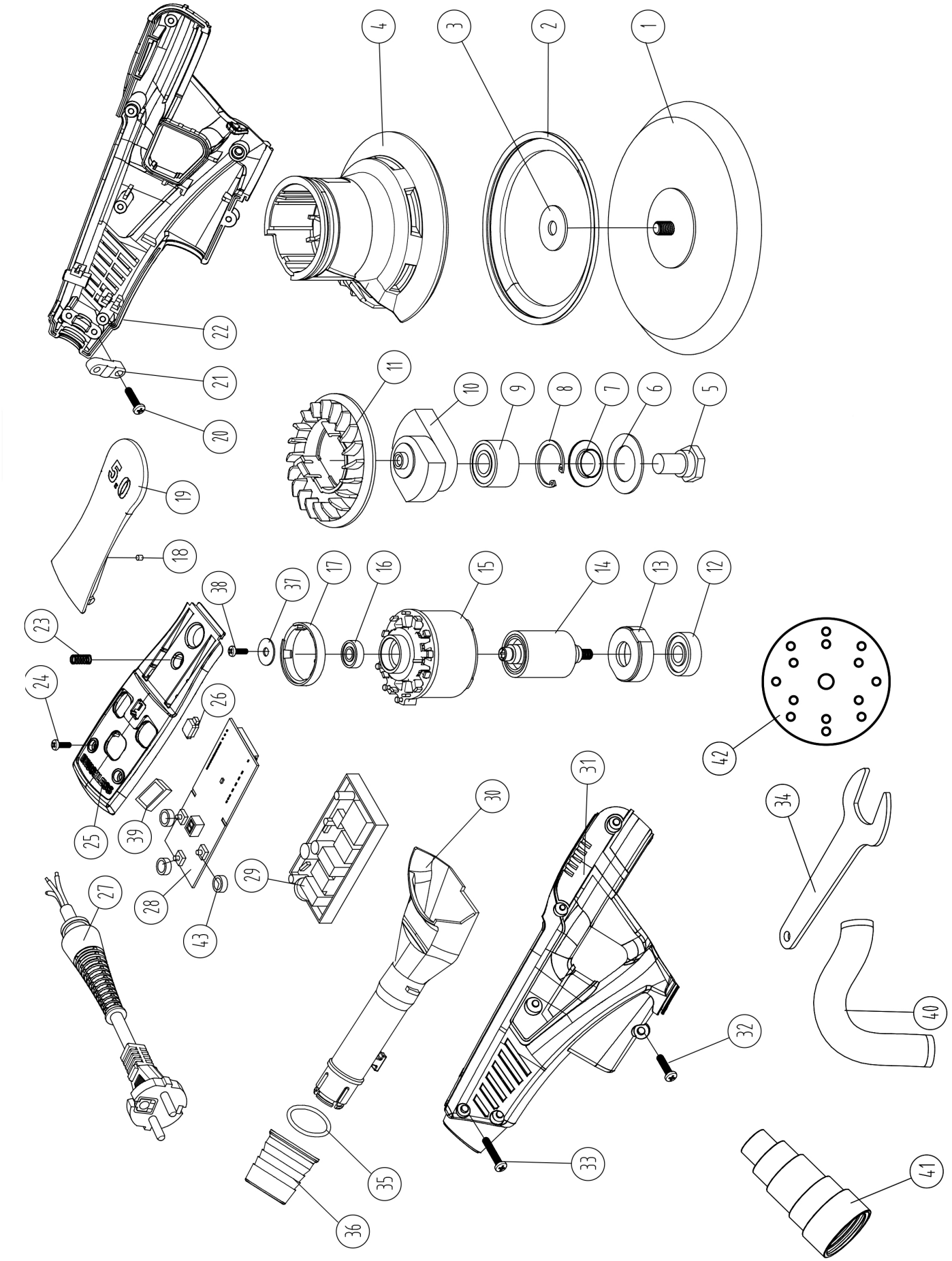
1
2
3
4
5
6
7
8
9
10
11
12
13
14
15
16
17
18
19
20
21
22
23
24
25
26
27
28
29
30
31
32
33
34
35
36
37
38
39
40
41
42
43

ENG Technical service under guarantee is only provided upon presentation of this signed and stamped document, together with the invoice or receipt.
ESP Servicio técnico en garantía solo es prestado previa presentación de este documento firmado y sellado, junto con la factura o recibo.
DEU Service unter Garantie wird nur versehen bei Vorlage dieses unterzeichneten und abgestempelten Dokument, zusammen mit der Rechnung oder Quittung.
FRA Service technique sous garantie est fournie uniquement sur présentation de ce document signé et tamponné, avec la facture ou le reçu.
ITA Servizio tecnico in garanzia viene fornito solo dietro presentazione di questo documento firmato e timbrato, insieme alla fattura o ricevuta.
NED Service onder garantie wordt alleen verstrekt op vertoon van deze getekende en gestempelde garantie, samen met de factuur of kassabon.
POR Serviço técnico em garantia só é prestado mediante a apresentação deste documento assinado e carimbado, juntamente com a fatura ou recibo.

ENG Purchase date
ESP Fecha compra
DEU Kaufdatum
FRA Date achat
ITA Data acquisto
NED Aankoopsdatum
POR Data compra

ENG Distributor stamp
ESP Sello distribuidor
DEU Vertrieber Stempel
FRA Tampon distributeur
ITA Timbro distributore
NED Dealer stempel
POR Carimbo distribuidor

WERKU®

Werku Tools SA
Polígono Industrial de Bergondo
Parroquia de Guísamo A8
15165 Bergondo - La Coruña
Spain

T +34 981 648 119
info@werku.com
www.werku.com